ПЕДАГОГИЧЕСКОЕ ИСКУССТВО

PEDAGOGICAL ART

Научно-практический журнал

№ 2

Киров
2019

УДК 37
ББК 74я5
П24

Главный редактор – Д. В. Смирнов, д-р пед. наук, доцент, ведущий научный сотрудник Лаборатории управления инновационными проектами и интеллектуальной собственностью ФГБНУ «Институт стратегии развития образования РАО» (г. Москва)

Заместитель главного редактора – Л. В. Байбородова, д-р пед. наук, профессор (Ярославский государственный педагогический университет, г. Ярославль)

Заместитель главного редактора – А. А. Харунжев, канд. пед. наук, доцент (г. Киров)

Ответственный секретарь – М. А. Корчемкина, канд. филос. наук (Вятский государственный университет, г. Киров)

Секретарь – А. Л. Третьяков

Члены редакционного совета:

О. Е. Афанасьев, д-р геогр. наук, доцент (Российский государственный университет туризма и сервиса, г. Москва); Е. А. Байков, д-р воен. наук, профессор (Санкт-Петербургский государственный институт кино и телевидения, г. Санкт-Петербург); В. П. Голованов, д-р пед. наук (Институт изучения детства, семьи и воспитания Российской академии образования, г. Москва); Г. В. Грачев, д-р психол. наук (Национальный исследовательский Саратовский государственный университет им. Н. Г. Чернышевского); И. М. Григус д-р мед. наук, профессор (Национальный университет водного хозяйства и природопользования, г. Ровно, Украина); Л. В. Калинина, д-р филол. наук, доцент (Вятский государственный университет, г. Киров); А. Г. Капустин, канд. пед. наук, доцент (Вятский государственный университет, г. Киров); Ж. Л. Козина, д-р наук по физич. воспитанию и спорту, профессор (Харьковский национальный педагогический университет имени Г. С. Сковороды, г. Харьков, Украина; Частная высшая школа охраны окружающей среды, г. Радом, Польша); Л. И. Коновалова, д-р пед. наук, профессор (Ленинградский областной институт развития образования, г. Санкт-Петербург); А. А. Лобжанидзе, д-р пед. наук, член-корреспондент РАЕН (Московский педагогический государственный университет, г. Москва); Е. В. Любичева, д-р пед. наук, профессор (Институт специальной педагогики и психологии, г. Санкт-Петербург); Л. Ю. Ляшко, канд. пед. наук (Общероссийская общественная Малая академия наук «Интеллект будущего», г. Обнинск); О. Б. Мазбаев, д-р геогр. наук, профессор (Евразийский национальный университет им. Л. Н. Гумилева, г. Астана, Республика Казахстан,); Л. В. Мардахаев, д-р пед. наук, профессор (Российский государственный социальный университет, г. Москва); И. И. Махов, канд. пед. наук (Муниципальное бюджетное общеобразовательное учреждение «Средняя общеобразовательная школа № 11», г. Белгород); Л. Н. Михеева, д-р филол. наук, профессор (Российская государственная специализированная академия искусств, г. Москва); С. Г. Молчанов, д-р пед. наук, профессор (Южно-Уральский государственный гуманитарно-педагогический университет, г. Челябинск); А. И. Петренко, канд. психол. наук, доцент (Государственное бюджетное образовательное учреждение высшего образования Московской области «Академия социального управления», г. Москва); В. Ю. Питюков, д-р пед. наук, профессор (Российская международная академия туризма, г. Химки); М. А. Правдов, д-р пед. наук, профессор (Ивановский государственный университет, Шуйский филиал, г. Шуя); Л. Б. Садовникова, д-р психол. наук, профессор (Опольский политехнический институт, Польша); С. В. Сальцева, д-р пед. наук, профессор (г. Оренбург), М. В. Шептуховский, д-р пед. наук, профессор (Ивановский государственный университет, Шуйский филиал, г. Шуя); В. Э. Штейнберг, д-р пед. наук, профессор (Башкирский государственный педагогический университет им. М. Акмуллы, г. Уфа); В. В. Юнак, канд. филол. наук (Издательский дом ООО «Вилена», г. Москва)

Учредитель журнала ООО «Издательство «Радуга-ПРЕСС»
610044, г. Киров, ул. Лепсе, 69-48, тел. +7(912)828-45-11

Адрес редакции: г. Москва, ул. Челябинская, 5б, тел.+7(963)676-04-11
ISSN 2542-1492

Журнал включен в Российский индекс научного цитирования.

Ответственность за предоставленные научные статьи несет автор.
Мнение редакции может не совпадать с мнением автора.

© ООО «Издательство «Радуга-ПРЕСС», 2019.

СОДЕРЖАНИЕ

ПЕДАГОГИЧЕСКИЙ ОПЫТ

Амосова Е.А., Пупышева Л.Н. Технология управления развития одаренности обучающихся в Гимназии (Проект «Успех») 5
Вохмянин П.Л. Использование практического курса фонетики английского языка в рамках курса «Юный лингвист» внеурочной деятельности 12
Махов И. И. Разработка программно-методического обеспечения для подготовки школьников к соревнованиям детско-юношеских движений «Школа безопасности» 17
Мышкина С. А. Этапы обучения школьников умению прогнозировать 21

НАУКА – ШКОЛЕ

Данюшенков В.С. Формирование методологических знаний учащихся в игровой деятельности 24
Молчанов С. Г. «Самореализация» или «социореализация»? Вопрос к читателю 28
Сапунова И. В. Дети с ограниченными возможностями здоровья и талантливые дети в инклюзии: направление образовательной политики и взгляд педагогов 31

УПРАВЛЕНИЕ ОБРАЗОВАНИЕМ

Ворожцова Н. Н. Методика подготовки педагогического совета по теме: «Развитие текстовой компетентности обучающихся» 40
Кербель Л. Н., Молчанов С. Г., Садыкова Т. Н. Феномен «позитивная социальная активность» в деятельности педагогического работника 44
Нечаев М. П. Развитие профориентационной среды инклюзивного образования в фокусе проблем педагогического совета 56

ВОСПИТАНИЕ

Карловская Н. В. Духовно-нравственное воспитание на основе авторской программы «Русская этнография» 61
Левченко Е. Г., Шафигуллина Р. Р., Губайдуллин М. И., Халикова Л. Р. Проект «Навигатор семейного национального воспитания» 65
Селезнева А. В. Методические основы проведения экологической профильной смены 67
Чиркова Е. Б. Духовно-нравственное развитие личности младшего школьника: семья и школа 71
Яковлев Д. Е. Музыкальное воспитание детей: взаимодействие образовательных организаций 75

ДОПОЛНИТЕЛЬНОЕ ОБРАЗОВАНИЕ

Голованов В. П. Формирование успешности ребенка как целевая функция современного дополнительного образования детей 80
Кизим С. Ю. Дружат дети – дружат страны 86

Крюкова Т. А. Интеграция общего и дополнительного образования при организации внеурочной деятельности в условиях кадетского класса 90
Яковлев Д. Е. О дополнительном образовании детей как части непрерывного образования в Московской области 92

СПОРТ И ТУРИЗМ

Бутьян А. П., Тараканов А. В. Из опыта организации детской экскурсионной работы в Кемеровской области 98
Замалетдинов И. В. Занятия на природе 101
Сычевская О.Н. Методика проведения туристских прогулок в ДОУ с применением здоровьесберегающей технологии 106

ПЕРСОНАЛИИ, ЮБИЛЕЙНЫЕ ДАТЫ

Криушина В. А., Симонов М. В. История и сегодняшний день одной сельской школы: село Бурмакино Кирово-Чепецкого района Кировской области 113
Русских Г. А. Особенности педагогической системы воспитания В. А. Сухомлинского 127
Саакян Г. Г. «Письма к сыну» или как человеку стать человеком 131

ИНФОРМАЦИОННЫЕ ТЕХНОЛОГИИ В ОБРАЗОВАНИИ

Белорыбкина Е. А. Корпоративный университет Российского движения школьников как система подготовки кадров организации 134
Шишкина Н. И. Создание школьной экологической тропы с использованием QR-технологии 137

СВЕДЕНИЯ ОБ АВТОРАХ 142

ПЕДАГОГИЧЕСКИЙ ОПЫТ

Е. А. Амосова, Л. Н. Пупышева

Технология управления развитием одаренности обучающихся в Гимназии (проект «Успех»)

Суть проекта «Успех» заключается в комплексном подходе к развитию одаренности обучающихся. Проект универсален для любой образовательной организации. В статье рассмотрена актуальность работы с одаренными детьми, теоретическое обоснование проекта, виды одаренности (социальная (лидерская), интеллектуальная (исследовательская), художественная, психомоторная (спортивная), техническая; концептуальные идеи. Цель, задачи, сроки реализации проекта, нормативно-правовое, научно-методическое, кадровое, мотивационное, материально-техническое обеспечение; оценка проекта и перечень конкурсов, исследований, проектов на 2019–2020 учебный год представлены в публикации.

Ключевые слова: проект, управление, развитие, детская одаренность, виды одаренности, конкурсы, исследования.

Национальный проект «Образование» в целях и задачах определяет направление работы образовательных организаций до 2024 года. Это «воспитание гармонично развитой и социально ответственной личности на основе духовно-нравственных ценностей народов РФ, исторических и национально-культурных традиций»; это «формирование эффективной системы выявления, поддержки и развития способностей и талантов у детей и молодёжи…».

Актуальность проекта «Успех» обусловливается еще и тем, что качество российского образования должно соответствовать требованиям федеральных государственных образовательных стандартов. Общеобразовательная организация преимущественно ориентирована на формирование усредненных знаний, рассчитанных на среднего ученика. Но очевидно, что уровень физического, психического, интеллектуального развития детей различен. Поэтому ориентировка на средний уровень оказывается не приспособленной для тех, кто сильно отличается от среднего уровня как в сторону меньших, так и больших способностей.

Сущность понятия «детская одаренность» можно выразить формулой: мотивация + интеллект + креативность = детская одаренность.

Предлагаемый проект направлен как на развитие общей (проявляющейся по отношению к различным видам деятельности), так и специальной (обнаруживающей себя в конкретных видах деятельности: познавательной, практической, художественно-эстетической, коммуникативной) одарённости.

Теоретическое обоснование проекта

При разработке теоретических основ проекта «Успех» в качестве исходных были использованы следующие концептуальные положения:

1. Концепция «возрастной одаренности» (Н. С. Лейтес), согласно которой необычные возможности ребенка на том или ином возрастном этапе еще не означают сохранение этого уровня и своеобразие его возможностей в последующие и более зрелые годы. Наиболее продуктивен педагогический путь, согласно которому одаренность в младшем школьном возрасте рассматривается и развивается как некая общая, универсальная способность.

2. Одаренность как проявление творческого потенциала человека (А. М. Матюшкин), согласно которому одаренность понимается как высокий уровень творческого потенциала, выражающийся прежде всего в высокой познавательной и исследовательской активности.

3. Динамическая теория одаренности (Ю. Д. Бабаева), в которой акцентируется внимание, во-первых, на понимании одаренности как развивающегося свойства целостной личности, во-вторых, на оценке одаренности с точки зрения наличия психологических барьеров, затрудняющих ее проявление и развитие и/или приводящих к феномену диссинхронии.

4. Экопсихологический подход к развитию одаренности (В. И. Панов). Одаренность в этом случае рассматривается как особая форма проявления творческой природы психики человека. Поэтому основная задача современного педагога заключается в создании образовательной среды развивающего (творческого) типа.

Существуют две точки зрения на частоту проявления детской одарённости.

– Все дети являются одарёнными. До уровня одарённости можно развить практически любого здорового ребёнка при создании благоприятных условий.

– Одарённые дети встречаются крайне редко.

Педагогический коллектив Гимназии стоит на позиции первой точки зрения.

Если до уровня одаренности можно развить практически любого здорового ребенка, создавая благоприятные условия, то комплексный подход в развитии одаренности обучающихся в Гимназии поможет развить следующие виды одаренности: социальную (лидерскую), интеллектуальную (исследовательскую), художественную, психомоторную (спортивную), техническую.

Концептуальные идеи проекта – поливариативность образовательной среды и свободы выбора направленности при профилизации образования; комплексный подход.

Комплексность – это единство целей, задач, содержания, методов и форм воспитательного воздействия и взаимодействия.

Комплексный подход в обучении – это единство социального, психологического и педагогического; единство функций обучения в учебном процессе (образовательной, развивающей, воспитывающей), обеспечивающее наиболее полное решение социальных и психолого-педагогических задач; единство всех компонентов учебного процесса: целей, содержания, методов и организации обучения.

Цель проекта – совершенствование образовательной среды Гимназии через комплексность в обучении и воспитании, создание благоприятных условий для развития разного вида одаренности обучающихся.

Задачи проекта:

1. Добиться эффекта развития учащихся в их познавательной деятельности через постоянное усложнение их деятельности, что сопряжено с развитием всех познавательных процессов обучающихся, в первую очередь у обучающихся с повышенным интеллектуальным потенциалом.

2. В качестве главных механизмов в работе с одаренными детьми использовать четыре основные стратегии: ускорение, углубление, обогащение и проблематизацию.

3. Совершенствовать социальное назначение обучения и через формирование понимания социальной активности личности средствами активного участия в учебной, общественной и досуговой деятельности.

4. Совершенствовать и разнообразить направления художественного творчества и спортивных достижений в Гимназии для раскрытия художественной и спортивной одаренности обучающихся.

5. Приобщать к техническому творчеству гимназистов, имеющих технические способности, техническое мышление и интерес к техническим объектам и устройствам.

Этапы реализации проекта

I этап: 2019–2020 учебный год (подготовительный).

II этап: 2020–2021 учебный год (практический).

III этап: 2021–2022 учебный год (контрольно-оценочный).

Ресурсное обеспечение проекта

1. Нормативно-правовое: «Закон об образовании РФ», новые федеральные государственные образовательные стандарты, национальный проект «Образование», Программа развития Гимназии; образовательная программа Гимназии, лицензированные дополнительные образовательные программы психологической службы Гимназии, предметные образовательные программы повышенного уровня обучения, локальные акты, регламентирующие учебно-исследовательскую и проектную деятельность.

2. Организационное: сотрудничество со специалистами кафедры педагогики, практической психологии ВятГУ, социально-гуманитарной кафедры ИРО Кировской области; методистами ЦПКРО; организация методических и диагностических мероприятий для учителей, диагностических – для учащихся, консультационных и лекционных – для родителей; организация курсовой подготовки педагогов; организация инновационной деятельности на базе Гимназии.

3. Научно-методическое: программно-методическое обеспечение проекта: программа практико-ориентированного семинара «Методологическая компетентность учителя»; курсов повышения квалификации «Проектирование деятельности учителя по реализации ФГОС ООО»; консультаций «Проектные и ситуационные задачи», «Отличие проекта от проектных задач», пакет методик для диагностики участников образовательного процесса, программы и учебные пособия по предметам учебного плана.

4. Кадровое: укомплектованность учителями-предметниками, укомплектованность психологической службы специалистами; наличие научного руководителя по теме проекта, связь с проектом «Современный учитель»:

5. Мотивационное: моральное и материальное стимулирование педагогических кадров.

6. Материально-техническое: обеспечение необходимой оргтехникой для качественного проведения диагностики; оснащение предметных кабинетов учебным и учебно-лабораторным оборудованием в соответствии с ФГОС, наличие сенсорной комнаты для занятий с участниками образовательного процесса.

7. Финансовое: планирование финансовых средств на приобретение оргтехники, оснащение предметных кабинетов, на курсовую подготовку, на оплату научному руководителю, на публикацию печатной продукции.

Перечень конкурсов, исследований, проектов

Мероприятие	Сроки	Ответственные
IX открытый дистанционный конкурс проектно-исследовательских работ «Сотрудничество. Поиск. Исследования»	13.01–31.03.2020 г.	Администрация, предметные кафедры, научное общество «Парус»
III областной дистанционный конкурс исследовательских работ «Я – гражданин Вятского края»	01.11–25.12.2019 г.	Администрация, предметные кафедры, научное общество «Парус»
IV открытая региональная многопредметная олимпиада «Победы начинаются здесь!» среди обучающихся 4, 7, 9-х классов общеобразовательных организаций	Регистрация участников 25.11–05.12.2019 г., I этап – 08.12.2019 г., II этап – 22.12.2019	Администрация, предметные кафедры, научное общество «Парус»

IX открытый дистанционный конкурс проектно-исследовательских работ «Сотрудничество. Поиск. Исследования»	13.01–31.03.2020 г.	Администрация, предметные кафедры, научное общество «Парус»
I открытый дистанционный конкурс предпринимательских бизнес-проектов (бизнес-планов)	13.01–31.03.2020 г.	Администрация, предметные кафедры, научное общество «Парус»
XII областной конкурс социальных проектов «Я – гражданин России»	03.02–20.03.2020 г.	Администрация, предметные кафедры, научное общество «Парус»
XIV областной конкурс по краеведению «Вятская шкатулка»	11.01–20.04.2020 г.	Администрация, предметные кафедры, научное общество «Парус»
VII открытый дистанционный конкурс педагогического творчества и инновационных подходов в обучении с учетом требований к метапредметным результатам освоения ООП ФГОС для учителей начального, основного и среднего общего образования	01.02–30.04.2020 г.	Администрация, предметные кафедры, научное общество «Парус»
III областной дистанционный конкурс исследовательских работ по краеведению «Я – гражданин Вятского края»	01.11–25.12.2019 г.	Администрация, предметные кафедры, научное общество «Парус»
Инновация: VII Всероссийский конкурс научно-практических и исследовательских работ обучающихся «Лестница наук» и по его итогам VII Всероссийская очная конференция научно-практических и исследовательских работ обучающихся «Лестница наук», которая проводится в ФГБУ «Санаторно-курортном комплексе «Подмосковье» Министерства обороны Российской Федерации; VI Всероссийский конкурс научно-исследовательских и проектных работ обучающихся «Наследие моей страны» и по его итогам VI Всероссийская конференция научно-исследовательских и проектных работ обучающихся «Наследие моей страны»; VI Всероссийский конкурс на лучший научно- практический проект «Гений XXI века» и	В течение года	Администрация, предметные кафедры, научное общество «Парус»

по его итогам VI Всероссийская конференция лучших научно-практических проектов «Гений XXI века»; VII Всероссийский конкурс достижений талантливых обучающихся «Поколение науки»		
Областной конкурс «Я – гражданин России	До 20.03.2020 г.	Администрация, предметные кафедры, научное общество «Парус»
Центр дистанционной сертификации учащихся ФГОСТЕСТ: Всероссийская олимпиада по гуманитарным предметам (3-й этап XI Всероссийской олимпиады): 1. Русский язык (1–11-е классы, I–II курсы). 2. Литературное чтение (1–4-е классы). 3. Литература (5–11-е классы, I–II курсы). 4. Риторика (1–4-е классы). 5. История (5–11-е классы, I–II курсы). 6. Обществознание (5–11-е классы, I–II курсы). 7. Английский язык (2–11-е классы, I–II курсы). Всероссийская викторина «Профессии» для учащихся 1–9-х классов.	До 24.03.2020 г.	Администрация, предметные кафедры, научное общество «Парус»
Всероссийская викторина «Мир вокруг нас. Воздух»	До 30.10.2019 г.	Администрация, предметные кафедры, научное общество «Парус»
Национальный конкурс «Ученик года»	До 27.10.2019 г.	Администрация, предметные кафедры, научное общество «Парус»
Доктрина: Всероссийский конкурс исследовательских и творческих работ «Мы – гордость Родины» (осенняя сессия). Срок приема работ на конкурс – до 10 октября 2019 г. Победители конкурса приглашаются на Всероссийский форум 26 октября 2019 г. (www.мы-гордость.рф). Всероссийский конкурс обучающихся «Мой вклад в величие России». Возраст участников – с 14 лет до 21 года. Срок приема работ на конкурс – до 18 октября 2019 г.	В течение года	Администрация, предметные кафедры, научное общество «Парус»

Победители конкурса приглашаются на Всероссийскую конференцию 9 ноября 2019 г. (www.величие-страны.рф). Всероссийский конкурс креативных проектов и идей по развитию социальной инфраструктуры «Неотерра». Возраст участников – с 14 до 23 лет. Срок приема работ на конкурс до 1 ноября 2019 г. Победители конкурса приглашаются на Всероссийскую конференцию – 23 ноября 2019 г. (www.неотерра.рф). Всероссийский конкурс исследовательских и творческих работ «Мы – гордость Родины» (зимняя сессия). Возраст участников – с 7 до 14 лет. Срок приема работ на конкурс – до 29 ноября 2019 г. Победители конкурса приглашаются на Всероссийский форум 13 декабря 2019 г. (www.мы-гордость.рф)		
XVI Открытая Всероссийская интеллектуальная олимпиада «Наше наследие»	5–11-е классы – до 01.10. 2019 г., 1–4-е классы – до 0112.2019 г.	Администрация, предметные кафедры, научное общество «Парус»
Онлайн олимпиада Учи.ру для учеников 1–11-х классов	В течение года	Администрация, предметные кафедры, научное общество «Парус»
Шаг в будущее	Январь 2020 г.	Администрация, предметные кафедры, научное общество «Парус»
XIII Малые Свято-Трифоновские чтения	16.10. 2020 г.	Администрация, предметные кафедры, научное общество «Парус»
Краеведческая конференция «Отчий дом»	Декабрь – январь 2019 г.	Администрация, предметные кафедры, научное общество «Парус»
Всероссийский конкурс юношеских исследовательских работ им. В. И. Вернадского	Декабрь 2019 г. – январь 2020 г.	Администрация, предметные кафедры, научное общество «Парус»

Всероссийские и международные заочные олимпиады «Старт», «Инфоурок», «Фоксфорд» и др.	В течение года	Администрация, предметные кафедры, научное общество «Парус»
Культурно-образовательные программы «Петербургские каникулы» (Санкт-Петербург): 10 уникальных мест Санкт-Петербурга, которые важно посетить каждому школьнику» (с 1 сентября 2019 г. по 1 августа 2020 г.). Профориентационно-образовательные программы для школьников «Санкт-Петербург. Каникулы с пользой» (в течение учебного года). Международная экскурсионно-образовательная программа «Образование четырёх столиц: «Санкт-Петербург, Хельсинки, Стокгольм, Таллин» для школьников регионов Российской Федерации в рамках проекта «Каникулы с пользой» (в течение учебного года). Профориентационно-образовательное мероприятие «Высшая школа Санкт-Петербурга – школьникам регионов России» (для старшеклассников школ Российской Федерации в течение учебного года). Патриотический форум «Наше Отечество»: 15-й Всероссийский молодёжный историко-краеведческий слёт «Мы – патриоты России!», посвящённый освобождению Новороссийска от немецко-фашистских захватчиков 16 сентября 1943 года (Анапа – Новороссийск, 14–19 сентября 2019 г.). 5-й Всероссийский молодёжный физкультурно-спортивный слет «Готов к труду и обороне!». 8-й Международный слёт кадетов России и ближнего зарубежья «Кадетское содружество» (Санкт-Петербург, 8–12 октября 2019 г.). 12-й Всероссийский молодёжный образовательный фестиваль русского языка и литературы «Язык. Культура. Творчество», посвящённый 210-летию со дня	В течение года	Администрация, предметные кафедры, научное общество «Парус»

рождения Николая Васильевича Гоголя (Санкт-Петербург, 12–16 ноября 2019 г.).		

Итак, проект «Успех» осуществляет комплексный подход к развитию одаренности гимназистов, являясь одной из технологий управления развития одаренности обучающихся в Гимназии.

П. Л. Вохмянин

Использование практического курса фонетики английского языка в рамках курса «Юный лингвист» внеурочной деятельности

Статья посвящена необходимости введения практического курса фонетики английского языка при подготовке обучающихся в рамках внеурочной деятельности. Обосновывается целесообразность изучения особенностей произношения английских звуков, рассматриваются основные особенности методической разработки и процесс проведения занятий.

Ключевые слова: фонетика, произношение, звуки, внеурочная деятельность, апробация.

В изучении английского языка постановка фонетически корректного произношения является одним из самых важных аспектов. Фонетическое произношение помогает сохранить смыслоразличительные возможности иностранного языка, все тонкости в произношении. Важную роль играет каждая деталь: положение языка при произношении того или иного звука, степень придыхания, длительность, характер слогоделения, ритм и мелодика фразы и множество других факторов.

К сожалению, правильное английское произношение встречается очень редко, в том числе и у преподавателей иностранного языка, которые отдают все силы на отработку обучающимися лексико-грамматического материала и нередко забывают о произношении звуков и слов.

В рамках урочной деятельности практически невозможно достичь идеального произношения. Именно поэтому мной был разработан курс практической фонетики по английскому языку для 5-го класса.

При написании практического курса ставились **цели**:

1) совершенствовать произношение звуков речи;

2) научить правилам сочетания звуков в словах и словосочетаниях;

3) изучить специфику словесного ударения;

4) познакомить с особенностями фонетического слогоделения и интонации.

Актуальность курса обусловлена рядом его возможностей для обучающихся:

1. При изучении курса обучающиеся познакомятся с основными понятиями и особенностями артикуляции английских фонем в сопоставлении с фонемами родного языка.

2. Ученики получат возможность отработать основные интонационные модели средствами изучаемого языка.

3. Обучающиеся смогут использовать полученные знания для графической записи звучания иноязычных слов.

Основными **задачами** курса являются:

1. Изучение теоретических основ английского произношения.

2. Обучение основным интонационным моделям в контексте вариативности их возможной реализации.

3. Развитие и закрепление навыков восприятия английской речи на слух.

4. Ознакомление с различными фонетическими средствами языка и интонационными особенностями речи.

Курс состоит из трех частей: пособие для учителя (подробные разработки 34 занятий), пособие для обучающихся (наглядные материалы, скороговорки и практические задания для отработки звуков и слов) и аудио-, видеоприложение к курсу. Задания на отработку фонетического материала разделены на три уровня: задания для обучающихся с особыми образовательными потребностями, задания базового уровня и задания повышенного уровня. Все слова и предложения сопровождаются транскрипцией, если у обучающихся возникнут сложности в чтении слов.

Мультимедиа приложение к УМК направлено решить следующие **задачи**:

1. Отработать правильное произношение звуков английской речи через чтение слов и предложений.

2. Показать правильное произношение звуков английского языка носителем языка и профессиональным диктором.

В настоящее время на базе МОАУ «Гимназии им. А. Грина» г. Кирова в рамках внеурочной деятельности проводится апробация курса, который рассчитан на 1 год.

На сегодняшний день проведено 8 занятий из 34 запланированных. Занятия проходят в непринужденной обстановке в кабинете английского языка в группах по 4 человека. Обучающиеся с удовольствием познают секреты произношения английских звуков. Занятия проходят по следующей схеме: в начале занятия проводится фонетическая разминка (дети читают скороговорки на повторение уже знакомых звуков) и актуализация знаний (обучающиеся характеризуют ранее изученные звуки по артикуляционным таблицам английских согласных и гласных), после чего в форме беседы подается новый материал. Обучающиеся учатся характеризовать звуки, узнают правильную артикуляцию органов речи, смотрят видеоприложение к курсу о правильном положении органов речи при произношении того или иного звука, закрепляют изученный материал путем чтения слов, словосочетаний и предложений на тот или иной звук.

Для выяснения уровня заинтересованности в изучении практического курса английской фонетики было проведено анкетирование среди 25 обучающихся 5а класса. Обучающимся было предложено анонимно ответить на вопросы анкеты.

По результатам опроса было выявлено, что 75% обучающихся нравится изучать английский в школе (25% затруднились с выбором ответа), 16% посещают дополнительные занятия по английскому языку в языковых школах (Relod), 67% считают, что существует необходимость введения дополнительных занятий по английскому языку (33% затруднились с выбором ответа), 67% нравятся занятия по английской фонетике и 100% обучающихся заявили, что полученные знания по произношению английских звуков и слов помогают на уроках английского языка.

Полученные результаты позволяют с уверенностью сказать, что благодаря практическому курсу фонетики английского языка у обучающихся повысился уровень заинтересованности в изучении иностранного языка. Они объясняют это тем, что «узнают много нового и интересного о звуках, способах образования звуков, их классификации». Я стараюсь преподнести достаточно сложный материал простым и понятным языком, рассказывать интересно и увлекательно о звуках и правилах произношения английского языка. В конце каждого занятия проводится небольшое анкетирование, которое помогает осознать содержание пройденного материала и оценить эффективность собственной работы. Полученные знания повышают уровень мотивации изучения английского языка и помогают при изучении нового материала.

Приложение 1

Фрагмент пособия для учителя

Занятие 4

Тема «Взрывные согласные. Звуки [b], [d], [g]»

Форма работы: индивидуальная, фронтальная.

Цель:

1) познакомить учащихся с особенностями произношения английских взрывных согласных звуков [**b**], [**d**], [**g**];

2) развивать навыки фонетически корректного произношения согласных звуков;

3) стремиться к воспитанию чувства уважения к родному и иностранному языку.

Задачи:

1) на основе повторения и обобщения ранее изученного материала углубить знания учащихся о согласных звуках английского языка;

2) способствовать становлению умения фонетически корректного произношения английских согласных;

3) формировать у учащихся умения читать таблицу и находить нужную информацию.

Ход занятия

1. Организационный момент

– Goodmorning, children! (*Good morning!*)

– How are you? (*Fine, thanks!*)

2. Актуализация знаний

– На прошлом занятии мы с вами познакомились с системой классификации английских согласных. Давайте вспомним, какие системы выделяют ученые-лингвисты.

(*Учащиеся вспоминают системы классификации согласных: всего существует четыре типа классификации согласных: по месту образования, по способу образования – смычные, щелевые и смычно-щелевые, по участию голосовых связок – глухие и звонкие и по силе артикуляции. Смычные делятся на взрывные и сонорные, щелевые делятся на фрикативные и сонорные.*)

– Замечательно! Давайте сейчас сделаем фонетическую разминку, на которой повторим произношение согласных звуков, после этого проверим домашнее задание и перейдем к теме нашего занятия, где мы подробно разбираем глухие и звонкие согласные.

2.1. Фонетическая разминка

– Сегодня для фонетической разминки я предлагаю повторить произношение согласных звуков. Давайте начнем с взрывных согласных.

(*Учащиеся произносят взрывные согласные звуки: [**p**], [**b**], [**t**], [**d**], [**k**], [**g**]. Учитель следит, поправляет по мере необходимости*.)

– Хорошо. Назовите сейчас аффрикаты.

(*Учащиеся произносят согласные звуки: [**ʧ**], [**ʤ**]*.)

– Неплохо. Сейчас давайте перейдем к фрикативным согласным.

(*Учащиеся произносят согласные звуки: [**f**], [**v**], [**θ**], [**ð**], [**s**], [**z**], [**ʃ**], [**ʒ**], [h]. Учитель следит, поправляет по мере необходимости*.)

– Молодцы! У нас остались только сонанты.

(*Учащиеся произносят согласные звуки: [**m**], [**n**], [**ŋ**], [**l**], [**r**], [**w**], [**j**]. Учитель следит, поправляет по мере необходимости*.)

– Молодцы! Проверим ваше домашнее задание. Дома вам предлагалось выучить таблицу 2 «Артикуляционная схема английских согласных». Проверим, как вы её выучили. Я буду называть звук, а вы будете давать ему характеристику. Вы можете подсматривать в таблицу, если хотите.

2.2. Проверка домашнего задания

– Давайте охарактеризуем по одному звуку из каждой категории согласных. Начнем с взрывных согласных. Охарактеризуйте, пожалуйста, звук [**p**].

(*Учащиеся отвечают: звук [**p**] – губно-губной смычный глухой сильный согласный звук.*)

– Хорошо. Давайте посмотрим на категорию аффрикатов. Охарактеризуйте звук [**dʒ**].

(*Учащиеся отвечают: звук [**dʒ**] – переднеязычный альвеолярно-палатальный смычный аффрикат, звонкий сильный согласный звук.*)

– Прекрасно. Переходим к категории фрикативных согласных звуков. Охарактеризуйте звук [**s**].

(*Учащиеся отвечают: звук [**s**] – переднеязычный апикально-альвеолярный щелевой фрикативный глухой сильный согласный звук.*)

– Замечательно! Давайте теперь посмотрим на категорию сонантов. Пожалуйста, дайте характеристику звуку [**m**].

(*Учащиеся отвечают: звук [**m**] – губно-губной смычный носовой сонант.*)

– Вы хорошо поработали! Сегодня мы с вами продолжаем работать с согласными звуками и познакомимся подробнее с взрывными согласными.

3. Работа по теме занятия.

1. Беседа

– Когда мы произносим согласные звуки, воздушная струя из наших легких встречает разные преграды, которые мы образуем нашими активными органами речи: язык, губы, зубы и альвеолы. Как мы помним, всего у нас существует четыре категории по способу образования преграды: **смычные** звуки, которые делятся на **взрывные** и **сонорные**, **щелевые** звуки, которые подразделяются на **фрикативные** и **сонорные**, **смычно-щелевые** (их еще называют **аффрикаты**) и **сонанты**. Мы подробно будем разбирать каждую категорию на последующих занятиях, сегодня мы остановимся на взрывных звуках.

– Итак, что такое взрывные звуки? Как мы помним из приложения 2 «Артикуляционная схема английских согласных», это звуки [**p**], [**b**], [**t**], [**d**], [**k**], [**g**]. Как вы думаете, почему они так называются?

(*Учащиеся высказывают предположения, учитель слушает, все вместе выводят ответ: когда органы речи смыкаются так, что полностью преграждают путь для воздушной струи из легких, то при размыкании органов речи слышен небольшой взрыв.*)

– Правильно! Действительно, если мы разомкнем наши органы речи при произнесении этих звуков, то воздушная струя слышится как взрыв, поэтому их называют **взрывные** согласные. В русском языке это звуки [**п**], [**б**], [**т**], [**д**], [**к**], [**г**], в английском языке это звуки [**p**], [**b**], [**t**], [**d**], [**k**], [**g**]. Сегодня мы с вами начинаем отрабатывать фонетически корректное произношение звонких слабых звуков [**b**], [**d**], [**g**].

– Давайте начнем с английского звука [**b**].

(*Учитель прикрепляет карточку звука [**b**] на доску.*)

Звук [**b**] – губно-губной смычно-взрывной звонкий согласный звук. При произнесении губы смыкаются и образуют полную преграду. Размыкание преграды осуществляется быстро и энергично. Давайте посмотрим видео, где диктор произносит звук [**b**] и повторим за ним произношение звука и слов.

(*Учащиеся смотрят видео «Звук [**b**]», повторяют за диктором произношение звука и слов. Учитель следит за правильностью произношения, поправляет при необходимости.*)

– Пожалуйста, обратите внимание на еще один момент. Звук [**b**] не произносится в конце некоторых слов, например clim**b** [klaɪm] карабкаться, com**b** [kəum] гребень, thum**b** [θʌm] большой палец руки, bom**b** [bɔm] бомба. Как вы заметили, если буква **b** обычно следует за **m**, то она не читается. Это связано с тем, что в английском языке

достаточно много слов из других языков, таких как французский, латинский, скандинавский, в котором существуют свои правила чтения. Написание слов осталось прежним, а произношение изменилось, поэтому такие слова необходимо просто запомнить.

Приложение 2

Фрагмент пособия для учащихся

Занятие 4

Тема «Взрывные согласные. Звуки [b], [d], [g]»

Задания для обучающихся с ООП

Упр. 1. Послушайте и повторите за диктором слова. Прочитайте их.

Буква/Буквосочетание	Пример в слове	Транскрипция
b	**b**ig	[**b**ɪg]
b	**b**est	[**b**est]
b	**b**right	[**b**raɪt]
b	**b**lack	[**b**læk]
b	**b**utter	['**b**ʌtə]
b	ro**b**	[rɔ**b**]
bb	ro**bb**er	['rɔ**b**ə]
b	ver**b**	[vɜ:**b**]

Задания нормального уровня

Упр. 1. Прочитайте и повторите за диктором фразы со звуком [b].

1. Sorry, it is not your business.
2. When was the baby born?
3. It's better to bake your own bread than to buy it.
4. Barbara is a brilliant ballet dancer.
5. What's that big building between the bank and the library?

Задания повышенного уровня

Упр. 1. Соотнесите слова и транскрипцию.

brick	Billy	bench	baker	brain	bacon	berry	big	blast	blank
basin	bridge	Berlin	button	belong	battle	better	be-come	behind	butter

Слово	Транскрипция
	[bɪ'lɔŋ]
	[bɪg]
	[bɪ'kʌm]
	['beɪs(ə)n]
	[bentʃ]
	['berɪ]
	[brɪk]
	[blɑ:st]
	['bʌtə]
	[bɜ:'lɪn]
	[brɪʤ]
	['beɪkən]
	[blæŋk]
	['bʌtn]
	[breɪn]

	['betə]
	['bætl]
	['beɪkə]
	['bɪlɪ]
	[bɪ'haɪnd]

Приложение 3

Анкета удовлетворенности занятиями

1. Любите ли вы изучать английский язык?

а) Да б) Нет в) Затрудняюсь ответить

2. Посещаете ли вы какие-то дополнительные занятия по английскому языку? Если да, то укажите, какие именно.

а) Да _____

б) Нет

3. Чувствуете ли вы необходимость введения дополнительных занятий по английскому языку?

а) Да б) Нет в) Затрудняюсь ответить

4. Нравятся ли вам занятия по практической фонетике английского языка?

а) Да б) Нет в) Затрудняюсь ответить

5. Пригодились ли вам полученные знания в произношении звуков на уроках английского языка?

а) Да б) Нет в) Затрудняюсь ответить

Приложение 4

Анкета-опросник в конце занятия

1. Сегодня на занятии я узнал …
2. Было трудно …
3. Я научился …
4. Было интересно узнать, что …
5. Занятие для меня показалось …

И. И. Махов

Разработка программно-методического обеспечения для подготовки школьников к соревнованиям детско-юношеских движений «Школа безопасности»

В статье обсуждаются вопросы применения методики проблемного обучения для подготовки обучающихся детско-юношеских движений в мире «Школа безопасности» к соревнованиям. В результате исследования разработана методика проблемного обучения, включающая три группы заданий: репродуктивные, поисковые и проблемные, – способствующих в сочетании с традиционными методами создать условия для развития тактического мышления начинающих спасателей.

Ключевые слова: методика, проблемное обучение, двигательные умения, аварийно-спасательные мероприятия техногенного характера.

Каждый день человек подвержен риску: дома, в пути, на отдыхе или в других условиях. Поэтому формировать культуру безопасного поведения необходимо с детского возраста. Это мнение многих специалистов, которые профессионально занимаются спасением людей.

Эта идея реализуется в одном из самых масштабных детско-юношеских движений в мире «Школа безопасности». Основные цели и задачи движения ориентированы на пропаганду и популяризацию среди детей и молодежи здорового и безопасного образа жизни, проверку уровня и качества практической подготовки участников по программам курса «Основы безопасности жизнедеятельности».

Важным элементом движения «Школа безопасности» являются проводимые соревнования. С развитием данных соревнований, в силу специфичности содержания вида, возникла потребность в специальном научно обоснованном, программно-методическом обеспечении образовательного процесса.

Спецификой видов, входящих в программу соревнований «Школа безопасности», является проверка особых навыков – быстрая организация аварийно-спасательных мероприятий техногенного характера в зонах ЧС (чрезвычайных ситуаций), где место организации спасательной работы постоянно меняется (в лесу, горах, воде, разрушенных зданиях), а информация об особенностях соревновательной дистанции, месте расположения пострадавших, сценарии спасения для участников команд очень ограниченна [3, 5].

Такие условия создают сложности не только для спортсменов во время выступления на соревнованиях, но и для процесса подготовки к ним, так как все нюансы в условиях зала или тренировочного полигона отработать практически невозможно.

Сложность добавляет ещё тот факт, что на дистанции юные участники команды должны решать неординарные задачи часто самостоятельно, без подсказок взрослых. Не имея спасательного опыта, как взрослые спасатели МЧС, на начальном этапе подготовки все ребята обязательно испытывают трудности.

Поэтому сложившаяся ситуация заставляет тренеров искать новые эффективные методы обучения школьников, позволяющие подготовить технически и тактически грамотных спортсменов, способных самостоятельно спланировать нужную тактическую комбинацию в нестандартных соревновательных условиях и её осуществить.

Решение поставленной проблемы возможно только в разработке специальной отдельной программы и методической базы, систематизации форм учебно-тренировочной, спасательно-спортивной деятельности, прежде всего основанных на методах обучения поискового характера.

Для решения поставленной проблемы была подготовлена программа и методическая разработка «Школа безопасности», включающая преимущественно задания на решение проблемных ситуаций. Программа прошла экспериментальную проверку и в 2015 году была рекомендована Главным Управлением МЧС России по Белгородской области для подготовки команд Белгородской области к соревнованиям «Школа безопасности» муниципального и регионального уровней.

Целью программы является совершенствование тактико-технических навыков школьников, готовившихся к соревнованиям «Школа безопасности», а также формирование у подрастающего поколения чувства верности Родине, основанного на принципах соревновательной взаимопомощи, любви к людям и природе.

Так как в программу соревнований «Школа безопасности» включаются дисциплины из разных видов спорта (легкая атлетика, силовая гимнастика, плавание, спортивное ориентирование, гребля, пожарно-прикладной спорт, спортивный туризм), то особенностью программы стала систематизация опыта данных видов спорта, выбор наиболее эффективных средств и методов подготовки к ним и равномерное планирование многолетнего тренировочного процесса, исходя из требований к каждому виду программы.

Для этого в программе выделены следующие разделы:

1. Основы подготовки юных спасателей.
2. Базовое снаряжение спасателя: индивидуальное и групповое.

3. Организация и проведения поисково-спасательных работ (ПСР) в чрезвычайных ситуациях:

– поисково-спасательные работы на техногенных участках;

– поисково-спасательные работы на воде;

– поисково-спасательные работы в природной среде.

4. Основы пожарно-прикладной подготовки:

– индивидуальная комбинированная полоса;

– командная эстафета.

5. Спортивное плавание:

– подготовка к виду «Подводное плавание»;

– подготовка к виду «Плавание на дистанцию 50 м».

6. Общая и специальная физическая подготовка:

– подготовка к виду «Комплекс силовых упражнений»;

– подготовка к виду «Эстафетный бег 4/1000 м»;

7. Топографическая подготовка.

8. Основы доврачебной помощи.

9. Основы выживания в природной среде.

Для программы «Школа безопасности» подготовлен методический блок, включающий упражнения для каждого раздела программы, а также специальные задания поискового характера по принципу проблемных ситуаций. Определенные сюжеты и сценарии погружают детей в соревновательные ситуации, выйти из которых можно, если выбрать совместно определенный алгоритм и реализовать его на практике.

Все задания в данной методике разделены на три группы: репродуктивные, поисковые и проблемные. Это способствует в сочетании с традиционными методами выполнению заданий в строго установленной последовательности, а также создаются условия для развития тактического мышления.

Вначале вводятся репродуктивные задания. Это воспроизведение теоретического материала, изученного ранее. Данная группа заданий предлагалась в виде следующих вопросов. Например: «Из чего можно изготовить носилки для транспортировки пострадавшего?»; «С помощью каких узлов можно связать порвавшуюся верёвку?»; «Как без компаса определить направление сторон горизонта?»; «Какое количество карабинов нужно участнику для преодоления верёвочной переправы?»; «Какое количество участников необходимо для организации первой помощи при ДТП?» и др. Такие вопросы помогают школьникам систематизировать пройденный теоретический материал и позволяют выполнять действия, руководствуясь полученными знаниями.

Но, развивая память, они совершенно не развивают мышление и, следовательно, являются только начальными.

Поисковые задания. В заданиях данной группы общий алгоритм выполнения был школьникам ясен, предлагаются несложные задания и несколько вариантов комбинаций для их выполнения. Спортсменам необходимо было выбрать один из числа наиболее удачных, по их мнению вариантов, и применить в действии. Например:

– при освоении техники спасения на воде утопающего с моторной лодки предлагались варианты спасения пострадавшего: поднять в лодку с правого (левого) борта или вытащить с кормы;

– при изучении темы «Артериальное и венозное кровотечение» предлагались несколько вариантов порядка оказания помощи и т. д.;

– при освоении элементов сопровождения легко пострадавшего по веревочным перилам школьникам предлагалось определить правильный порядок отправки пострадавшего.

Такие задания лучше помогают разобраться в изученном, систематизировать пройденное, а также сформировать умение самостоятельно комбинировать разные способы деятельности.

Заключительные задания – проблемные. Для того чтобы сформировать творческую самостоятельность действий в нетипичных соревновательных ситуациях, в ходе исследования подбирались проблемные задачи. Так, примером проблемных задач служили следующие ситуации: «Верёвки для навешивания перил для спуска к условному пострадавшему в ущелье не хватает. Что делать?»; «В задымленном помещении у одного спасателя из команды повредился противогаз»; «Требуется спасти пострадавшего со второго этажа учебной башни, а лестница отсутствует»; «Один из группы «спасатель» завис на шахте лифта, двигаться самостоятельно не может»; «В лесу потерялся один из команды, требуется организовать поиски»; «Необходимо развести огонь, спички промокли» и многие другие.

Образовательный процесс предусматривает различные формы проведения занятий, которые помогают сделать учебно-тренировочную деятельность более интенсивной, дифференцированной и гибкой. Главное – приобретение опыта организации аварийно-спасательных мероприятий техногенного характера в зонах ЧС в природных и на искусственных полигонах по программе соревнований.

Для этого программой выделены часы на беседы со спасателями МЧС, выполнение заданий на полигонах, имитирующих ЧС с постоянно меняющимися сценариями, соревнования с привлечением сотрудников МЧС и самостоятельную работу.

Основной формой деятельности объединения являются учебно-тренировочные занятия, в ходе которых умения и навыки должны отрабатываться до автоматизма, чтобы в любых ситуациях учащиеся могли их выполнять технически быстро и правильно.

В результате применения в течение нескольких лет данного программно-методического блока можно констатировать следующее:

– разработанная и апробированная программа «Школа безопасности» позволяет упорядочить и систематизировать образовательный процесс. Это подтверждается и выступлениями спасателей-школьников на соревнованиях. За время исследования по данной программе спортсмены неоднократно становились победителями городских и региональных соревнований. В 2017 году белгородцы стали победителями XXII межрегионального слет-соревнования Центрального федерального округа детско-юношеского движения «Школа безопасности» в Тамбове, и в этом же году – победителями в отдельных видах на XIV Всероссийских соревнованиях «Школа безопасности – 2017» в Москве.

Программу и методическое содержание «Школа безопасности» нельзя рассматривать как узко специализированную по данному виду деятельности с детьми. За соревновательной подготовкой стоит воспитание морально-волевых качеств, межличностных отношений, экологической культуры.

Кроме того, работа предусматривает преемственность и согласованность со школьными предметами и способствует формированию практических умений, которые в условиях школы не могут быть созданы на достаточном уровне.

Список литературы

1. Ашмарин Б. А. Теория и методика педагогических исследований в физическом воспитании . М. : Физкультура и спорт, 1978. 223 с.

2. Константинов Ю. С. Детско-юношеский туризм : учеб.-метод. пособие. М. : ФЦДЮТиК, 2006. 600 с.

3. Махов И. И. Программно-методическое обеспечение занятий по туристскому многоборью с детьми 12–15 лет : дис … канд. пед. наук. Белгород, 2007. 173 с.

4. Правила организации и проведения соревнований обучающихся РФ «Школа безопасности» . М., 2018.

С. А. Мышкина

Этапы обучения школьников умению прогнозировать

В статье раскрывается поэтапная методика подготовки учеников 4-го класса к прогнозированию в процессе создания образного конспекта двух видов: непосредственного и опосредованного. В результате экспериментальной деятельности учителя и ученика создаются условия для определения успешности в деятельности ученика и диагностирования уровня его продвижения относительно предыдущих результатов.

Ключевые слова: краеведение, регулятивные универсальные действия, прогнозирование, конспект непосредственный, конспект опосредованный.

Опыт работы по методике обучения прогнозированию сложился в Вятской гуманитарной гимназии в курсе «Краеведение». «Краеведение» как курс по выбору преподается с 1-го по 6-й класс. В настоящее время поэтапная методика обучению прогнозировать последовательность изложения идей текста успешно адаптируется в процессе обучения школьников в образовательной организации № 59 г. Кирова.

О важности краеведения как научного знания свидетельствует интеграция его со многими другими науками: историей, географией, топонимикой, биологией, лингвистикой, культурологией и др. Таким образом, краеведение является составной частью этих наук, опираясь на их достижения, в то же время своими сведениями дополняет каждую из этих областей человеческого знания. Д. С. Лихачев в своей статье «Краеведение как наука и как деятельность» отмечал, что краеведение – «воспитывающая наука» и «вносит в окружение человека высокую степень духовности, без которой человек не может осмысленно существовать» [3].

«Краеведение» в начальной школе позволяет интегрировать с учебными курсами «Литературное чтение», «Окружающий мир», «Изобразительное искусство», «Технология» и осуществлять целенаправленную подготовку гимназистов к осознанному взаимодействию в системе «человек – природа – общество».

В процессе изучения краеведения решаются следующие задачи: углубление и расширение знаний учащихся о природе, истории и культуре родного края; сохранение, распространение и развитие региональной культуры; воспитание личности, заинтересованной в жизни родного края.

Важно, что краеведение позволяет осуществлять экспериментальную работу учителя и апробировать нетрадиционные приемы обучения школьников. Вследствие этого учитель-предметник проводит с учениками углубленную работу, направленную на получение предметных, метапредметных и личностных результатов, что дает возможность активизировать познавательную деятельность, приобретать умение учиться.

Особое внимание мы уделяем формированию регулятивных универсальных учебных действий, которые обеспечивают учащимся организацию их учебной деятельности. В общем смысле термин «организация» (от греческого «органон» – упорядочиваю) означает форму взаимодействия, виды деятельности людей в процессе создания продукта. Организационная деятельность (или менеджмент, в переводе с английского – «руководство») осуществляется через ряд различных, но взаимосвязанных между собой функций (прогнозирование, планирование, управление, контроль и др.). Получается, что регулятивные универсальные учебные действия – это руководство к учебной деятельности, которое дает ученику представление о целостности этой деятельности: от постановки цели до результата. Также в процессе деятельности ученик понимает, что получилось, а

что не получилось, как дальше выстроить свою учебную деятельность, чтобы она была успешной.

Развитие регулятивных действий в обучении – проблема малоизученная. Методических рекомендаций для учителя практически нет. Однако решение этой проблемы представляет интерес для многих учителей, поскольку развитие регулятивных действий связано с формированием произвольности поведения, умением адаптироваться в окружающей действительности, контролировать свои действия. Психологическая готовность ребенка к прогнозированию позволяет осознанно регулировать свои действия, применять волевые усилия при достижении цели, которая соответствует заявленным условиям. Воля, цель и прогнозирование дают возможность выйти на предполагаемый результат.

Таким образом, под прогнозированием мы понимаем познавательную деятельность человека и знание будущего при определенных условиях. Прогнозирование – это предвосхищение результата и уровня усвоения, его временных характеристик.

Работа по формированию прогнозирования целенаправленно проводилась в рамках темы «Народные художественные промыслы и ремесла», где гимназисты овладевали приемами создания вторичных текстов, то есть конспектированием. Конспект, как известно, – это краткая форма записи учебного материала. Мы предлагаем школьникам обучение особому виду конспектирования учебной информации – *образному конспекту*, который имеет отличительную черту кодирования учебной информации – это изображения (рисунки) и опорные (ключевые) слова. Для образного конспекта важно учитывать краткость и точность изложения основного содержания. Российские учителя хорошо знакомы с правилами кодирования учебной информации по методике В. Ф. Шаталова. Мы в своей практике используем идеи кодирования информации по Н. Г. Салминой [5].

С учениками 4-го класса мы попытались освоить два способа конспектирования: *непосредственное* и *опосредованное*. Конспектировать можно как устное слово, так и письменный текст. Непосредственное конспектирование характеризуется тем, что записывается суть информации в сокращенном виде. В процессе её изложения вырисовывается логика учебного материала. Опосредованное конспектирование – это прием кодирования учебной информации с помощью условных обозначений, которыми могут быть рисунки, ключевые слова, общепринятые сокращения и знаки. Запись осуществляется с учетом содержательно-логических взаимосвязей после прочтения всего текста до конца. После прочтения текста в целом создаются условия для авторского переосмысления содержания текста и его структурирования в соответствии с пониманием сути информации. Этот прием позволяет зафиксировать информацию в доступном для использования и повторения виде и дает возможность видеть учителю эффективность образовательного процесса, так как «УУД формируются в процессе их многократного повторения с постепенным увеличением меры самостоятельности осуществления каждого действия» [2].

Прогнозирование – это обобщенное действие, которое формируется в процессе деятельности и, по мнению Л. Г. Регуш, складывается из четырех составляющих. Рассмотрим содержание деятельности учителя и школьников на конкретных примерах из опыта работы учащихся 4-го класса ВГГ.

1. Получение текущей и опережающей информации. Перед началом работы по теме занятия гимназистам объясняются условия их познавательной деятельности, которая должна выйти на результат (что такое конспект и способ конспектирования на конкретном занятии). В зависимости от способа конспектирования используются различные источники информации: загадки, фрагменты познавательных передач и презентации как визуализация текстовой информации, сказки Т. А. Копаневой, информационные тексты о технологии и центрах производства изделий народного промысла.

2. Выбор основания прогнозирования. Для составления конспекта по каждой теме занятия в распоряжении гимназистов имеется лист формата А4, и работа начинается, в прямом смысле, с чистого листа. Задача учеников – представить, как будет располагаться информация. Условия оформления меняются на каждом занятии. Это зависит и от способа конспектирования, и от приемов (рисование или аппликация с учетом размерности объектов, деление листа на сегменты). На этом этапе работы происходит предварительное, до ее выполнения, определение структуры деятельности, которая отражает уровень сформированности регулятивного универсального учебного действия – прогнозирование.

3. Выдвижение и анализ гипотезы. На этом этапе работы уже можно проследить, сложилось ли понимание деятельности у гимназистов. Любая деятельность направлена на достижение результата. Это прослеживается в том, может ли ученик спрогнозировать свой результат или он получился стихийно (не использовано все пространство листа, объекты не помещаются в границы листа).

4. Планирование предстоящей деятельности. На этом этапе гимназисты составляют алгоритм действий для достижения цели и оценивают продукт своей деятельности по заданным критериям, самостоятельно определяют причины своего успеха или неуспеха, а также находят способы выхода из ситуации неуспеха.

При подведении итогов работы в процессе рефлексии гимназисты, не справившиеся с прогнозированием, на рефлексивном этапе чаще всего объясняют, что результат таким и должен был получиться. Учитель поясняет, какие возможности упущены для получения результата по заданным условиям. Если прогнозирование успешно завершилось, то получается результат, который соответствует заданным условиям. Учитель поощряет успех ученика.

Работа, которую мы представляем в данной статье, осуществляется в экспериментальном режиме. Поэтому при конструировании заданий для самостоятельной работы с целью проектирования мы учитывали, что «прогнозирование способствует развитию познавательной мотивации, выступает как регулирующая функция любого психического процесса» [2], способствует устранению ошибок в процессе выполнения самостоятельной работы, когда сочинение не соответствует теме, а решение задачи не отвечает на поставленный вопрос.

Таким образом, основными условиями для развития прогнозирования являются регламентированный, целенаправленный, произвольный характер деятельности и мотивированное поведение младших школьников. Механизм организации прогнозирования – задания по работе с разными видами текста. Результат выполнения работы позволяет определить успешность в деятельности ученика и диагностировать уровень продвижения ученика относительно его предыдущих результатов.

Список литературы

1. Выготский Л. С. Педагогическая психология. М. : Педагогика, 2007. 342 с.

2. Денисова А. А., Толомеева И. С. Мониторинг уровня сформированности регулятивных универсальных учебных действий младших школьников / Российский гос. пед. ун-т им. А. И. Герцена, СПб. URL: https://www herzen.spb.ru

3. Лихачев Д. С. Русская культура. М. : Искусство, 2000. С. 159–173. URL: likhachev.lfond.spb.ru

4. Одоевцева И. Т. Формирование прогностических умений школьников в процессе обучения математике посредством решения задач с поиском стратегий // Омский научный вестник. 2008. Вып. 3(67).

5. Салмина Н. Г. Знак и символ в обучении. М. : Изд-во Моск. ун-та, 1988. 288 с.

6. Регуш Л. А. Психология прогнозирования: успех в познании будущего. СПб. : Речь, 2003. 352 с.

В. С. Данюшенков

Формирование методологических знаний учащихся в игровой деятельности

Статья посвящена актуальной проблеме в преподавании любого предмета – это формирование методологических знаний школьников как их общекультурного уровня. Предлагается игровой метод как способ привлечения интереса учащегося к изучению физики и личного познания. Построена самодельная электронная игра «Я открываю закон», и описана методика её применения на уроке физики.

Ключевые слова: методология, игровой метод, технология игры, электромагнитная индукция, уравнение Менделеева – Клапейрона.

Проблема повышения общекультурного уровня учащихся в общеобразовательных предметах сегодня актуальна. Мы видим её решение в преподавании физики через процесс формирования методологических знаний учащихся. На наш взгляд, одним из путей является использование электронных игр методологического характера, например «Я открываю закон…» (рис. 1).

Этой электронной игрой мы достигаем нескольких образовательных целей: организуем на уроке повторение темы в виде рассказа об истории науки, о конкретной взаимосвязи научных открытий; формируем мотивационную сферу учащихся для активной деятельности на уроке; систематизируем знания о важнейших фактах и законах. Сущность игры состоит в реализации цикла познания (явления, факты – гипотеза – закон – эксперимент), разработанного В. Г. Разумовским на практике (Разумовский В. Г. Творческие задачи по физике. М. : Просвещение, 1975).

Технология игры проявляется в следующем. Учащиеся в ходе игры, выполняя сложные умозаключения – анализ и синтез и проявляя при этом все свои знания, должны осуществить систематизацию явлений и опытных фактов, а затем высказать предположение, или гипотезу. Можно сказать, что нами делается попытка моделировать у учащихся познавательную деятельность ученого. Например, Фарадей, прежде чем вывести закон электромагнитной индукции, обобщил опытные факты (опыт Эрстеда, действие магнитной стрелки), физические явления (порождение магнитным изменяющимся полем – электрического), закон Ампера и др. Информация о явлениях и фактах сгруппирована в блоки, чтобы учащиеся смогли выбрать блок с правильным ответом и его проанализировать. Композиция задумана нами так, чтобы ученики только после тщательного анализа смогли выявить из частного общее, т. е. вывести утверждение. Как сделал, например, Фарадей: «Ток возникает в замкнутом проводящем контуре при изменении числа линий магнитной индукции, пронизывающих площадь контура». Итак, путем рассуждений ребята приходят к закону, например, электромагнитной индукции. Им уже известно, что «живучесть» закона проверяется практикой как критерием истины. Это заставляет учащихся думать об эксперименте, с помощью которого можно доказать существование закона. Для выбора необходимых опытов учащиеся кроме логических рассуждений должны показать знание содержания учебного материала. Таким образом, анализируя блоки с экспериментом, учащиеся выбирают нужные. В этой деятельности наблюдалась диалектика при рассмотрении явлений и появились элементы научного мировоззрения. Все это осуществлялось на играх по «открытию» закона Фарадея и уравнения Менделеева – Клапейрона.

Игра устроена так. На лицевой панели коробки, выполненной из органического стекла, размерами 400×500×60 мм, расположены: а) пронумерованные блоки информации – текстовые или формульные; б) стрелки-указатели, показывающие ход рассуждений; в) кнопка SBI для включения питания электрической цепи; г) маловольтная лампочка HL1; д) небольшие металлические кружки (вблизи концов стрелок). Каждый блок информации представляет собой физический материал, состоящий из описания явлений или фактов, определений, законов, названия опытов, формул и т. п., есть там и неправильный, «затемняющий» условия материал. Весь материал, включая стрелки-указатели, выгравирован на органическом стекле и покрыт разноцветной тушью или чернилами. Общий вид панели показан на рис. 1.

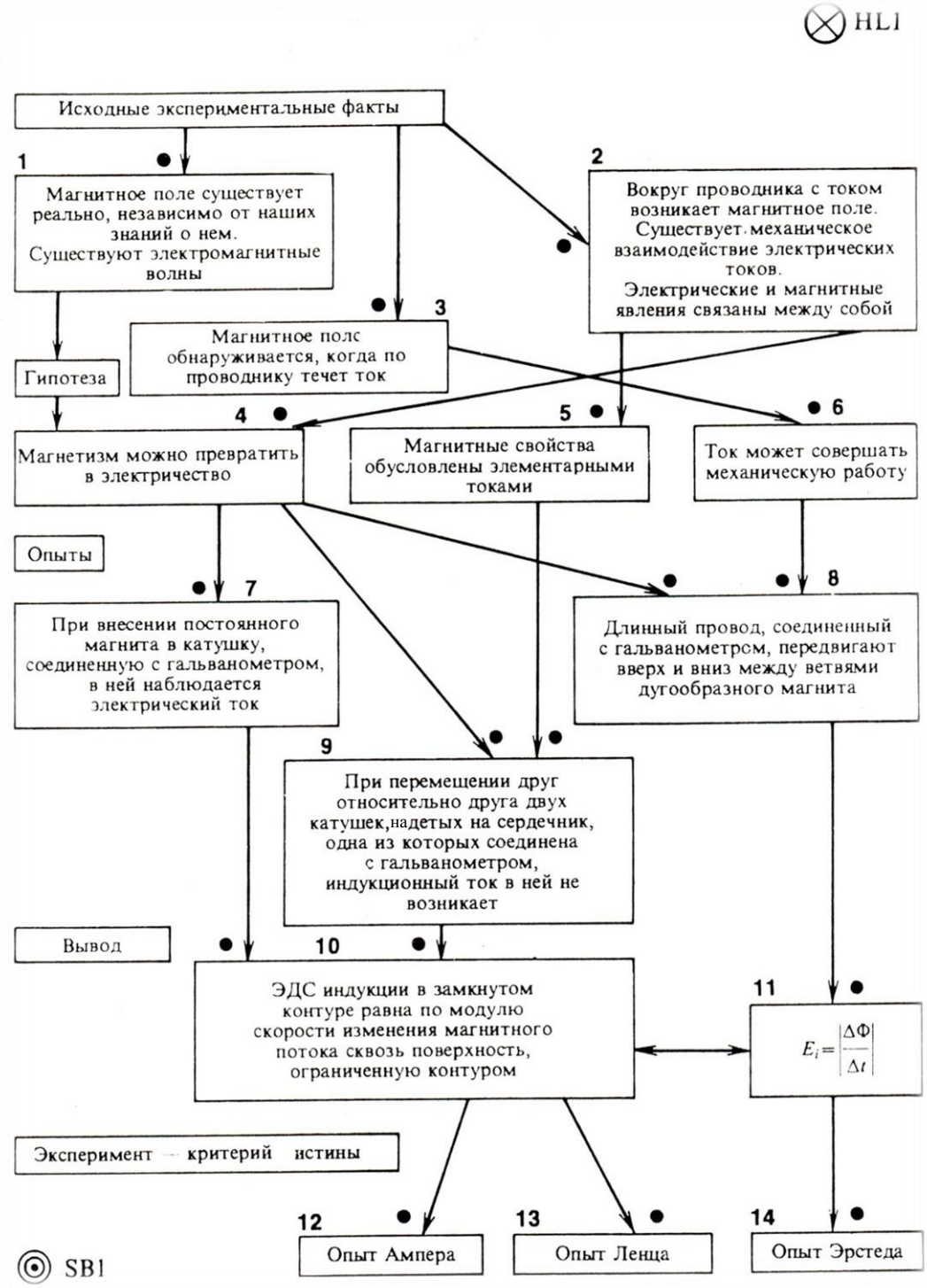

Рис. 1. Игра «Я открываю закон электромагнитной индукции»

К прибору прилагается набор фишек. Каждая фишка, выполненная из бутылочной полиэтиленовой пробки, содержит внутри круговой керамический магнит (диаметр фишки соответствует диаметру металлических кружков). Для других по содержанию игр он выглядит иначе.

Внутри коробки собрана электрическая схема из герконов SF1…SF5, лампочек накала HL1...HL7 на 3,5 В, 0,26 А, кнопки-ключа SB1. Схема соединения элементов электрической цепи показана на рис. 2.

Герконы и лампочки внутри коробки устанавливаются под блоками с правильной информацией (чтобы путем их «зажигания» фиксировать верные ответы в игре). Герконы включают лампочки автоматически. Геркон представляет герметический сосуд длиной 50 мм, внутри которого находятся две упругие пластины из ферромагнитного материала. При поднесении магнита платины замкнутся. В схеме на рис. 2 показано последовательное соединение геркона SF3 с лампочками HL4 и HL5. Это означает, что при включении геркона загораются лампочки под блоками 6 и 7, высвечивающие текстовую и количественную формулировку закона. Последовательное соединение двух герконов SF4 и SF5 с лампочками **HL6** и **HL**7 указывает на то, что учащиеся должны найти два экспериментальных факта, подтверждающих закон.

Правила игры следующие. Команды должны за определенное время «открыть» какой-то физический закон, например в данном случае (см. рис. 1) закон электромагнитной индукции. Жребием разыгрывается право первого хода. Один из учащихся первой команды подходит к игре и включает кнопку SB1. Загорается лампочка HL1, которая и показывает, что игра готова к работе и можно запускать секундомер. Далее члены первой команды выбирают из имеющихся умозаключений верное и в соответствии с ним – ответы на панели. Затем начинают по очереди расставлять фишки на кружки. Если ход сделан верно и выбрано правильное умозаключение и направление рассуждений, то лампочка под выбранным блоком информации загорается. Ход делает второй член этой же команды; если его действие неправильно – указанный им блок не «загорается», то играющий выбывает из игры, а его место занимает товарищ по команде. Выигравшей считается команда, которая «откроет закон», затратив на это меньшее время и получив при этом меньше штрафников.

Для игры, связанной с «открытием» закона Фарадея об электромагнитной индукции, ход правильных рассуждений выражается набором блоков информации: HL2, SF1 – под блоком 3; SF2, HL3 – под блоком 4; SF3, HL4 – под блоком 6; SF4, HL6 – под блоком 10; HL5 – под блоком 7; SF5, HL7 – под блоком 11.

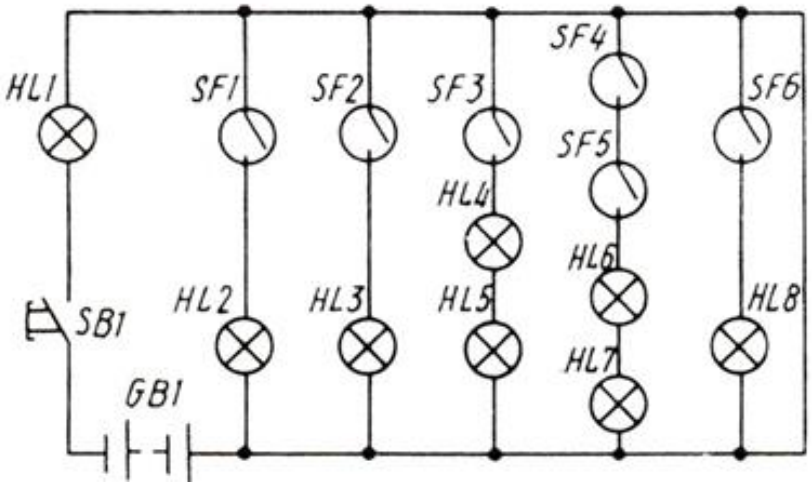

Рис. 2

Пример оформления панели второй игры «Я открываю уравнение состояния идеального газа Менделеева – Клапейрона» показан на рис. 3.

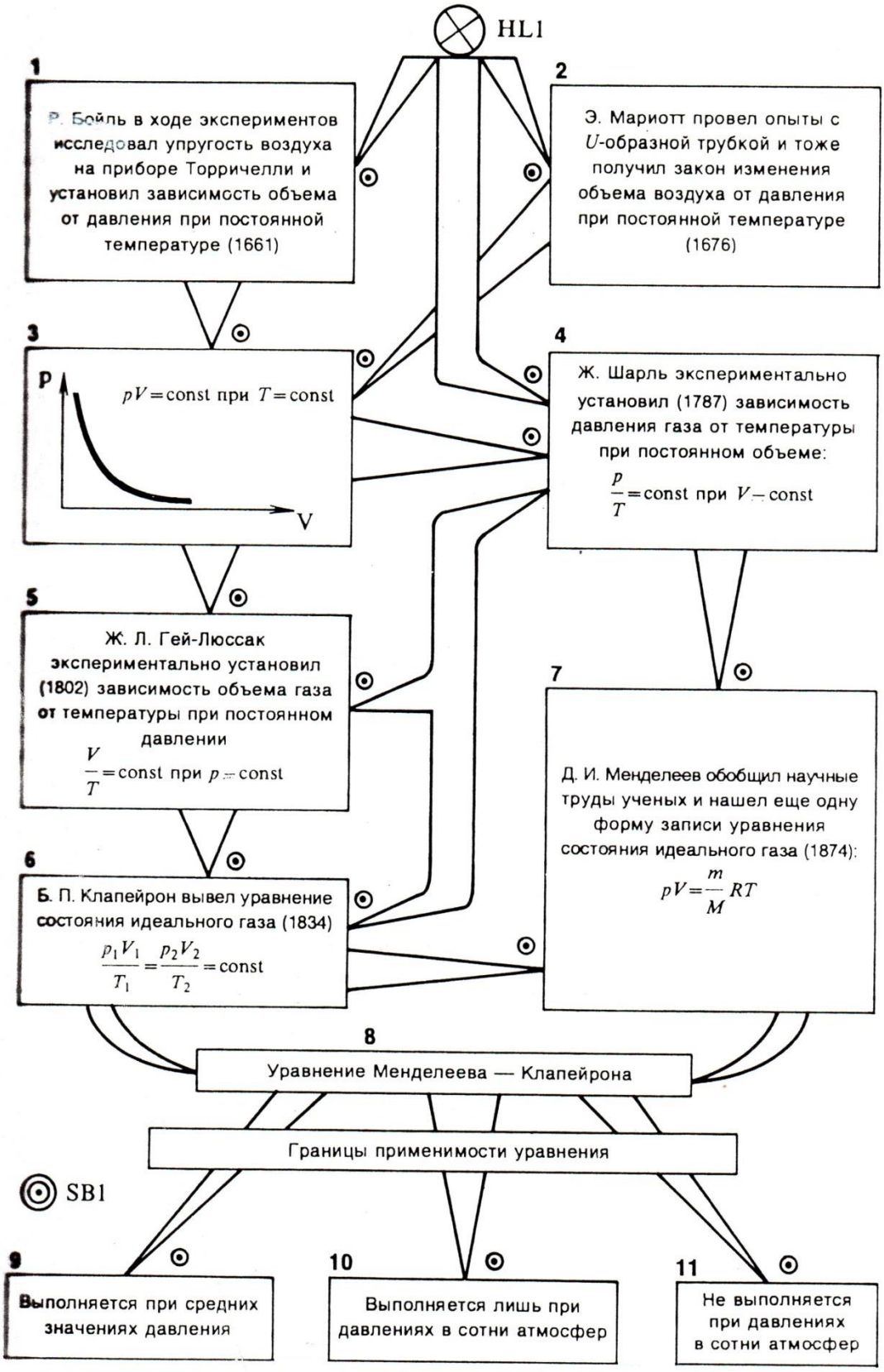

Рис. 3. Игра «Я открываю уравнение состояния идеального газа Менделеева – Клапейрона»

Стрелки указывают всевозможные пути рассуждения ученых: среди них могут быть правильные и неверные. Задача учащегося состоит в правильном выборе пути научного познания при открытии уравнения состояния газа. Поскольку в этой игре больше блоков информации, то электрическая цепь будет иной, несколько отличной от первой (рис. 4).

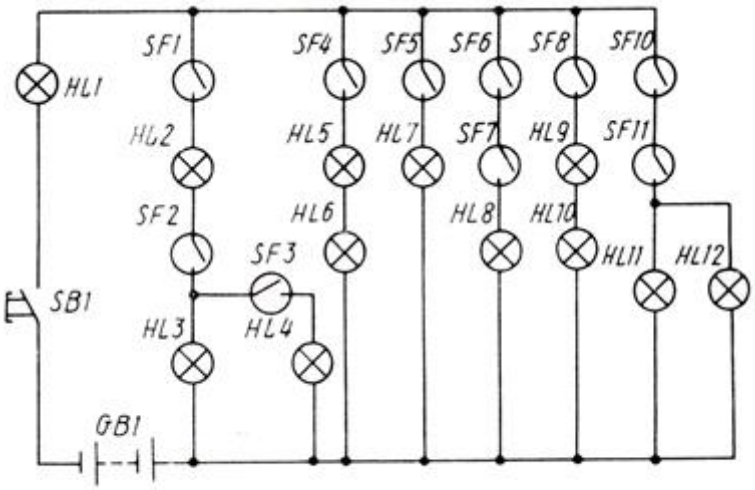

Рис. 4

Герконы с лампочками устанавливаются под блоками в следующей последовательности: SF1, HL2 – под блоком 1; SF2, HL3 – под блоком 2; SF3, HL4 – под блоком 3; SF4, HL5 – под блоком 4; SF5, HL6 – под блоком 6; SF6, SF7, HL7 – под блоком 7; SF8, SF9, HL8 – под блоком 9; SF10, HL9 – под блоком 10; SP11, HL10 – под блоком 12. Различные сочетания соединения герконов дают возможность управлять рассуждениями учащихся при открытии уравнения состояния газа. Например, последовательное соединение в герконах SF10, SF11 означает границы применимости уравнения (оно «работает» при средних значениях давления и не выполняется при давлениях в сотни атмосфер). Если учащийся не укажет одно из условий, то лампочки не загорятся.

С. Г. Молчанов

«Самореализация» или «социореализация»? Вопрос к читателю

В статье рассматриваются архиважные вопросы, касающиеся воспитания ребенка: что важнее – уникальность детства в самореализации или подготовка ребенка к социореализации в обществе? Один из вопросов, на который необходимо ответить– какого человека мы воспитываем?

Ключевые слова: ребенок, самореализация, социореализация, ресоциализация.

Останемся ли мы в рамках исполнения Десятилетия детства либералами, утверждающими, что стандарт дошкольного образования в его нестандартности, а уникальность детства в *самореализации*, или будем готовить ребенка к ответственной гражданственности и духовно-нравственной жизни, к *социореализации*? Мы должны ответить себе, ребенку, родителям, государству на вопрос: *какого человека мы воспитываем*? Потребителя или Созидателя? Пассивного наблюдателя или пассионарного делателя?

Раньше у нас не было сомнений!

Но либерализация общественно-политической жизни дала негативные эффекты, влияющие и на демографическую ситуацию, и на дошкольное детство, и на родительство, и на дошкольное образование.

Со стороны государства ставится задача улучшения демографической ситуации, укрепления семьи (В. В. Путин), а с другой стороны к нам проникают все новые либеральные, но, по существу, антисемейные, антидетские движения, навязываемые нам обществом потребления: семья без детей (childfree), детонелюбие (childhate), ювенальные инициативы, фостерные семьи (foster care), однополые «браки» (с разрешением усыновления), радужные семьи, искусственно (ЭКО; ИКСИ) рожденные дети, гражданские «браки», смена пола, ЛГБТ-псевдоценности и проч.). И все они идут под флагом *индивидуализации* и *самореализации*.

И возникает вопрос цели воспитания! Это готовность к **само**реализации или **социо**реализации?

Когда речь идет о *достижениях* воспитанника, тогда почему-то все исследователи, не задумываясь, пользуются либеральным термином «самореализация». В нормативных, инструктивно-методических документах также используется этот некорректный термин. Советники вложили его даже в уста Президента РФ В. В. Путина: так, в ходе январского (2019 г.) визита в Калининград он подчеркнул необходимость создания благоприятной культурной инфраструктуры для успешной «самореализации» граждан.

В связи с этим мы посчитали важным направить в адрес Президента РФ следующее предложение: вместо либерального термина «самореализация» употреблять термин «социореализация». Наше предложение было рассмотрено в Администрации Президента, направлено в Минпрос РФ и принято к сведению (*Письмо А26-13-1321471 от 11.01.2019 за подписью Н. Литвиновой, сотрудника Администрации Президента РФ*).

По каким же русскофонным и нелиберальным основаниям предпочтительнее употребление термина «социореализация»?

Во-первых, в русском языке существует правило, что сложное (с двумя корнями) слово образуется либо из слов только с русскими корнями, либо – только с иностранными. Например, *авто*... и ...*мобиль*[1]. Оба корня из латыни. Если оба корня перевести на русский язык, это будет выглядеть так - *само*...+...*движущийся*. Но сказать *само-мобиль (mobile)* или авто- (*auto)движущийся* нельзя. Это и нарушение правил, и нелепо. Так может сказать только человек малообразованный.

Поэтому, если мы хотим создать двукоренное слово и передать смысл «само-» и при этом использовать в качестве второго корня латинский корень «realis» (вещественный)[2], то следует и смысл «само-» перевести на латынь – «autos», в которую слово это перекочевало из греческого.

И тогда компетентный человек, уважающий русский язык, должен сказать – «аутореализация» или «автореализация». Ведь существует в психологической практике феномен «аутотренинг», но никто не говорит: «**само**-тренинг». К сожалению, многие наши коллеги в научных и методических текстах не соблюдают правил и без должного уважения относятся к русскому языку.

По вышеприведенным основаниям и из уважения к русскому языку, термин «самореализация» не имеет права на существование, тем более в научных или нормативно-правовых текстах.

Во-вторых, слово «социореализация» образовано из двух латинских слов (корней), что соответствует правилам русского языка.

---

[1] Заимствовано из французского языка – automobile (фр.), а образовано из двух иноязычных корней – гр. autos сам + лат. mobilis подвижной [14].

[2] «Реализация (<позднелат. realis – вещественный) – 1) осуществление чего-либо, проведение в жизнь какого-либо плана, проекта, программа, намерения и т. п.; 2) продажа товара, превращение имущества или ценных бумаг в деньги».

В-третьих, можно не доказывать, что человек может реализовать себя только в социуме и стать личностью. Esse quam videri (Быть, а не казаться) – утверждалось уже во времена Античности и использовалось при обучении античных детей нормам поведения. Это изречение наполнено философским противопоставлением *видимости* и *сущности*, *маски* и *лица*, *потребления* и *духовности, индивидуальности* и *социальности*. Полезность человека всегда определялась его полезностью для людей, а не для «*само»*-го себя. Не для **само**реализации создан человек, но для **социо**реализации.

В-четвертых, в Послании Президента РФ (12.12.2012 г.) было указано на «дефицит духовных скреп», т. е. на слабую выраженность у современного российского гражданина таких качеств (социальных компетенций), как ответственность, гражданственность, духовность, пассионарность, креативность и т. д. А это качества, которые лежат в основании социальной активности и созидательности.

И все эти качества (социальные компетенции) реализуются в социальном пространстве по отношению к окружающим человека людям в виде поступков (актов, акций, деяний, подвигов). А эти поступки либо полезны (социореализация), либо вредны (диссоциореализация, аутореализация, *самореализация*).

В-пятых, сейчас много внимания ученые вынуждены уделять исследованию ***ресоциализации***, т. е. тому, как из вредного человека сделать полезного. Ресоциализацию можно считать в этом контексте антонимом самореализации и диссоциализации, т. е. ресоциализация нужна как реабилитация после самореализации, как исправление всего того, что сотворено самореализацией. Значит, изначально нужно заниматься **социо**реализацией.

В-шестых, человек либо полезен обществу (семье, окружающим, государству), либо вреден. Социореализующийся человек полезен и другим, и себе. Самореализующийся – вреден и другим, и себе. Ведь член ЛГБТ-сообщества, наркоман, алкоголик, коррупционер и прочие негативные персонажи «успешно» САМО- или АУТО-реализуются, но они вредны.

Индивидуализм, потребительство, анимальность – признаки самореализации, а вот духовность, гражданственность, пассионарность, ответственность, креативность являют собой **социо**реализацию.

В-седьмых, выбор слова для обозначения развивающего пространства в ДОО тоже фиксирует противостояние потребительства и духовности. ***Предметно***развивающая, вещная среда (К. Левин) ориентирует на потребительство, на самореализацию, а ***социо***развивающая (Ж. Нюттен) – на созидание, на **социо**реализацию.

Таким образом, социальная активность, созидательность ребенка в будущем может проявлять себя в трех основных сферах отношений: социально-бытовые в семье; социальные в обществе; социально-профессиональные в труде. И во всех трех сферах деятельность должна быть направлена на совершение полезных действий и поступков.

Поэтому все статьи, представленные авторами этого номера, обсуждают проблему социально-профессиональных компетенций педагогических работников, которые сосредоточивают взаимодействие с семьей на эмоционально-волевой и действенно-практической сферах личности ребенка, на формировании его позитивной **социореализованности**.

И. В. Сапунова

Дети с ограниченными возможностями здоровья и талантливые дети в инклюзии: направление образовательной политики и взгляд педагогов

В статье представлены выборочные результаты исследования, связанные с определением степени актуальности проблемы инклюзивного образования применительно к различным категориям обучающихся (лица с ограниченными возможностями здоровья, талантливые дети). Акцентируется необходимость выявления профессиональных дефицитов педагогов в контексте многообразия образовательной среды. На основе полученных результатов исследования делается вывод, что педагоги и руководители связывают инклюзивное образование только с детьми с ограниченными возможностями здоровья, исключая из контекста инклюзии одаренных детей.

Ключевые слова: инклюзивное образование, дети с ограниченными возможностями здоровья, одарённые дети, профессиональные дефициты.

Социокультурные изменения в обществе актуализируют проблему разработки и внедрения новых образовательных моделей, адекватных этим изменениям и ориентированных на качественное совершенствование процесса социализации и адаптации детей с разными потребностями.

В контексте современных реформ в образовании встает вопрос о необходимости введения инклюзивных подходов в обучении.

Несмотря на то, что Закон об образовании в Российской Федерации четко обозначил инклюзивное образование как «обеспечение равного доступа к образованию для всех обучающихся с учетом разнообразия особых образовательных потребностей и индивидуальных возможностей» (ст. 2, п. 27) [10], в России принято рассматривать инклюзивное образование как совместное образование детей с ограниченными возможностями здоровья и типично развивающихся детей.

«Документы Организации Объединенных Наций (ООН), Организации Объединенных Наций по вопросам образования, науки и культуры (ЮНЕСКО), практический опыт стран Европы, где инклюзивное образование достигло высокого уровня, позволяет сформулировать понятие инклюзивного образования более широко. При этом выделяются следующие группы лиц, относящихся к инклюзии: инвалиды, представители этнических меньшинств, люди нетрадиционной сексуальной ориентации, маргинальные слои общества, в том числе ВИЧ-инфицированные, мигранты, студенты-иностранцы, люди, оказавшиеся в трудной жизненной ситуации, одаренные дети, лица с различными интеллектуальными и физическими отклонениями и др.» [2]

Образовательные организации, работающие в формате инклюзии, приспосабливаются ко всем обучающимся, независимо от их психических, социальных, интеллектуальных, языковых, национальных и прочих особенностей.

Лица с ОВЗ (ограниченными возможностями здоровья) могут иметь особые образовательные потребности, то есть потребности в условиях, необходимых для максимальной реализации индивидуальных возможностей в обучении (с учетом характера и степени выраженности нарушений).

Понятие «особые образовательные потребности» равно применимо не только к детям с ограниченными возможностями здоровья (ОВЗ), но и к одаренным детям. Многочисленные исследования показывают, что психологическое своеобразие одаренных детей, их повышенные познавательные потребности и возможности часто становятся источником трудностей и проблем, возникающих у них в процессе обучения. Традиционная образовательная система, ориентированная на абстрактного «среднего» ученика, может оказывать серьезное противодействие развитию одаренных учащихся,

способствовать нарушению их психического и психологического здоровья. [11] Одаренные дети нуждаются в социализации и в интеграции в общество.

Идея выявления и поддержки талантливых детей находит свое отражение в ряде федеральных нормативных актов. [9,5]

Национальная образовательная инициатива «Наша новая школа» определила одно из основных направлений государственной образовательной политики, отметив необходимость развития системы поддержки талантливых детей. [3]

В Федеральной программе развития образования на 2016–2020 годы говорится о формировании банка лучших дополнительных общеобразовательных программ, в том числе для детей с особыми потребностями (одаренные дети, дети-сироты и дети, оставшиеся без попечения родителей, дети- инвалиды, дети, находящиеся в трудной жизненной ситуации). [8]

Анализ федеральных документов показывает последовательную образовательную политику в обеспечении конституционных прав на образование не только детей с ограниченными возможностями здоровья, но и одаренных детей.

Одним из важных условий успешного развития и обучения детей с особыми познавательными потребностями является наличие специалистов (дефектологов, педагогов-психологов, учителей-логопедов) в штате образовательной организации и учителей, воспитателей, подготовленных к работе с данными категориями детей.

С момента принятия «Закона об образовании в Российской Федерации» от 29.12.2012 года впервые в законодательном порядке был введён принцип индивидуального подхода в обучении. Перед педагогами были поставлены задачи выявления и дальнейшего развития способностей *каждого* ребенка.

Разнообразие контингента обучающихся диктует новые требования к профессиональной подготовке педагогов. Эта специфика закреплена в нормативных актах. [6]

Но, если в странах Европы инклюзивное образование уже достаточно развито, то в России инклюзия все еще является новой сферой профессиональной деятельности педагогов.

Выявлению профессиональных дефицитов педагогов в контексте многообразия образовательной среды на основе инклюзивных подходов посвящено исследование, проведённое в Санкт – Петербурге.

Один из этапов исследования проводился методом анкетирования (Google форма) участников образовательного процесса (педагогов, руководителей детских садов и общеобразовательных школ Санкт-Петербурга).

Основу анкеты составила характеристика обобщенных трудовых функций педагога, заявленных в Профессиональном стандарте педагога.

В качестве определения рабочего понятия «одаренные дети» было взято определение, сформулированное российскими учеными (Д. Б. Богоявленская, В. Д. Шадриков, Ю. Д. Бабаева, А. В. Брушлинский, В. Н. Дружинин, Рабочая концепция одарённости, М., 2003). Одаренность – это системное, развивающееся в течение жизни качество психики, которое определяет возможность достижения человеком более высоких, незаурядных результатов в одном или нескольких видах деятельности по сравнению с другими людьми. [1]

Опрос педагогов на первом этапе исследования включал участие 523 респондентов: педагоги и специалисты из 9 школ и 15 детских садов Санкт- Петербурга. (табл. 1)

Таблица1

Характеристика выборки педагогов

Учитель	244
Воспитатель	148
Специалисты (учителя-логопеды, дефектологи, педагоги-психологи)	89
Другие (зам.руководителей по различным направлениям, инструктор по физ.воспитанию, музыкальный руководитель)	42
	Всего: 523

Укрупненная возрастная структура респондентов представлена базовым возрастом 36 – 45 лет (31,93%), и практически в равном соотношении представлен возраст 26 – 35 лет (22,11%) и 46- 60 лет (24,66%). Педагогический стаж более 16 лет у подавляющего количества педагогов, высшее педагогическое образование имеют 56,97% респондентов, среднее профессиональное педагогическое – 25,23%.

В опросе руководителей так же приняли участие директора общеобразовательных школ и заведующие детских садов Санкт-Петербурга и Всеволожска. Характеристика выборки представлена в таблице 2.

Таблица 2

Основные характеристики выборки респондентов (руководителей)

Образовательная организация (41)	Школа	14	
	Детский сад	27	
Стаж в должности	До 3 лет	12 (чел.)	29,2%
	4–10 лет	23	56,09%
	Больше 10 лет	6	14,63%
Возраст	До 30 лет	0	0
	От 31 до 40 лет	20	48,78%
	От 41 до 50 лет	17	41,46%
	Старше 50 лет	4	9,75%
Образование	Высшее педагогическое	36	87,80%
	Высшее непедагогическое	5	12,19%

Среднестатистический портрет руководителя образовательной организации Санкт-Петербурга по данным опроса следующий: это женщина 40 лет со стажем в должности 7,5 лет и высшим педагогическим образованием (87,80%).

В целях исследования были сформулированы частные гипотезы.

Гипотеза №1

Вне зависимости от типа учреждения общего образования (школа или детский сад) представления об инклюзивном образовании у педагогов, руководителей и специалистов будут связаны с работой с детьми с ограниченными возможностями здоровья (ОВЗ) и не будут включать в контекст инклюзии талантливых детей.

По данным таблицы 3 видно, что подавляющее количество опрошенных педагогов школ и детских садов считают, что в практической деятельности чаще встречаются с детьми с ограниченными возможностями здоровья.

Таблица 3

Категории детей, которые чаще выделяют педагоги
в контексте инклюзии (человек)

Категории обучающихся	Педагоги школы	Педагоги детского сада
Дети с ОВЗ	209	169
Одаренные дети	49	31
Дети-мигранты	36	29

Педагоги на практике чаще встречаются (выделяют из общего состава) с детьми ОВЗ, восемь из десяти педагогов (82,40%) считают инклюзивной средой совместное обучение типично развивающихся детей и детей с ОВЗ (табл. 4)

Таблица 4

Сводная таблица распределения ответов от общего количества опрошенных педагогов
в процентном соотношении (523 человека)

Дети нормы+ ОВЗ	82,40%
Дети нормы+ мигранты	5,35%
Дети нормы+ ОВЗ, мигранты, одаренные	10,70%

Таблица 5

Наиболее часто встречающиеся в практике категории детей
(мнение руководителей ОО)

Дети с ограниченными возможностями здоровья	70,73%
Одарённые дети	12,19%
Дети-мигранты	17,07%

Руководители образовательных организаций (ОО) под инклюзивной средой понимают совместное обучение и воспитание типично развивающихся детей и детей с ОВЗ (80,48%) (табл. 6). Возможно, это связано с тем, что в практике респонденты встречают чаще именно детей с ОВЗ (табл. 5).

Таблица 6

Распределение ответов руководителей на вопрос:
«Инклюзивное образование – это …»

Класс/ группа, в которых вместе с типично развивающимися детьми обучаются дети с ограниченными возможностями здоровья	80,48%
Класс/ группа, в которых вместе с типично развивающимися детьми обучаются дети с ограниченными возможностями здоровья, дети-мигранты, одаренные дети.	19,51%
Класс/ группа детей, в составе которой есть представители различных национальных меньшинств, религиозных направлений.	0%

Представления опрошенных руководителей и педагогов, включая специалистов, об инклюзивной среде совпадают (82,40% - 80,48%). Обе группы респондентов определяют инклюзивное образование как совместное обучение типично развивающихся детей и детей с ограниченными возможностями здоровья.

По результатам опроса можно говорить о том, что гипотеза №1 подтверждается.

Гипотеза №2

Будут совпадать представления руководителей и педагогов о наличии профессиональных дефицитов для реализации программ инклюзивного образования у педагогов.

В контексте исследования в основу определения «дефицит» исследователями был взят сформулированный в словаре Ожегова С. И. термин: ДЕФИЦИТ, -а, м. 1. Недостаток, нехватка чего-нибудь 2. Что-н. не имеющееся в достаточном количестве (разг.). [4]

Наиболее высокие показатели по категории детей с ОВЗ представлены на рисунке 1. Здесь респонденты особо отмечают академические компетенции (умение разрабатывать программы, умение организовать урок/занятие в соответствии с особенностями детей, знание приемов и методов в работе с детьми и умение адаптировать и применять на практике). Отдельно отмечают необходимость создания безопасной среды (98,27% – педагоги; 93,38% – руководители). Наиболее важным респонденты считают формирование умения оценить «успешность» ребенка (55,25% – педагоги; 97,05% – руководители) и навыки партнерской работы со специалистами (99,04% – педагоги; 92,16% – руководители), понимание социальных проблем этой категории детей (88,71% – педагоги, 55,14% – руководители.

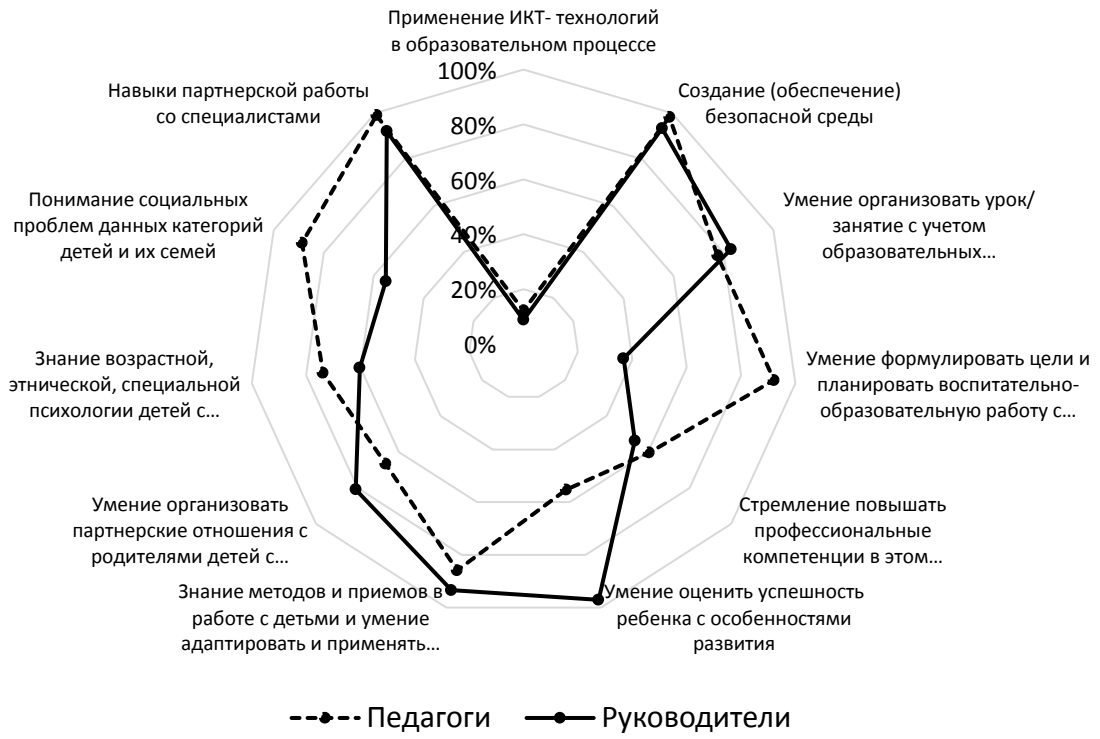

Рис. 1. Необходимые знания и умения в работе с детьми с ограниченными возможностями здоровья

Для работы с одаренными детьми респонденты выделяют владение ИКТ-технологиями (89,29% – педагоги; 77,95% – руководители) и умение организовать урок/ занятие с учетом образовательных потребностей детей (81,64% – педагоги). Руководители этой позиции отдают 21,32% (рис. 2).

Рис. 2. Необходимые знания и умения в работе с одаренными детьми

Возможно, педагоги не выделяют одаренных детей на общем фоне, не считают необходимым развитие каких- либо отдельных профессиональных умений в работе с этой гомогенной группой.

Педагоги и руководители в необходимых знаниях умениях выделяют те, которые, по их мнению, нужны для работы с детьми с ОВЗ. Именно с этой гомогенной группой респонденты чаще встречаются в практической деятельности. Формулируя необходимые профессиональные дефициты для работы с этой категорией детей в составе инклюзивной группы/класса, респонденты выделяют необходимые знания, умения и трудовые действия.

Одаренных детей респонденты не выделяют на фоне типично развивающихся детей и не определяют необходимые профессиональные дефициты.

Гипотеза 2 подтвердилась частично.

Гипотеза №3

Представления педагогов и руководителей о возможных причинах трудностей в организации работы с разными категориями обучающихся будут совпадать.

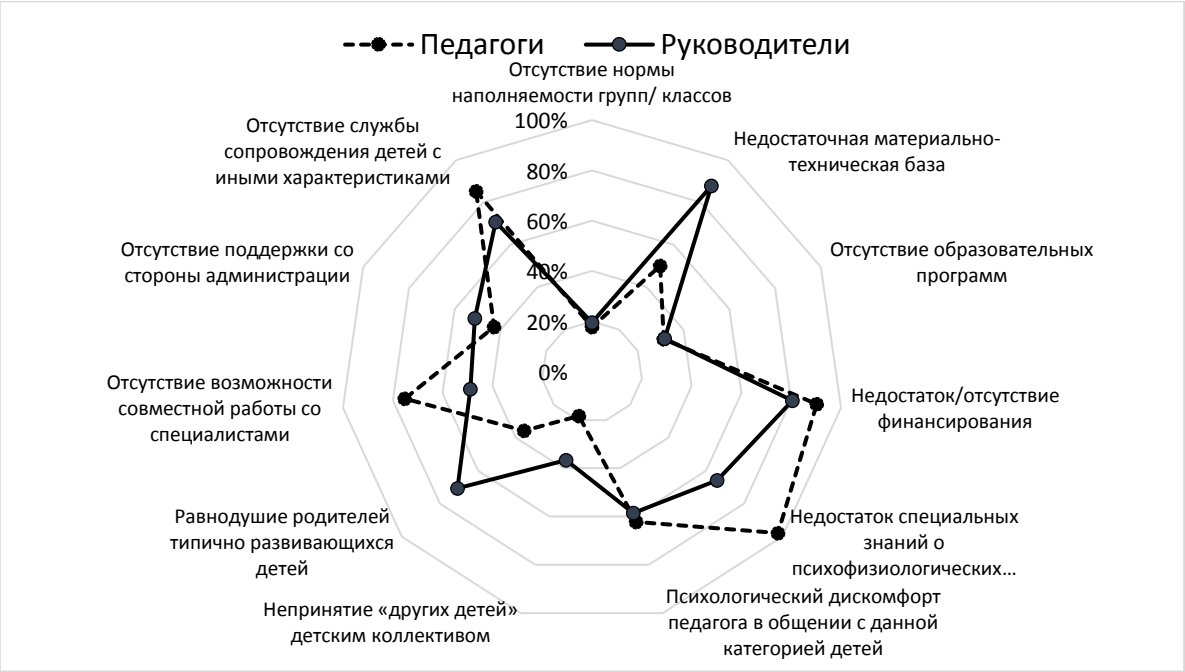

Рис. 3. Возможные причины трудностей в организации работы с детьми с ограниченными возможностями здоровья.

Мнение педагогов и руководителей о возможных причинах трудностей в организации работы с детьми с ОВЗ совпадает (с незначительной разницей) по следующим направлениям:

- отсутствие норм наполняемости групп/классов;
- психологический дискомфорт педагога в общении с детьми с ОВЗ;
- отсутствие образовательных программ;
- недостаток финансирования;
- отсутствие службы сопровождения для детей с особыми характеристиками;
- отсутствие поддержки со стороны администрации (рис. 3).

Разные мнения высказаны педагогами и руководителями по параметру «непринятие «других детей» детским коллективом» (18,35% и 36,58% соответственно). Возможно, педагоги и специалисты, работающие непосредственно с детьми, точнее формулируют отношение детского коллектива к детям с ОВЗ.

Недостаток специальных знаний о психофизических особенностях детей с ОВЗ выделяют 97,89% педагогов и 65,85% руководителей. Педагоги, в практике сталкивающиеся с этой категорией детей, испытывают дефицит специальных знаний и выделяют его.

75,14% педагогов и меньше половины (48,78%) респондентов- руководителей называют причиной возможных трудностей в организации работы отсутствие возможности совместной работы со специалистами. Педагоги ощущают необходимость сотрудничества со специалистами в практической деятельности и особенно выделяют эту возможную причину.

Респонденты-руководители склонны называть одной из главных трудностей введения инклюзии (87,80%) недостаточную материально-техническую базу, но только 50,09% педагогов с этим также соглашаются. Создание материально-технической базы в большей степени является зоной ответственности руководителей. Можно предположить, что руководители это понимают и особенно выделяют в числе причин возможных трудностей в организации работы с детьми с ОВЗ.

В остальных вариантах расхождения в мнении педагогов и руководителей незначительные.

В определении возможных причин трудностей в организации работы с одаренными детьми (рис. 4) 87,80% руководителей выделили «Отсутствие службы сопровождения детей с иными характеристиками» как основную причину возможных трудностей. 9,17% педагогов разделяют эту позицию. Можно предположить, что педагоги не выделяют одаренных детей в классе/группе и не видят необходимости в наличии службы сопровождения.

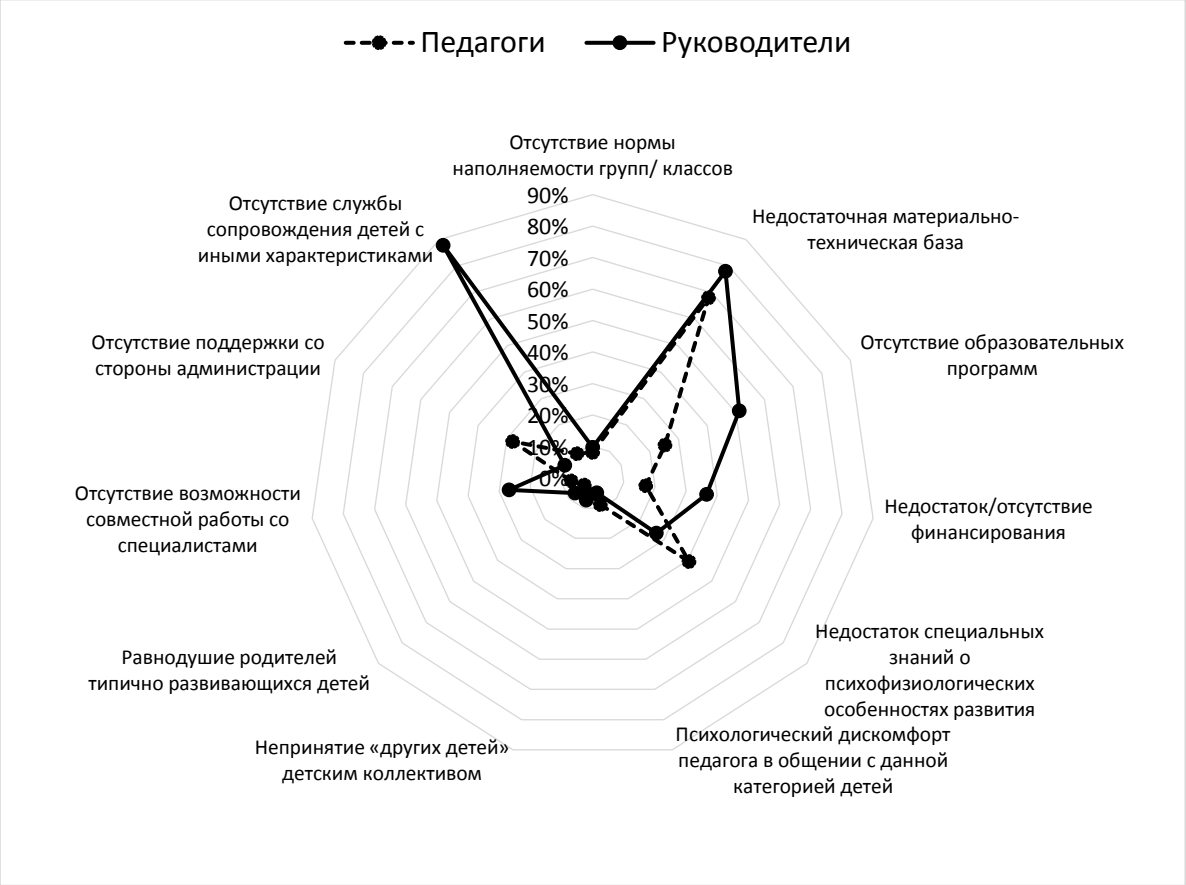

Рис. 4. Возможные причины трудностей в организации работы с одаренными детьми

Половина опрошенных руководителей (51,21%) и 25,23% педагогов выделяют отсутствие образовательных программ; 36,58% руководителей и 17,01% педагогов называют в числе причин трудностей организации работы недостаток финансирования. Разница по обоим пунктам в суждениях педагогов и руководителей почти в два раза.

Почти треть опрошенных педагогов выделяют отсутствие поддержки со стороны администрации. По остальным возможным причинам мнения педагогов и руководителей практически одинаковое и слабо выражено (кроме недостаточной материально – технической базы).

По результатам опроса можно сделать вывод, что респонденты не выделяют в потоке обучающихся одаренных детей, не считают необходимым развитие каких - либо отдельных профессиональных умений, кроме использования ИКТ технологий, и причины возможных трудностей в организации работы связывают в основном с недостатком материально – технической базы и финансирования. [2]

Гипотеза №3 подтвердилась частично.

Заключение

Разнообразие контингента обучающихся диктует новые требования к профессиональной подготовке педагогов

Проведенные эмпирические исследования позволили выявить актуальность формирования компетенций, необходимых педагогам в работе в условиях многообразия контингента, выделили профессиональные дефициты, как их видят сами педагоги и руководители образовательных организаций, определили трудности, возникающие в процессе введения инклюзии.

Так как инклюзивное образование является инновационным направлением в развитии российской системы образования, то требуется создание эффективных и грамотных механизмов перехода от частных достижений к стабильно функционирующей системе инклюзивного образования. Результаты данного фрагмента исследования могут быть использованы руководителями разных уровней системы образования при введении инклюзии.

Список литературы

1. Богоявленская Д. Б, Шадриков В. Д. Рабочая концепция одаренности. М., 2003.

2. Заиченко Н. А., Сапунова И. В. Гетерогенность и инклюзия в представлениях педагогов и руководителей образовательных организаций. // Инклюзия в образовании. Т.3. №2 (10). С. 56–73. 2018.

3. Коршунова О. В. Теоретико-методологические основы инклюзии в образовании // Научно-методический электронный журнал «Концепт». – 2016. – Т. 8. – С. 16–20. – URL: http://e-koncept.ru/2016/56114.htm. (Дата обращения12.05.2019).

4. Национальная образовательная инициатива «Наша новая школа» [Электронный ресурс] Пр-271 опубл. 4.02.2010 тип – Указ Президента URL: http://минобрнауки.рф/документы/1450.

5. Ожегов С. И. Словарь [Электронный ресурс] URL: http://slovarozhegova.ru/word.php. (Дата обращения 12.09.2017).

6. Постановление Правительства РФ от 17.11.2015 №1239 «Об утверждении Правил выявления детей, проявивших выдающиеся способности, сопровождения и мониторинга их дальнейшего развития» [Электронный ресурс] (с изменениями и дополнениями от 6.05.2016, 24.06 2017) URL: http://base.garant.ru.

7. Профессиональный стандарт педагога [Электронный ресурс]. http://www.zakonprost.ru/article/317. (Дата обращения 12.02.2018).

8. Федеральная программа развития образования на 2016–2020 годы [Электронный ресурс] URL: http://www.consultant.ru/law/hotdocs/43240.html.

9. Федеральная целевая программа «Одаренные дети». Утв. Постановлением Правительства РФ от 25.08.2002 №625 [Электронный ресурс]: URL: http://base.garant.ru.

10. Федеральный Закон ФЗ №273 от 29.12.2012 «Об образовании в Российской Федерации» [Электронный ресурс]: URL: http://www.rg.ru/2012/12/30/obrazovanie-dok.html. (Дата обращения: 17.08.2019).

11. Шумакова Н.Б. Развитие общей одаренности детей в условиях школьного обучения [Электронный ресурс]: URL: .http://nauka-pedagogika.com/psihologiya-19-00-13/dissertaciya-razvitie-obschey-odarennosti-detey-v-usloviyah-shkolnogo-obucheniya#ixzz4qipH2xFV (Дата обращения: 19.08.2019)

Н. Н. Ворожцова

Методика подготовки педагогического совета по теме «Развитие текстовой компетентности обучающихся»

В статье рассматриваются методические особенности реализации системно-деятельностного подхода в процессе организации педагогического совета в условиях работы сельской школы, раскрываются конкретные приёмы работы педагогического коллектива на каждом этапе подготовки педсовета.

Ключевые слова: педагогический совет, системно-деятельностный подход, временный творческий коллектив, методическое сопровождение, нетрадиционные приёмы, инновационный педагогический опыт, текстовая компетентность.

Педагогический совет – один из наиболее эффективных инструментов управления школой. Педагогический совет в педагогической литературе определяется как собрание учителей школы, полномочное решать учебные и административные вопросы. В настоящее время в связи с введением стандарта образования второго поколения изменились методологические подходы к организации учебного процесса. Следовательно, возникает необходимость использовать новые подходы в процессе и подготовки, и проведения педагогического совета.

Рассмотрим особенности реализации системно-деятельностного подхода в процессе подготовки педагогического совета на тему «Использование нетрадиционных приёмов для развития текстовой компетентности обучающихся», который по плану работы МКОУ СОШ д. Денисовы Слободского района Кировской области планируется провести в марте 2020 года.

Этап подготовки требует длительного времени, поскольку на этом этапе осуществляется сбор информации по теме педагогического совета, анализируется опыт работы учителей, создаются временные творческие коллективы (ВТК) по выполнению специальных заданий с целью осмысления обсуждаемых проблем и подготовки качественных выступлений. На этом этапе активно работают администрация и методическая служба школы, осуществляя методическое сопровождение подготовки коллектива к педагогическому совету. Методическое сопровождение мы рассматриваем как определённую «дозированную» помощь участникам педагогического совета.

На этапе проведения предполагается информировать коллектив о выполнении решений предыдущего педсовета, чётко определить предмет обсуждения на данном педсовете, мотивировать учителей для решения проблем по теме предстоящего педсовета, определить уровень готовности учителей к активной работе на педсовете.

Затем для теоретической части педсовета предполагается подготовить основной доклад по теме педагогического совета, который раскрывает актуальность темы и обосновывает эффективные пути решения проблем, влияющих на качество образовательной практики коллектива школы. В методической части планируются выступления учителей, которые работали в творческом коллективе и апробировали новые приёмы работы. Цель их выступления – предложить свои рекомендации по результатам инновационной деятельности.

В практической части педсовета мы обсудили открытые уроки творчески работающих учителей и аналитическую работу коллектива школы по результатам педагогического наблюдения в ходе открытых уроков.

В итоговой части педсовета должны прозвучать оценочные выступления по результатам работы педагогов, обсуждение проекта решения педсовета, утверждение программы последующих действий коллектива по выполнению решения педсовета.

Этап выполнения решения имеет важное значение в деятельности коллектива, поскольку именно на этом этапе учителя школы участвуют в развитии нового педагогического опыта, анализируются результаты достижения школьников и каждый учитель определяет своё отношение к деятельности по выполнению решений педсовета.

В качестве примера рассмотрим особенности методической подготовки педагогического совета по теме «Развитие текстовой компетентности обучающихся».

В подготовке педагогического совета предполагается участие всего коллектива МКОУ СОШ д. Денисовы (по штатному расписанию – 17 педагогов). Как правило, в нашей школе педагогический совет проводится в каникулярное время в течение двух часов (120 мин.). В фойе школы оформляется выставка дидактических материалов, которая отражает достижения учителей школы по теме педагогического совета. Распределение обязанностей педагогического коллектива представлено в табл. 1.

Таблица 1

Распределение обязанностей коллектива по подготовке педагогического совета по теме «Развитие текстовой компетентности обучающихся»

№ п/п	Деятельность по подготовке педсовета	Исполнители
1	Разработка сценария педсовета, подготовка доклада, методическое сопровождение хода подготовки (консультации и экспертиза результатов работы)	Директор, зам. директора по УВР, зам. директора по ВР и руководители ШМО
2	Анкетирование учителей МКОУ СОШ д. Денисовы по теме педсовета	Руководители ШМО
3	Подготовка и проведение открытых уроков в ходе практической части педсовета	Участники временного творческого коллектива
4	Анализ открытых уроков. Подготовка выступления в ходе итоговой части педсовета	Представители каждого ШМО
5	Подготовка выступлений из опыта работы учителей других школ по теме педсовета	Представители каждого ШМО
6	Подготовка выставки дидактических материалов по теме педсовета (из опыта работы учителей МКОУ СОШ д. Денисовы)	Заместители директора по УВР и ВР

В процессе подготовки педагогического совета предполагается определить, какими нетрадиционными приёмами развития текстовой компетентности обучающихся владеют учителя нашей школы. С этой целью мы можем использовать педагогическую диагностику в форме анкетирования, по результатам которой оформляется аналитическая таблица и подготавливается выступление для теоретической части педсовета. В диагностической карте учителя предлагается перечень следующих приемов формирования читательской компетентности: приемы активного чтения, приемы активизации ранее полученных знаний, приемы графической организации учебного материала, приемы, требующие творчества учащихся, методы и приемы, используемые при групповой работе, перечисляются и другие приемы.

Содержание, логику работы коллектива школы и структуру педагогического совета хорошо иллюстрирует план-программа проведения этого важного для развития школы образовательного события (табл. 2). При подготовке педагогического совета необходимо четко поставить перед коллективом цель и задачи. Так, на педсовете по

теме «Развитие текстовой компетентности обучающихся» сформулированы следующие цель и задачи.

Цель – подготовить педагогический коллектив к внедрению в практику работы нетрадиционных приёмов развития текстовой компетентности обучающихся.

Задачи:

1. Провести заседания ШМО по изучению проблемы готовности учителей школы к использованию приёмов развития текстовой компетентности в образовательной практике; познакомиться с опытом работы учителей России, Кировской области и Слободского района по теме педсовета «Развитие текстовой компетентности обучающихся».

2. Разработать план-программу проведения педсовета, подготовить проект решения и обеспечить методическое сопровождение деятельности педагогов школы в период подготовки педагогического совета.

3. Создать временный творческий коллектив по обеспечению демонстрации в практической части педсовета опыта использования инновационных приёмов развития текстовой компетентности обучающихся.

4. Оформить выставку дидактических материалов «Достижения учителей школы по решению проблемы развития текстовой компетентности обучающихся».

Таблица 2

Проект плана-программы педагогического совета
на тему «Развитие текстовой компетентности обучающихся»

Время	Название мероприятия	Ответственный	Место проведения
9.00–9.30	Выставка дидактических материалов «Достижения учителей школы по решению проблемы развития текстовой компетентности обучающихся» (из опыта работы учителей МКОУ СОШ д. Денисовы)	Зам. директора по УВР и ВР	Фойе 2-го этажа
Теоретическая часть педсовета			
9.30–9.40	Открытие педсовета. Информация о выполнении решений предыдущего педагогического совета. Определение проблемы и предмета обсуждения на педсовете	Директор	Актовый зал
9.40–10.00	Теоретическое выступление на тему «Развитие текстовой компетентности обучающихся как необходимое условие качества образования». Особенности организации учебного процесса в сельской школе. Результаты диагностики	Заместитель директора по УВР	Актовый зал
Методическая часть педсовета			
10.00–10.10	Методическое выступление на тему «Педагогическая диагностика как инструмент управления профессиональным ростом педагога» (анализ результатов диагностики)	Зам. директора по ВР	Актовый зал

10.10–10.20	Знакомство с опытом работы учителей страны по теме педсовета (по материалам межрегионального форума «Гуманитарные практики текстовой деятельности в условиях реализации ФГОС»)	Руководитель РМО и ШМО учителей русского языка и литературы	Актовый зал
10.20–10.40	Чайная пауза		Столовая
Практическая часть педсовета			
10.50–11.35	Открытый урок на тему «Страны Европы». Развитие текстовой компетентности обучающихся в ходе практической работы на уроке (7-й класс)	Учитель географии И. П. Конькова	Кабинет географии
10.50–11.35	Открытый урок на тему «Общение». Развитие текстовой компетентности обучающихся процессе работы с оригинальным текстом (6-й класс)	Учитель истории и обществознания М. А. Колодкина	Кабинет истории
10.50–11.35	Открытый урок на тему «Откуда берутся снег и лёд». Работа с несплошным текстом на уроках окружающего мира (1-й класс)	Учитель начальных классов И. А. Нечаева	Кабинет начальных классов
10.50–11.35	Открытый урок «Устные вычисления». Развитие текстовой компетентности обучающихся в процессе решения ситуативных задач (2-й класс)	Учитель начальных классов Т. Г. Слотина	Кабинет начальных классов
10.50–11.35	Открытый урок «Приёмы театральной педагогики – средство развития текстовой компетентности обучающихся» (3-й класс)	Учитель иностранного языка Е. А. Ардышева	Кабинет иностранных языков
11.40–11.50	Экспресс-анализ открытых уроков	Руководители ШМО	Актовый зал
11.50–12.00	Перерыв		
Итоговая часть педсовета			
12.00–12.20	Педагогическая рефлексия: оценочные выступления по работы временного творческого коллектива; обсуждение проекта решения педсовета и утверждение решения	Директор	Актовый зал
12.20–12.30	Разное		

Методический совет школы, как правило, предлагает краткую информацию по теме педсовета с целью мотивации обсуждения проблемы в педагогическом коллективе в период подготовки к педсовету. Информация на бумажном носителе вывешивается в учительской и рассылается учителям в электронном виде.

В заключение можно отметить, что процесс развития читательской компетентности обучающихся двусторонний. С одной стороны, осуществляется целенаправленная педагогическая деятельность по обучению школьников приёмам работы с различными видами текста. Школьники самостоятельно работают в процессе поиска информации и понимания прочитанного (первый этап работы с текстом); преобразования и интерпретации информации (второй этап); оценки информации (третий этап). С другой стороны,

развитие читательской компетентности – это внутренний процесс овладения обучающимися приёмами смыслового чтения и работы с текстом. Таким образом, двусторонний процесс взаимодействия учителя и ученика в процессе развития читательской компетентности формирует читательскую культуру и устойчивую потребность в регулярном чтении. Владение системой приёмов смыслового чтения и работы с текстом обеспечивает эффективный процесс самостоятельной познавательной деятельности школьников и как следствие – повышение качества образования.

Список литературы

1. Галицких Е. О. Диалог в образовании как способ становления толерантности : учеб.-метод. пособие. М. : Академический проект, 2004. 240 с.
2. Камынина Т. П. Педагогический совет – подготовка и проведение // Открытый урок. Первое сентября. URL: https://urok.1sept.ru
3. Приказ Минобразования РФ от 08.09.1992 № 333 «Об утверждении Примерного положения о классах компенсирующего обучения в общеобразовательных учреждениях».URL: https://legalacts.ru/doc/prikaz-minobrazovanija-rf-ot-08091992-n-333/
4. Русских Г. А., Карсакова Г. Н. Управление познавательной деятельностью школьников в условиях открытой профессиональной научно-методической среды. Киров : ООО «Типография «Старая Вятка», 2015. 279 с.
5. Степанов Е. Н. Педагогический совет – продуктивная игра «Моделирование культурно-оздоровительного пространства развития сельского школьника» // Классный руководитель. 2005. № 4. С. 33–35.
6. Стратегии работы с текстом в современной школе : учеб.-метод. пособие : в 2 т. / сост. Т. К. Косолапова, Н. А. Тупицина. М. ; Киров, 2017. Т. 1. 208 с. ; т. 2. 216 с.

Л. Н. Кербель, С. Г. Молчанов, Т. Н. Садыкова

Феномен «позитивная социальная активность» в деятельности педагогического работника

Статья предваряет инновации в области аттестации педагогических работников в части оценивания их социально-коммуникативной компетентности с позиций методологических (ретроспективных и перспективных) оснований понимания, формирования и оценивания представленности и (или) выраженности группы компетенций, входящих в состав феномена «позитивная социальная активность» современного педагогического работника; предлагает обсуждать новые аспекты категорий «социализованность», «гражданственность», «гражданское образование».

Ключевые слова: воспитание, гражданственность, гражданское образование, креативность, ответственность, пассионарность, социализация, социализованность, социальные компетенции, социальная активность.

Феномен «позитивная социальная активность»

Нам следует детально рассмотреть феномен «позитивная социальная активность» в рамках проблемы формирования этой группы компетенций у современного педагогического работника и ее оценивания в процессе аттестации. Системный анализ любого феномена предполагает описание его терминологического пространства [1]. Предварительно, в качестве гипотезы, мы можем предположить, что позитивная социальная активность может быть квалифицирована как совокупность позитивных социальных компетенций, в состав которой входят такие компетенции второго уровня, как, например, ответственность, гражданственность, духовность, пассионарность, креативность и др. Заметим, что эти компетенции (или качества личности) были зафиксированы Президентом РФ В. В. Путиным в числе прочих позитивных, которые должны быть присущи

современному гражданину России, а следовательно, и прежде всего, педагогическому работнику. Формирование этих качеств (компетенций) понимается и как социально-политическая задача возрождения социальной мощи России через «духовные скрепы», «дефицит» которых сегодня испытывает российское общество [4].

Всем известно, что социальные компетенции (качества личности) формируются либо в ходе стихийных воздействий, либо под влиянием целенаправленного, специально организованного воздействия на сознание, чувства, волю и поведение человека [12]. И это общепринятое определение феномена «воспитание».

Если рассматривать способы формирования «позитивной социальной активности», то эта комплексная социальная компетенция становится объектом воздействия и должна быть квалифицирована как объект социального вмешательства. Тогда следует начать с обсуждения категории «воспитание», которая, по существу, и есть описание способов формирования той или иной группы компетенций. Ведь воспитание – это инструмент воздействия на социальную активность, а сама социальная активность выступает как объект, на который это воздействие направлено.

А насколько глубоки и адекватны сегодняшние научные представления о воспитании?

Вот что касается обучения, то в дидактике активно изучался этот феномен, начиная со времен Я. А. Коменского. Об обучении, например, мы знаем, что в нем наличествуют два вида деятельности: преподавание (деятельность педагога) и учение (деятельность обучающегося).

А в воспитании? В нем ведь тоже присутствуют два вида деятельности: воспитателя и воспитанника. А как они названы исследователями? Оказывается, в отечественной педагогике в разделе теория воспитания эти феномены никак не названы! Нет термина для определения деятельности воспитателя и нет термина для определения деятельности воспитанника.

Если обратиться к словарям, то, например, В. И. Даль для описания деятельности воспитателя употребляет такие глаголы, называющие его действия: «заботиться», «вскармливать», «кормить», «одевать», «научать», «наставлять», «обучать» [10]. Таким образом, воспитатель – субъект, который производит все вышеназванные действия.

Значит, в воспитании, так же как и в обучении, происходит передача и организация освоения информации. В чем же отличие воспитания от обучения? Оказывается, информация может быть образовательной, когда педагог учит обучающегося писать «жиши» с буквой «и», а может быть и социальной, когда воспитатель наставляет воспитанника проявлять социальную активность, ответственность, гражданственность, духовность и т. п. Таким образом, следует различать образовательную и социальную информацию, различать процессы передачи и освоения образовательных и социальных компетенций.

Никто не станет возражать, что каждый человек с момента его рождения включается в два процесса – образование и социализацию. И эти два процесса суть развитие человека. При этом развитие – это процесс, не зависящий от воли и сознания педагога, но педагог может в эти процессы вмешаться. Поэтому в любой образовательной организации развернуты два глобальных способа вмешательства: обучение и воспитание.

Обучение и воспитание

Посмотрим на определения этих феноменов в ФЗ «Об образовании…». Воспитание определяется как «деятельность, направленная на развитие личности, создание условий для самоопределения и социализации обучающегося на основе социокультурных, духовно-нравственных ценностей и принятых в обществе правил и норм поведения в интересах человека, семьи, общества и государства» [5, с. 6]. В этом определении слова «развитие личности», «социализация», освоение «норм и правил поведения» позволяют заключить, что воспитание –

это передача и организация освоения социальных компетенций, т. е. компетенций взаимодействия с социальной средой, с социумом.

Обучение же определяется как «целенаправленный процесс организации деятельности обучающихся по овладению знаниями, умениями, навыками и компетенцией, приобретению опыта деятельности, развитию способностей, приобретению опыта применения знаний в повседневной жизни и формированию у обучающихся мотивации получения образования в течение всей жизни» [5, с. 6]. В этом определении слова «знания, умения, навыки и компетенции», «опыт деятельности», «опыт применения» указывают на то, что это образовательные компетенции, т. е. компетенции взаимодействия с окружающей средой кроме среды социальной.

Таким образом, в процесс образования человека можно вмешаться посредством обучения, и обучающийся освоит образовательные компетенции, а в процесс социализации можно вмешаться посредством воспитания, и воспитанник освоит социальные компетенции. Подчеркнем, что и в том и в другом случае речь идет только о позитивных компетенциях. В нашем исследовании в роли воспитанника выступает педагогический работник, осваивающий позитивные социальные компетенции, включая и позитивную социальную активность.

Субъект-объектные отношения

По В. И. Далю, воспитанник – это тот, «кого воспитатель воспитывает…» [10, с. 249], т. е. объект, на который направлено действие (воздействие). Из такого определения следует, что воспитанник – это объект пассивный, только принимающий, не производящий ответного действия, не проявляющий активности. Но сегодня принято утверждать, что воспитанник – это субъект, причем полноправный субъект взаимодействия с другим субъектом – воспитателем. Следовательно, осваивая социальные компетенции, воспитанник выступает как объект воздействия со стороны воспитателя, но когда воспитанник их воспроизводит в своей жизни и в профессиональной деятельности, то становится субъектом. Активным субъектом социальных отношений. Поэтому К. Маркс и определял личность как совокупность социальных отношений.

Каждому человеку принадлежит право быть личностью, но это право не принадлежит ему по наследству, генетически, Право стать личностью нужно завоевать, будучи социально активным. История знает и позитивные и негативные проявления социальной активности, поэтому мы предлагаем обсуждение позитивной социальной активности. Позитивная социальная активность – это деятельность человека, обеспечивающая существование человечества и человека.

Духовность активности

Разъясняя нашу позицию, мы можем сослаться на описание Т. Манном одного из поступков великого немецкого философа А. Шопенгауэра, который в 1848 году не принял сторону народных масс. Народ он называл всевластной сволочью (в наше время хорошо, если людей называют «простой народ», а то ведь и колорадами, и ватниками, и быдлом). И вот Т. Манн рассказывает о том, что Шопенгауэр предложил офицеру, который вел из окна его квартиры наблюдение за людьми на баррикадах, свой театральный бинокль для того, чтобы ему было удобнее выбирать мишени и вести огонь по людям. Т. Манн справедливо утверждает, что социальные, образовательные, философские, политические, гражданские компетенции являются неотъемлемыми составляющими человеческого и личностного начал в субъекте активности. И социальная активность либо позитивна, либо негативна; либо полезна, либо вредна.

Ни у кого, наверное, не вызовет сомнения утверждение, что Игнатий Лайола, Жак де Моле, Мартин Лютер, Оливер Кромвель, Емельян Пугачев, Наполеон были социально активными людьми, но каким был социально-политический посыл, каким был вектор этой активности? Полезный или вредный продукт был создан для человечества и человека в результате их активности?

Имея в виду представителей наук и искусств, Т. Манн пишет: «Дело в том, что отказ культуры (можно добавить – …и образования. – *Л. К, С. М., Т. С.*) от политики –

заблуждение, самообман, уйти, таким образом, от политики нельзя, можно лишь оказаться не в том стане, питая, сверх того, страстную ненависть к противнику» [16, с. 2]. И, приведя эту цитату, С. Е. Кургинян делает важный вывод о том, что «аполитичность представляет собой фактическое самоубийство духа, что, поддаваясь духовной брезгливости и пренебрегая политикой, дух на самом деле бросает вызов всему духовному» [16, с. 2]. Поэтому духовность – это непременная составляющая активности.

Действия и поступки

Социальная активность предполагает действия субъекта, личности, направленные и вовнутрь (на себя), и вовне (на других). Действия, направленные вовнутрь, – это действия по освоению социальных компетенций. Действия же, направленные вовне, – это поступки.

Заметим, кстати, «воспитание», «воздействие» имеют глагольную приставку «воз… (вос…)», которая «означает: 1) направление действия вверх… 2) создание чего–либо вновь…» [11, с. 78]. Каждый поступок – как ступенька, ведущая вверх, к нравственному совершенствованию, к духовности. Таким образом, воспитание – это передача и освоение только позитивных социальных компетенций, которые, собственно, и обеспечивают позитивную социальную активность человека и педагогического работника в частности.

В рамках статьи мы предполагаем ограничиться рассмотрением позитивной социальной активности только в сфере социализационно-образовательной деятельности педагогического работника.

Категория «воспитание»

Выше мы уже начали обсуждение актуального понимания категории «воспитание». А как же его понимали мыслители и педагоги прошлых веков?

Я. А. Коменский утверждал, что воспитание может всё, еще в XVII веке, имея в виду, что от воспитания зависит вектор развития человечества. Ж. Дантон в XVIII веке утверждал, что после хлеба для народа, самое главное – школа. Заметим, что слово «школа» восходит к аристотелевскому «shōle», что означает рационально организованный досуг, заполненный полезными, социально одобряемыми занятиями. О. фон Бисмарку (XIX век) приписывают слова о том, что победу и величие Пруссии обеспечил учитель, т. е. эффективная система воспитания и обучения в стране, создающая высокую патриотичность граждан. В. И. Ленин в XX веке, понимая воспитание как важнейшую функцию государства, говорил о необходимости поднять учителя на такую высоту, на какой он еще никогда не стоял ни в одном обществе и ни в одном государстве.

И теперь, в XXI веке, в эпоху антропоцена, наконец-то справедливо было бы утверждать, что воспитание – это способ существования человечества. Недооценка роли воспитания в обществе – прямой путь к гибели человечества. Реализация ошибочного принципа «воспитание в процессе обучения», характеризующего отношение к воспитанию как к чему-то малозначимому и второстепенному, привела к тому, что в 90-е годы прошлого столетия мы практически отказались от воспитания.

Между тем было время, когда в аттестат выставлялась отметка (оценка) за поведение, затем ее заменили на оценку (отметку) за прилежание. А потом и вовсе от этого отказались под влиянием, видимо, традиции американских школ, в которых акцент сделан не на воспитание, а на обучение, не на социализацию, а на образование.

В итоге у современных российских педагогов перед глазами яркий пример потерянного поколения 90-х годов прошлого века, когда мы практически отказались от воспитания, считая, что воспитание может быть реализовано в процессе обучения [8, 9, 12].

Итак, мы исходим из того, что, действительно, воспитание может все: в том числе и сформировать социальную активность граждан и, прежде всего, педагогических работников. Только для этого нужна новая, современная «воспитательная компонента» [4].

Гражданственность активности

Формирование позитивной социальной активности предполагает и формирование гражданственности. Это качество (социальную компетенцию) Президент РФ В. В. Путин назвал в числе трех основных (ответственность, гражданственность и духовность) в своем Послании от 12 декабря 2012 года [4]. Но нельзя думать, что гражданское образование автоматически обеспечивает гражданственность: ведь оно предлагает освоение образовательных компетенций, т. е. знать закон (норму, правило) – это еще не означает его исполнять.

В письме Минобра РФ зафиксировано: «Гражданское образование направлено на формирование гражданской компетентности личности. Гражданская компетентность личности – совокупность готовности и способностей, позволяющих ей активно, ответственно и эффективно реализовывать весь комплекс гражданских прав и обязанностей в демократическом обществе, применить свои знания и умения на практике» [18, с. 3]. В этом определении слова «готовность», «реализовывать», «применять» подчеркивают, что нужен гражданин, не только знающий «гражданские права и обязанности», но и совершающий позитивные поступки.

Воспитание (его организацию и содержание) следует квалифицировать как некий глобальный способ управления и социализацией, и гражданским образованием педагогических работников [2, 3]. Однако если понимать социализацию как функцию общества по отношению к каждому его члену, а гражданское образование как функцию государства по отношению к каждому его гражданину, то воспитание – это, действительно, социально апробированный на протяжении всей истории человечества способ реализации этих функций (сначала, с момента возникновения человечества, это функ ция социализации, а затем, по мере возникновения государственности, и функция образования вообще и гражданского в частности).

Социализация – функция государства

Реализацию воспитания в государстве осуществляют специально созданные социально-образовательные институты, в которых работают специально подготовленные специалисты. Таким образом, воспитание – это способ реализации этих функций: «социализация» в обществе и «гражданское образование» в государстве.

Технико-технологическое исполнение этих функций «поручено» системе образования[1] (совокупности социально-образовательных институтов, в основном и по преимуществу, образовательным учреждениям, для которых воспитание не является приоритетом по отношению к обучению и поэтому реализуется на основе принципа воспитание в процессе обучения как нечто необязательное и (или) второстепенное).

В связи со сказанным в рамках инновационной деятельности мы предполагаем усиление «воспитательной компоненты» [4] за счет оснащения педагогических работников инструментарием для а) отбора содержания социализации и б) измерения позитивной социальной активности, включая и гражданскую компетентность.

Субъект воспитания

Во всех образовательных организациях есть специалисты, «осуществляющие воспитание, принимающие на себя ответственность за условия жизни и развитие личности другого человека. В понятии “воспитатель” объединяются профессиональная роль и гражданская личностная позиция, принятая на себя одним человеком и реализуемая по отношению к другому человеку или коллективу» [8, с. 43].

Заметим, что в этом определении различаются позиции воспитателя: а) профессиональная и б) гражданская. Но поскольку «гражданская личностная позиция» [8, с. 43] реального воспитателя может быть и позитивной (тогда он, скорее, будет осуществлять

[1] Еще до начала настоящего исследования мы выдвинули гипотезу о том, что следует создавать наряду с системой образования и систему социализации и что следует ввести единый социализационный экзамен (ЕСЭ) для всех граждан. Интервью об этом было опубликовано в «Российской газете» в ноябре 2015 года.

«социальное воспитание» [8, с. 269]), и негативной (и тогда он станет носителем «диссоциального воспитания» [8, с. 71]), постольку мы будем обсуждать только «профессиональную роль» [8, с. 43] педагогического работника (воспитателя) как профессионала, специалиста, в определенном смысле, технолога, владеющего формами организации фронтального, группового и индивидуального воздействия, формами социализационных занятий, методами, приемами и средствами социализирующего воздействия. Заметим, что «от воспитателя требуется владение определенными профессиональными качествами: уметь проектировать *цели* и задачи воспитания, предвидеть и *анализировать результаты* своей деятельности, организовывать жизнедеятельность воспитанников… (выделено нами. – *Л. К., С. М., Т. С.*)» [8, с. 43].

Проектирование цели воспитания

Остановимся на компетенции педагога «проектировать цели» [8, с. 43]. Если понимать цель как желаемое состояние объекта воздействия (воспитанника), то ее (цель) можно определить и как «воспитанность» [8, с. 43], и как «гражданскую компетентность» [18], и как «социальную компетентность» [8, с. 42], и как социализованность, и, в частности, как позитивную социальную активность. И если эта цель основная, то какие дополнительные цели, обеспечивающие достижение этой основной, должно сформулировать общество и государство, коль скоро социализация – функция общества, гражданское образование – функция государства.

Это, на наш взгляд, как минимум, три субцели, и они должны присутствовать и определять деятельность педагогического работника.

Триединство субцелей

Первая субцель (см. таблицу) должна отвечать на вопрос «Что воспитывать?», т. е. государство должно определить и сформулировать стандартное содержание социализации. Так же, как это сделано по поводу стандартного содержания образования. Чтобы было понятно, какими социальными компетенциями должна быть наполнена социализованность, или социальная компетентность (воспитанность, гражданственность, позитивная социальная активность).

Под содержанием социализации мы понимаем совокупность позитивных социальных компетенций. Таких компетенций, которые обеспечивают позитивную социальную активность педагогического работника, вступающего в профессионально-педагогическую деятельность и (или) реализующего её. Эта цель не столько педагогическая, сколько и политическая, и идеологическая, и экономическая. Поэтому она должна формулироваться на уровне законодательной власти (Государственная дума) и Президента РФ, что и делается в Посланиях Президента РФ и различных государственных программах, но желательно, чтобы все это подкреплялось не только нормативными документами на уровне Минпроса и МВОиН РФ и методическими рекомендациями на уровне РАО РФ, но созданием инструментального обеспечения «воспитательной компоненты» [4] в образовательных программах всех уровней и направленностей [5].

Вторая субцель (см. таблицу) должна отвечать на вопрос «Как воспитывать?», т. е. определять и описывать стандартное содержание воспитания. Под содержанием воспитания мы понимаем некие традиционные и инновационные[1] формы, методы, приемы и средства социального вмешательства, обеспечивающие освоение и интериоризацию позитивных социальных компетенций. А это значит не просто понимание информации о позитивных компетенциях, но и *позитивно-аффективное отношение к ним, а также и их явленность в поступках.*

---

[1] Почему «инновационные»? Потому что еще в Послании Президента РФ В. В. Путина была сформулирована задача создать в образовательных организациях современную, новую «воспитательную компоненту» [4]. В сегодняшнем виде она отвечает только на вопрос «КАК?», поскольку вся воспитательная работа понимается как совокупность неких воспитательных мероприятий. А это ответ только на один из трех вопросов. А именно на вопрос «КАК?» (см. таблицу). И этого недостаточно.

Интериоризация понимается нами как включение каждой позитивной компетенции во внутреннее устройство личности. Ведь личность и понимается нами как совокупность освоенных педагогическим работником социальных компетенций, накопленных в общественно-историческом опыте человечества. В свою очередь личность проявляется в поступках. Поступок же можно определить как экстериоризацию интериоризированных социальных компетенций. Именно в поступках и проявляет себя позитивная социальная активность.

Третья субцель (см. таблицу) должна отвечать на вопрос «Каков уровень освоенности?» и предлагать педагогу стандартный инструментарий для оценивания позитивной социализованности. И поскольку социализованность – это освоенность и (или) интериоризованность позитивных социальных компетенций, а также их экстериоризация в виде поступков (актов, акций, деяний, подвигов), постольку инструментарий для оценивания должен фиксировать увеличение (хуже, если уменьшение) позитивных поступков в каком-то временном интервале, т. е. дельту прироста позитивной социальной активности.

Дополнительные субцели к основной цели
«формирование позитивной социализованности»

Субцели	Показатели	Наименования государственных стандартов
Цель-содержание	ЧТО (воспитывать)?	Содержание социализации или совокупность позитивных социальных компетенций
Цель-деятельность (позитивная социальная активность педагога)	КАК (формировать)?	Содержание воспитания
Цель-идентификация	КАКОВ (уровень социализованности)?	Инструментарий для оценивания социализованности и (или) позитивной социальной активности

Такое триединство субцелей внутри цели, на наш взгляд, должно обеспечить наполнение новой воспитательной компоненты [4] в образовательной организации.

И на самом деле, ведь воспитание – это способ воздействия на социальный и гражданский статусы человека. Из этого следует, что для воспитания объектом воздействия выступает социальный и (или) гражданский статус. Содержание же самого воздействия есть передача социальных и (или) гражданских компетенций (содержания социализации и (или) гражданского образования) от субъекта к объекту воздействия. При этом заметим, что социальный и (или) гражданский статус есть не что иное, как совокупность социальных и (или) гражданских компетенций и степень их адекватности неким общественно-исторически сложившимся представлениям об их необходимой и достаточной представленности и выраженности.

Следовательно, процессы социализация и гражданское образование испытывают влияние не только воспитания, как специально организованных процедур, осуществляемых специально подготовленными специалистами, но множества других стихийных, неуправляемых, не зависящих от воли и сознания педагога (взрослого), факторов. И при этом мы полагаем необходимым сразу пояснить нашу позицию следующими исходными основаниями, которые мы и предлагаем как гипотезы для обсуждения в рамках нашего исследования:

– первая: воспитание – это способ передачи а) содержания социализации и б) содержания гражданского образования (при этом мы подчеркиваем, что следует различать гражданскую образованность (когда человек *знает* свои гражданские права и

обязанности) и гражданскую социализованность (когда он *действует* как гражданин, совершает гражданские поступки; заметим также, что гражданская образованность является объектом воздействия со стороны обучения, а гражданская социализованность – со стороны воспитания);

– вторая: социализация – это освоение социальных компетенций, обеспечивающая достижение каждым индивидуально-максимально-возможной выраженности позитивной социализованности – исполнение универсальных, общечеловеческих, гендерных (различающихся по признаку половой принадлежности, гражданских и других социальных компетенций);

– третья: гражданское образование – это организация освоения гражданских компетенций, обеспечивающая достижение каждым индивидуально-максимально-возможной выраженности гражданственности и позитивной социальной активности (исполнение обязанностей гражданина[1] России, родного края (города, поселка, села, деревни), образовательной организации, любого другого социального института, в структуре которых человек живет, работает или учится).

Обсуждая проблемы социализации и гражданского образования, нельзя обойти вниманием те исследования этих феноменов и опыта их реализации в государствах Европы. Причем лидером в решении этих проблем стала Франция с ее Великой буржуазной революцией и Гражданским кодексом Наполеона.

Европейский взгляд

Нужно признать, что в Европе и, в частности, во Франции, гораздо более давние традиции в области обсуждения и понимания процессов социализации и гражданского образования, чем в России. Общественная, философская и педагогическая мысль, инициированная так называемым третьим сословием во Франции в начале XVI века, обеспечила возникновение идеологии и практических основ социализации и гражданского образования.

В России в это же самое время, т. е. в конце XV века, «оформлялось Судебником 1497, указами о заповедных летах и урочных летах» [7, с. 659] «в общегосударственном масштабе Крепостное право» [7, с. 659] и завершилось оформление рабства «окончательно – Соборным уложением 1649» [7, с. 659], т. е. в середине XVII века.

Таким образом, когда в Европе начинает обсуждаться гражданственность, в России закрепляется сервильность.

Так, в 1530 году в Европе Эразм Роттердамский публикует Трактат о гражданстве. Это, в частности, означает, что феномены «гражданское образование» и «социализация» обсуждались философами и политическими деятелями задолго до Великой французской буржуазной революции, которая окончательно зафиксировала разницу между категориями «подданный» (sujet) и «гражданин» (citoyen). «En France avant la Révolution, l'éducation civique entre dans ce que l'onappelait la "civilité": des ouvrages comme Le Traité de civilité d'Érasme (1530) ou Les Règles de la bienséance et de la civilité chrétienne de J.-B. de La Salle (1711) rappelaient les principes du comportement en société» [6, с. 103][2].

Эразм Роттердамский и Ж-Б. де Ла Саль фиксировали гражданское образование как освоение «les principles du comportement en société», т. е. «принципов поведения в обществе» [6, с. 103]. Это подтверждает нашу гипотезу о том, что человека следует оценивать относительно его способов поведения в социуме, относительно его поступков. А

---

[1] «Гражданин» восходит этимологически к слову «град» и, следовательно, является старославянским синонимом современного слова «город». Таким образом, гражданин – это житель города. На Международном форуме «О гражданском воспитании…» (Мадагаскар, 2007 г.) бельгийский социолог Жан-Марк Эгю на вопрос: «Какова европейская традиция понимания слова «гражданин» (*фр.* «citoyen»; *англ.* «citizen»; *рус.* гражданин; от *англ.* «city» и от *рус.* город)?» ответил: «Житель города...».

[2] «Во Франции перед Революцией гражданское образование (воспитание и обучение) включается в понятие, называемое «гражданство»: научные труды, такие как *Трактат о гражданстве* Эразма Роттердамского (1530) или *Правила доброделания, или Христианская гражданственность* Ж.-Б. де Ла Саля (1711), определяют принципы поведения человека в обществе *(перевод проф. С. Г. Молчанова)*» [6, с. 103].

принципы выступают как оформленное общественное мнение относительно позитивных и негативных социальных компетенций.

Что же касается термина «éducation civique» (гражданское образование – воспитание и обучение), то он был включен в словарь Французской академии в 1845 г., но сами реалии и слова «гражданин» и «воспитание гражданина» появились во французском политическом обиходе на самом деле уже к 1770–1775 годам [6, с. 103]. Таким образом, можно утверждать, что феномен «гражданское образование» входит в состав феномена «социализация» на этапе возникновения и оформления государственности в общественных отношениях, зафиксированных в виде общественного договора.

Преподавание гражданственности – это подготовка человека к социальной жизни в государстве, а не только изучение и освоение гражданского права («гражданского долга», «гражданской доблести», «лояльности по отношению к государству» [6, с. 103]).

Термин «гражданский долг» («гражданственность»), тесно связанный с феноменом «ответственность», широко употреблялся задолго до и во времена Французской буржуазной революции. Но вот в Словаре Французской академии он появился только в 1845 г.

Термин же «гражданин» (в связи с терминами «образование – воспитание и обучение)» появился в 1770–1775 годах. Д. Дидро в «Энциклопедии» в статье «Гражданин» различает термины «подданный» (sujet) и «гражданин» (citoyen). Гражданин – это участник суверенитета, участник исполнения верховной власти, участник того, что мы сейчас называем государственно-общественным управлением.

«La Chalotais réclame une “education civile” pour “préparer des citoyens à l’État» [6, с. 103][1]. Таким образом, содержание гражданского образования ориентировано на подготовку «гражданина для Государства» [6, с. 103], по Ла Шалотэ. Французская революция уточнила понятие «гражданин», внеся в него смысл обладания правами, которые вытекают из естественного права и универсальной морали, которые закреплены в юридическом статуте гражданина французским национальным законодательством. Во времена Реставрации гражданское образование было сведено к образованию «моральному» («нравственному») и «религиозному». В ходе последующих законодательных дебатов между республиканцами и монархистами религиозное образование было исключено из школьного образования, и первая статья французского Закона об образовании, принятого 28 марта 1882 г., гласит: «Начальное образование включает преподавание (просвещение) моральное и гражданское (подчеркнуто нами. – *Л. К., С. М., Т. С.*), чтение, письмо…» [6, с. 103]

Из этого следует, что социализация (воспитание) поставлена перед образованием (обучением). Этот же приоритет определен и в нынешнем Российском ФЗ «Об образовании…» [5].

Но это во Франции касалось только начального образования, а вот в среднем образовании гражданское образование игнорировалось вплоть до Второй мировой войны.

Вот что фиксируют исследователи Л. Аренилла, Б. Госсо, М.-К. Ролланд, М.-П. Руссель: «Ignorée dans l’enseignement secondaire jusqu’à la Seconde Guerre mondiale, l’instruction morale et civique apparaît dans le premier cycle des lycées à raison d’une heure par semaine; il est prévu une demi-heure dans le second cycle pour l’éducation civique seule. La réforme Haby, en 1975, en regroupant certaines matières d’enseignement sous les rubriques de “sciences socials” et de “disciplines d’eveil” fait disparaître l’éducation civique comme discipline à part entiere. En 1985, elle est réinscrite dans les horaires et les programmes par J.-P. Chevènement» [6, с. 103][2].

---

[1] «Ла Шалотэ определяет «гражданское образование (воспитание и обучение)» как «подготовку граждан для Государства (перевод. – *С. М.*)» [6, с. 103].

[2]«Игнорируемое на второй ступени образования вплоть до Второй мировой войны, моральное и гражданское образование появилось на уровне первого цикла дисциплин в лицеях в виде одного часа в неделю; а также в

Европейские, в частности французские, философы, просветители и педагоги пользовались и пользуются следующими терминами: la bienséance [6] – благопристойность, учтивость, приличия, доброделание; la civilité [6] – вежливость, культурность, гражданственность (civil – гражданский, вежливый, учтивый); la civilité chrétienne [6] – христианская образованность (воспитанность), благочестие; le civisme [6] – гражданская доблесть, гражданский долг, лояльность; le comportement en société [6]– поведение в обществе.

Можно, опираясь на позиции наших европейских коллег, хотя они и выглядит теперь несколько архаичными и не слишком адекватными российской традиции, считать, что все эти слова описывают и наполняют терминологическое пространство, ретроспективное и актуальное, феноменов «позитивная социальная активность», «ответственность», «гражданственность», «социализованность» и «социальная компетентность» [1].

Антропоцен – эпоха позитивной социальной активности

Выше мы сформулировали мысль о том, что воспитание – это основной способ существования человечества.

В истории Земли сейчас наступила эра Человека, названная сначала «антропоген» (<гр. anthrōpos человек + гр. genos рождение)[1]. В связи с этим во второй половине XIX века появляется термин «антропоцентризм» «для обозначения идеалистических учений, видящих в человеке центральную и высшую цель мироздания» [7, с. 67] и утверждающих, что «человек есть центр Вселенной и конечная цель всего мироздания» [14, с. 67]. Возможно, эта теория стала основанием для антропософии (<гр. anthrōpos человек + гр. sophia мудрость), которую диалектические материалисты определяли так: «…мистическая доктрина, разновидность теософии, основанная в 1913 г. Р. Штайнером; содержит фантастическое толкование различных областей знания, а также методику развития предполагаемых “тайных способностей” человека к духовному господству над природой» [7, с. 66].

Более симпатизирующая антропософии точка зрения формулируется так: «…разновидность теософии, учение, ставящее целью раскрытие скрытых способностей человека с помощью системы специальных упражнений (эвритмии, музыки и т. п.); …идеи антропософии были положены в основу особой системы воспитания, получившей известное распространение на Западе» [14, с. 67].

Мы обратились к этим рассуждениям только для того, чтобы подчеркнуть, что представители этих научных направлений так же, как и мы, ищут пути и средства формирования все большей социальной активности человека, его определяющей роли в судьбе планеты Земля.

Для нашего исследования и его методологических оснований представляет интерес следующий факт. «На традиционной ежегодной конференции лауреатов Нобелевской премии был оглашен стокгольмский меморандум. Ведущие ученые мира предложили принять ряд мер, чтобы сохранить планету для потомков. Началась новая геологическая эпоха – антропоцен: деятельность человека становится главным фактором, меняющим условия существования всего живого» [13, с. 2]. И далее говорится: «…если человечество желает жить и дальше, оно должно прекратить бездумное потребление, добиться экологической устойчивости, искоренить нищету и экономическое отставание.

виде получасового занятия на уровне второго цикла, но только как гражданское образование. Реформа Габи (в это время министр) в 1975 г., сгруппировав некоторые дисциплины под рубрикой «социальные науки» и «дисциплины социальной инициации», привела к исчезновению гражданского образования (воспитания и обучения) как дисциплины. Но в 1985 г. гражданское образование было возвращено в расписание занятий и в программы новым министром Ж.-П. Шевенманом (перевод проф. С. Г. Молчанова)» [6, с. 103].

[1] Последняя современная система (период кайнозоя, продолжающийся около 700 тыс. – 1 млн лет) подразделяется на плейстоцен («нижнее подразделение антропогена» (14, с. 609) и голоцен («верхнее подразделение антропогена; послеледниковое время» (14, с. 210); «важнейшим событием этого периода было появление человека» (14, с. 66).

Добиться этого можно, если немедленно разработать и внедрить новые показатели благосостояния взамен ВВП, снизить пик выбросов углекислого газа не позднее 2025 года, устроить новую сельхозреволюцию и всемерно поощрять научную грамотность, особенно среди молодежи. Задача трудная, но достижимая. Была бы… воля, а сила найдется» [13, с. 2].

Итак, появился новый феномен, обозначающий новый период в существовании планеты Земля и цивилизации – «антропоцен» (<гр. anthrōpos человек… + гр. kainos новый). Таким образом, нобелевские лауреаты считают, что «деятельность человека становится главным фактором, меняющим условия существования всего живого» [13, с. 2].

Мы вполне доверяем им, тем более, что открытия нобелевских лауреатов существенным образом повлияли на возможности человека. Но чем больше технические возможности, тем большая ответственность ложится на человека и человечество.

Таким образом, эпоха антропоцена – это эпоха ответственности человека и его позитивной социальной активности. Ответственности каждого перед человечеством и человечества перед каждым человеком. Таким образом, позитивная социальная активность – это и ответственность, и гражданственность, и духовность, и пассионарность, и креативность.

Само- или социореализация

В актуальной педагогической науке практически все исследователи пользуются термином «самореализация», когда речь идет о тех высотах, которые должны быть достигнуты воспитанником. Используется этот термин и в нормативных документах. Этот термин был вложен и даже в уста Президента РФ В. В. Путина его советниками. Так, в ходе январского (2019 г.) визита в Калининград он подчеркнул необходимость создания благоприятной культурной инфраструктуры для каждого гражданина России, для его успешной «самореализации». В этой связи мы посчитали важным направить в адрес Президента РФ следующее предложение: вместо термина «самореализация» употреблять термин «социореализация». Наше предложение было рассмотрено в Администрации Президента, направлено в Минрос РФ и принято к сведению [15].

По каким основаниям предпочтительнее употребление термина «социореализация»?

Во-первых, существует правило, что сложное (с двумя корнями) слово образуется либо из слов только с русскими корнями, либо – только с иностранными. Например, авто... и ...мобиль[1]. Оба корня из латыни. Если оба корня перевести на русский язык, это будет выглядеть так - само...+...движущийся. Но сказать само-мобиль (mobile) или авто-(auto)движущийся нельзя. Это и нарушение правил, и нелепо. Так может сказать только человек либо малообразованный, либо не уважающий русский язык.

Поэтому, если мы хотим создать двукоренное слово и передать смысл «само-» и при этом использовать в качестве второго корня латинский корень «realis» (вещественный) [14, с. 661][2], то следовало бы слово «само-» перевести на латынь «autos», в которую слово это перекочевало из греческого.

И тогда компетентный человек, уважающий русский язык, должен сказать – «аутореализация».

Например, в психологической практике существует феномен «аутотренинг». Ведь никто не пытается говорить «само-тренинг». Но, к сожалению, многие (и даже обладатели ученых степеней) в научных и методических текстах не соблюдают правил, без должного уважения относятся к русскому языку.

---

[1] Заимствовано из французского языка – automobile (фр.), а образовано из двух латинских корней – гр. autos сам + лат. mobilis подвижной [14].

[2] «Реализация (<позднелат. realis – вещественный) – 1) осуществление чего-либо, проведение в жизнь какого-либо плана, проекта, программы, намерения и т. п.; 2) продажа товара, превращение имущества или ценных бумаг в деньги» [14, с. 661].

Во-вторых, в Послании Президента РФ (12.12.2012) было указано на «дефицит духовных скреп» [4], т. е. на слабую выраженность у российского гражданина таких качеств (социальных компетенций), как ответственность, гражданственность, духовность, пассионарность, креативность и т. д. А это качества, которые лежат в основании социальной активности. И понятно, что социальная активность может быть реализована только в социуме. Следовательно, полезность человека определяется «проведением в жизнь какого-либо плана, проекта, программы» [14, с. 661], полезных для людей, а это не «само-», а социореализация. И все вышеназванные качества (социальные компетенции) реализуются в социальном пространстве по отношению к окружающим человека людям в виде поступков (актов, акций, деяний, подвигов). А эти поступки либо полезны (социореализация), либо вредны (диссоциореализация, аутореализация, самореализация).

Выводы

Человек либо полезен обществу (семье, окружающим, государству), либо вреден. Социореализующийся человек полезен и другим, и себе. Самореализующийся – вреден и другим, и себе. Ведь наркоман, алкоголик, коррупционер и прочие негативные члены общества «успешно» САМО- или АУТО-реализуются, но они вредны. А вот в социореализации представлены и духовность, и гражданственность, и пассионарность, и ответственность, и креативность. В самореализации же представлены и индивидуализм, и потребительство, и анимальность, и прочие негативные качества.

В 2012 году Президент РФ В. В. Путин сформулировал задачу создания в образовательной организации современной «воспитательной компоненты» [4], и мы работаем над созданием и апробацией ее инструментального обеспечения. Созданные нами методики формирования и оценивания позитивной социализованности обучающихся рекомендованы Советом по инновациям при Челябинском областном МОиН к внедрению во всех образовательных организациях, и на их базе мы планируем создание инструментального и методического обеспечения формирования и оценивания позитивной социальной активности педагогических работников.

Группа компетенций, входящих в состав позитивной социальной активности, обеспечит социореализацию, которая означает полезность человека для государства, а не только для себя. Такой подход обеспечит и исполнение госпрограммы «Патриотическое воспитание граждан...».

Таким образом, позитивная социальная активность действующего педагогического работника может проявлять себя в двух основных сферах. Первая – социально-профессиональные отношения педагогических работников в образовательной организации. Вторая – профессиональная деятельность, направленная на создание продукта – позитивная социальная компетентность обучающегося (воспитанника). Поэтому наши воздействия должны сосредоточиться на эмоционально-волевой и действенно-практической сферах личности педагогического работника, а конкретно на таких группах компетенций, как а) пассионарность и б) креативность. Именно их и следует оценивать в рамках аттестации, в измерении социально-коммуникативной компетентности педагогического работника.

Список литературы

1. Буслов Е. В., Кудрявцев Ю. А., Сырых В. М. Кодекс Российской Федерации об образовании – стратегический путь совершенствования образовательного законодательства в Российской Федерации // Право и образование. 2001. Июль, № 4. С. 34–47.

2. Доменаш Ж.-М. Чему следует учить[1] (Domenach Jean-Marie. Ce qu' ilfautenseigner. Paris : Seuil, 1989. 190 p.).

[1] Перевод проф. С. Г. Молчанова.

3. Гоццер Дж. Учебные программы и социальные проблемы // Перспективы: вопросы образования. 1991. № 1. С. 7–19.

4. Путин В. В. Послание Президента Владимира Путина Федеральному собранию РФ // Российская газета. 2013. 13 дек. С. 2–4.

5. Федеральный закон «Об образовании в Российской Федерации» // Новый закон «Об образовании в Российской Федерации. М. : Эксмо, 2013. 208 с.

6. Dictionnaire de Pedagogie / Arénilla L., Gossot B., Rolland M.-C., Roussel M.-P. Paris : Larousse Bordas, 1996. 288 p.

7. Советский энциклопедический словарь. М. : Сов. энцикл., 1979. 1600 с.

8. Педагогика / под ред. Ю. К. Бабанского. М. : Просвещение, 1983. 608 с.

9. Педагогика / под ред. Ю. К. Бабанского. М. : Просвещение, 1988. 479 с.

10. Даль В. И. Толковый словарь живаго великорусского языка : в 4 т. Т. 1. Р–V. М. : Рус. яз.,1981–1982. 683 с.

11. Ожегов С. И. Словарь русского языка. М. : Рус. яз., 1985. 797 с.

12. Словарь-справочник по педагогике / авт.-сост. В. А. Мижериков ; под общ. ред. П. И. Пидкасистого. М. : ТЦ Сфера, 2004. 448 с.

13. Курьер «Оракула» // Оракул. 2011. № 12. С. 2.

14. Большой иллюстрированный словарь иностранных слов. М. : Русские словари : АСТ : Астрель, 2007. 937 с.

15. Письмо А26-13-1321471 от 11.01.2019 (за подписью Н. Литвиновой, Департамент писем и обращений граждан и организаций Администрации Президента РФ). 1 с.

16. Кургинян С. Е. О коммунизме и марксизме 2018. 2 мая. С. 1–3.

17. Кургинян С. Е. Судьба гуманизма в XXI столетии // Суть времени. 2019. 20 марта. С. 12–13.

18. О гражданском образовании учащихся общеобразовательных учреждений Российской Федерации (Письмо Министерства образования РФ от 15.01.2003 г. № 13-51-08/13).

М. П. Нечаев

Развитие профориентационной среды инклюзивного образования в фокусе проблем педагогического совета

Статья посвящена профориентационной работе в инклюзивной образовательной среде. Особое внимание уделено педагогическому совету как основной организационной форме методической работы. Даются рекомендации по подготовке и проведению педагогического совета на тему «Развитие профориентационной среды в условиях инклюзивного образования».

Ключевые слова: адаптивная среда, инклюзивное образование, профориентационная работа, профориентационная среда, педагогический совет.

Внешние изменения, которые принято называть цивилизационными процессами, с одной стороны, задают условия функционирования и развития системы образования через заказ на образование и воспитание потребной обществу личности, с другой – сами зависят от того, что взращивает образовательная среда [2].

В основном сегодняшняя система общего образования рассчитана на обучающихся со стандартными образовательными потребностями и возможностями, то есть на тех, кто может обучаться по общей программе и успевать в соответствии с установленными требованиями. Но на деле оказывается совершенно не так, поскольку некоторые обучающиеся имеют особые образовательные возможности и потребности. Ещё недавно такие дети обучались отдельно, «выпадая» из общего образовательного процесса. Сегодня же всё чаще в общеобразовательных организациях встречается инклюзивное образование. В «Законе об образовании в Российской Федерации» оно

описывается как педагогический процесс обучающихся, к которым требуется индивидуальный подход [1]. В основе данного метода лежит идея о том, что таких обучающихся нельзя дискриминировать, они также нуждаются в успешной социализации и профессиональном самоопределении.

В этой связи всё большее внимание в российской образовательной системе стало уделяться адаптивной образовательной среде. И это не случайно, поскольку адаптивная среда гарантирует высокое качество личностно-ориентированного образования в комфортной образовательной среде.

Учитывая данные обстоятельства, рассмотрим содержание и технологию проведения педагогического совета на тему **«Развитие профориентационной среды в условиях инклюзивного образования».**

Цель педсовета – определить комплекс условий, обеспечивающих эффективность профориентационной работы в условиях инклюзивного образования.

Задачи:

– определить мотивацию педагогического коллектива на ведение профориентационной работы в инклюзивном образовательном процессе;

– проанализировать уровень осведомлённости педагогического коллектива в спектре профориентационных технологий, которые могут применяться в работе с лицами ограниченных возможностей здоровья (ЛОВЗ);

– выявить проблемы педагогического коллектива при организации профориентации в условиях инклюзивного образования;

– определить условия эффективной деятельности образовательной организации при решении проблем профориентации и профессионального самоопределения ЛОВЗ.

Технология: организационно-деятельностная игра.

Вид технологии: «мозговой штурм».

План педагогического совета:

1. Выступление заместителя руководителя образовательной организации по воспитательной работе.

2. Организационно-деятельностная игра.

3. Принятие решения педагогического совета.

Тезисы выступления заместителя руководителя образовательной организации по воспитательной работе

XXI век настоятельно поставил проблему профориентации обучающихся в число наиважнейших, поскольку от её решения зависит реализация экономических реформ в стране и её социально-экономическое развитие [3]. Переход к рыночной экономике существенно изменил ситуацию на рынке труда, ужесточив конкуренцию. Значительно повысились требования к качеству профессиональной подготовки ЛОВЗ, которое напрямую зависит от их успешного профессионального самоопределения в условиях инклюзивного образования в общеобразовательной организации. Не нужно доказывать, что если профессия выбрана правильно, в соответствии с интересами, склонностями и возможностями, то и дальнейшее обучение на следующем уровне образования проходит успешно и качество профессиональной подготовки высокое.

Всё это убедительно доказывает, что для решения вышеобозначенных проблем необходима системная организация психолого-педагогического сопровождения профессионального самоопределения ЛОВЗ, включающая в себя как одну из важнейших составляющих – профориентацию.

Профессиональная ориентация – целенаправленно организуемое взаимодействие взрослых и детей, которое позволяет самоопределяющейся личности лучше ориентироваться в сложном и многообразном мире профессий и потребностях общества в воспроизводстве социально-профессиональной структуры. Целью профессиональной

ориентации является предоставление обучающимся необходимой информации о мире профессий и оказание помощи в осознанном выборе будущей профессии, создание условий для реализации жизненных планов, формирование ценностного отношения к профессиональной деятельности [4].

Разработка системы психолого-педагогического сопровождения профессионального самоопределения обучающихся должна осуществляться с учётом перспективных направлений профориентации и физических возможностей ЛОВЗ. Сегодня одной из тенденций в этой сфере является ориентация не на профессию как таковую, а на профессиональную область, т. е. когда обучающемуся предлагается целый веер профессий, смежных или сходных по каким-либо признакам. Следующей важной тенденцией является то, что обучающемуся предлагают профессии, наиболее полно удовлетворяющие его запросам, потребностям и возможностям на данный момент его жизни. При этом подчёркивается, что профессиональное развитие не останавливается, человек постоянно совершенствуется, перед ним открываются новые профессиональные горизонты, а значит, возникает необходимость учиться и, возможно, приобретать новые компетенции. Такая установка снижает чрезмерную значимость выбора профессии (по типу «Выбор профессии – выбор судьбы») и, как правило, связанную с этим тревожность. Педагог помогает создать у обучающихся с ограниченными возможностями здоровья ориентацию на непрерывное образование в течение жизни, обусловленное изменениями в мире профессий и в нём самом.

Главным педагогическим ресурсом реализации системы психолого-педагогического сопровождения профессионального самоопределения обучающихся является классный руководитель в союзе с учителями-предметниками. Отсюда следует, что у педагогов необходимо формировать специальную профессиональную компетентность, связанную с профориентацией ЛОВЗ. Профориентация включает в себя профессиональное просвещение (расширение знаний о мире труда и профессий, о специфике регионального рынка труда), профессиональное воспитание (формирование профессионально важных качеств и профессиональных идеалов), профессиональное консультирование (оказание адресной помощи обучающемуся) [5].

Для того чтобы осуществлять качественную профориентационную работу в условиях инклюзивного образования, педагогу следует овладеть новыми знаниями, методиками изучения профессиональных интересов и склонностей обучающихся, технологией педагогического сопровождения профессионального самоопределения ЛОВЗ, методами консультирования и др. Всему этому нужно учиться. Поэтому наш педсовет посвящен поиску направлений развития профориентационной работы в условиях инклюзивного образования.

Ход организационно-деятельностной игры

Педагогический коллектив разбивается на 4 равные команды (администрация, педагоги, родители обучающихся, подростки). Игра начинается во всех командах одновременно. Командам выдаётся задание на заранее заготовленных карточках, где указываются вопросы с позиций всех четырёх социальных групп. Игрокам дается 15 минут на обдумывание. После выполнения первого задания команды меняются местами («переходят» в следующую социальную группу) и так далее, пока не проиграют роли представителей каждой социальной группы. В конце игры подводятся итоги работы каждой команды и коллектива в целом.

Задания участникам игры:

1. Администрация:

1.1. Ваше представление о системе профориентационной работы в условиях инклюзивного образования (в работе с обучающимися и их родителями).

1.2. Возможные формы взаимодействия с педагогами и помощи им в использовании профориентационных технологий в реализации учебных и воспитательных задач ЛОВЗ.

2. Педагоги:

2.1. Сегодняшние трудности в ведении профориентационной работы в целом и в работе с ЛОВЗ и их родителями в частности.

2.2. Ваши предложения по преодолению этих трудностей (конкретные формы и методы).

3. Родители обучающихся:

3.1. Что вы ждете от профориентационной работы в школе?

3.2. Готовы ли вы помочь педагогам и чем конкретно в организации профориентационной работы?

4. Подростки:

4.1. Какой должна быть профориентация в школе?

4.2. Какую роль вы отводите педагогам в организации вашего профессионального самоопределения?

Итоги обсуждения вопросов в каждой группе фиксируются, затем коллективно обсуждаются, анализируются, корректируются. Экспертная группа отбирает максимально приемлемые варианты решения поставленных задач.

Игру также рекомендуется провести с родителями обучающихся на родительских собраниях и старшеклассниками на тематических классных часах по профориентации, а её итоги также обсудить на педагогическом совете.

Решение педагогического совета (проект)

Педагогический совет постановляет:

1. С целью овладения педагогами современными профориентационными технологиями в условиях инклюзивного образования заместителю руководителя образовательной организации по воспитательной работе разработать и провести теоретические и практические занятия с педагогическим коллективом.
2. Обобщить опыт педагогов, эффективно использующих профориентационные технологии в работе с ЛОВЗ и их родителями.
3. Психологу организовать индивидуальные и групповые консультации ЛОВЗ, целью которых является помощь обучающимся в профессиональном самоопределении.
4. Психологу разработать и подготовить диагностический комплекс, необходимый для организации профориентационной работы в образовательной организации.
5. Администрации разработать и обеспечить организационно-педагогические условия, дающие возможность эффективного использования профориентационных технологий в инклюзивном образовательном пространстве.
6. Заместителю руководителя образовательной организации по воспитательной работе включить в Программу воспитания и социализации обучающихся блок профориентационной работы с ЛОВЗ.
7. Классным руководителям выделить в годовых планах отдельное направление профориентационной работы с ЛОВЗ, на родительских собраниях ознакомить родителей обучающихся с результатами педагогического совета.
8. Заместителям руководителя образовательной организации по воспитательной и учебно-воспитательной работе создать банк профориентационных технологий и методических разработок для работы с ЛОВЗ и родителями обучающимися с учётом особенностей здоровья.

После обобщения результатов организационно-деятельностной игры **«Развитие профориентационной среды в условиях инклюзивного образования»** можно приступить непосредственно к разработке системы деятельности образовательной

организации по развитию системы профориентационной работы с целью успешного социального лифтинга ЛОВЗ.

Список литературы

1. Закон Российской Федерации от 29.12.2012 г. № 273-ФЗ «Об образовании в Российской Федерации». URL: http://www.consultant.ru/document/cons_doc_LAW_175600/8f794304f87d0a73627377dcbce2a62cf5263b06

2. Нечаев М. П. Предпосылки и условия реализации «Стратегии развития воспитания в Российской Федерации на период до 2025 года» // Academia. Педагогический журнал Подмосковья. 2015. №2. С. 9–14.

3. Нечаев М. П., Фролова С. Л. Методологические подходы к профориентации и их реализация в современной школьной практике // Воспитание школьников. 2017. № 5. С. 33–40.

4. Нечаев М. П., Фролова С .Л. Современное осмысление проблем профориентации обучающихся // Гаудеамус. 2017. Т. 16. № 2. С. 9–16.

5. Нечаев М. П., Фролова С. Л., Куницына С. М. Педагогическое сопровождение профильного и профессионального самоопределения обучающихся в соответствии с ФГОС СОО : монография. М. : АСОУ, 2019. 132 с.

ВОСПИТАНИЕ

Н. В. Карловская

Духовно-нравственное воспитание на основе авторской программы «Русская этнография»

Два мира есть у человека:
Один, который нас творил,
Другой, который мы от века
Творим по мере наших сил.
Н. Заболоцкий

В статье раскрываются особенности работы в сельской школе по духовно-нравственному воспитанию. Понимание школьниками духовной и материальной культуры обеспечивается в процессе краеведческой работы учителя истории и обществознания на основе авторской программы: «Русская этнография».

Ключевые слова: духовно-нравственное воспитание, культура, национальные традиции, авторская программа, приемы музейной педагогики, внешние и внутренние мотивы.

В. А. Сухомлинский отмечал, что подлинное счастье человек обретает только в служении Отечеству. Познавая идею Родины, переживая чувство любви, благодарности, тревоги и заботы о ней, человек в подростковом возрасте познаёт себя, утверждает своё достоинство. Идеи Василия Александровича по духовно-нравственному воспитанию личности как никогда актуальны. Давайте заглянем в Федеральный государственный образовательный стандарт основного общего образования. В нём указано, что духовно-нравственное развитие – это осуществляемое в процессе социализации последовательное расширение и укрепление ценностно-смысловой сферы личности, формирование способности человека оценивать и сознательно выстраивать на основе традиционных моральных норм и нравственных идеалов отношение к себе, другим людям, обществу, государству, Отечеству, миру в целом.

Целью духовно-нравственного воспитания является развитие компетентного гражданина России, принимающего судьбу Отечества как свою личную, осознающего ответственность за настоящее и будущее своей страны, укорененного в духовных и культурных традициях многонационального народа России.

В. А. Сухомлинский указывал, что патриотизм – это чувство, в котором органически переплетается любовь к малой родине с её народом, природой, традициями и культурой и чувство любви, верности, уважения к своему государству, готовность служить своему Отечеству, и если нужно, то отдать жизнь за него. Педагог-гуманист подчёркивал, что патриотизм – это нравственная категория, которая ставит личность на более высокий уровень существования. В своих произведениях педагог-учёный называл чувство любви к Родине «патриотической сердцевиной», кроме того, он ввёл такие термины, как «патриотическое сознание», «патриотический дух», «патриотическое начало», «патриотические чувства», «патриотическое видение мира», «патриотический долг», «патриотический порыв» и т. д., подчёркивая определением «патриотический» качественно новое значение категорий, наполняя их общечеловеческими ценностями и гуманистическим содержанием.

Содержанием духовно-нравственного развития и воспитания школьников являются базовые национальные ценности, передаваемые от поколения к поколению,

которые формируют, используя разные средства, формы и методы внеурочной деятельности.

Проблема духовного становления личности, самосовершенствования, неотделима от культуры и истории нашей Родины, большой и малой, поэтому одним из важных средств реализации духовно-нравственного воспитания стала авторская программа по русской этнографии, которая прошла экспертизу в Российской академии образования у известного ученого Галины Фёдоровны Суворовой. Программа включает два раздела: духовная и материальная культура. Программа раскрывает возможности воспитания и духовной, и материальной культуры в процессе создания краеведческого проекта обучающегося. Проведение занятий по авторской программе предполагает использование возможностей школьного краеведческого музея. В содержании программы реализуются системно-деятельностный подход и идеи развития познавательного интереса Г. И. Щурковой и Г. И. Щукиной. Поэтому занятия проводятся в разной форме: игра, экскурсия, аукцион, воспоминание, беседа, занятие в форме вопросов и ответов, путешествие в прошлое.

Ребята входят в музей и слышат слова учителя:

Заходите к нам в музей,
Рады видеть здесь друзей:
Что здесь только не найдёшь!..
Есть пила, чевечки, нож…

(Это стихотворение написано ученицей и руководителем музея.)

– Ребята, а вы слышали, что такое чевечки? Нет? А хотите узнать? (Да.)

– А зачем нам знать то, что было когда-то давно, 100 лет назад?

И дети задумываются над тем, чему нас учит история. Первое занятие посвящено знакомству с музеем. Но я не рассказываю об экспонатах музея. Дети ходят и сами называют экспонаты, которые они знают, выбирают наиболее понравившийся, объясняют свой выбор и находят тот, который им интересен, но о котором ничего не знают. Описывая экспонат, обращаю внимание детей на украшения, на то, с какой любовью изготовлены эти предметы, несмотря на то что мастера были неграмотными. Итак, одна из форм работы – это экскурсия в музей и на местности. Особенно нравится детям экскурсия на тему «Русское жилище». Дети узнают, какое место в доме было у каждого члена семьи, какую роль играли родители, дети, бабушки, дедушки, вспоминают об отношениях в семье, о которых узнали, изучая в первом разделе тему «Родной край, волость, деревня, дом, семья».

Большие возможности для духовно-нравственного воспитания имеет экскурсионная работа. Так, на экскурсиях по селу на тему «Ошлань – село родное» и в церковь на тему «Ошланская Троицкая церковь – памятник истории и культуры» обязательно обращаю внимание школьников на то, что мастера и жители окрестных сёл вкладывали в строительство церкви не только свои сбережения, но и душу. Они старались украсить храм каменными узорами, красивой, сделанной вручную металлической решёткой. Рассказываю о том, что служители церкви заботились о людях. Священник Ошланской церкви, первый учитель школы господин Двинянинов для обучения детей предоставил свой дом, в котором жила его семья и одновременно располагалась школа.

Очень нравятся детям краеведческие игры. Особый интерес вызывает игра «Наш музей», в которой используются стихи о школе, школьном музее и селе Ошлань. Краеведческие игры проводятся не только на занятиях внеурочной деятельности, но и в детском лагере отдыха, который посещают дети 1–7-х классов. Например, в игре «Внимание, слово!» дети должны назвать предмет, который был у каждой хозяйки, в нём хранили молоко, квас, а когда он выходил из строя, в нём хранили сыпучие вещества – крупы. Этот предмет был своеобразным термосом. Мастера украшали его узором, несмотря на то что сделать его на этом материале было непросто. Его вы видели в нашей

презентации. Как называется этот предмет? (Бурак.) Или игра «Экспонат в стихах». Учитель читает детям стихотворение о школьном музее, а они должны запомнить и назвать экспонаты, о которых в нём говорилось, а потом их найти в музее и рассказать об особенностях экспоната.

Раскрывая особенности понятия «патриотический долг», В. А. Сухомлинский обращал внимание на мотив деятельности, в котором сливаются общественное и глубоко личное. Принимая это за аксиому, мы при организации занятий обязательно используем опыт предшествующих поколений, их духовность, мудрость. Например, при проведении занятия по теме «Жизненный круг» даю детям задание узнать у бабушек или прабабушек, какие раньше были отношения в семье, какие песни пелись маленьким детям, о правилах поведения в семье, об играх и праздниках. На следующем занятии дети не просто рассказывают об этом (происходит обмен знаниями), но и высказывают своё отношение к услышанному.

Вершиной долга педагог-учёный Василий Александрович считал понимание и переживание интересов общества, но происходит оно только через предмет познания и понимание судеб отдельных людей, через отношения человека к человеку. К внешним мотивам можно отнести слово, красоту, примеры героических поступков, творчество, труд, патриотическую славу предков.

Идеи выдающегося педагога позволяют реализовать классные часы. Так как наша школа малокомплектная, то часто проводим их для всей школы или для 5–11-х классов. В 2016 г. был реализован проект «Моя семья в годы Великой Отечественной войны». Он включал в себя не только классный час, но и коллективный проект – оформление стенда. Чтобы его оформить, детям нужно было найти сведения о своих родных, их вкладе в Победу в Великой Отечественной войне. С каким интересом дети разыскивали на сайтах «Память народа», «Подвиг народа», «Мемориал» сведения о своих дедушках, прадедушках, оформляли листовки о них, а потом представляли материал на общешкольном классном часе! На классных часах, посвящённых исторической тематике, обязательно использую краеведческий материал. 1 сентября были проведены классные часы для детей и родителей «Конституция – основной закон государства» и «Моя малая родина» с использованием снятого об Ошлани видеофильма и фотографий из жизни села, подтверждающих наши права и обязанности.

В 2015 г. был проведён Урок мужества по теме «Горячие сердца», где речь шла о сверстниках и их подвигах в прошлом и в настоящее время. Старшеклассники были ведущими, а остальные ребята включались в дискуссию и рассказывали о пионерах-героях Великой Отечественной войны, о земляках – Героях Чеченской войны и современных героях мирного времени.

С гуманистических позиций рассматривал педагог В. А. Сухомлинский категорию «Родина», увязывая её с понятиями «человек», «смысл жизни», «труд», «долг», «семья», «родное слово», «красота», «любовь», «верность», «традиции», «народ».

Музейный урок на тему «О чём рассказал экспонат?» подготовили вместе с учителем и провели учащиеся 6–7-х классов. Пригласили детей участников войны – директора нашей школы В. А. Зашихина и учителя литературы Н. А. Чижову. Ребятам была показана ценность вещи, семейной реликвии, показано, как люди хранят память о своих родных и передают её из поколения в поколение, рассказано о людях, их ежедневном подвиге во имя Победы, во имя нашей Родины, нашего счастья.

Задача воспитания любви к Родине, уважения к людям труда, почитание своих предков осуществляется и через предметные недели (истории, краеведения, правовых знаний), участие детей в конкурсах (эссе, рисунков) и викторинах («Из истории Богородского района», «Родина. Честь. Слава», «Я – гражданин страны народного единства»).

В школе работает клуб интересных встреч, руководителем которого является директор школы В. А. Зашихин. Мы, учителя-предметники, также организуем встречи и

приглашаем на них ветеранов труда, известных в районе и области людей. Они не только рассказывают о своём жизненном пути, но и высказывают своё отношение к труду, людям, политике государства, к Родине. И это отношение является важным средством воспитания патриотизма, гражданственности, человечности, трудолюбия, высокой моральной ответственности прежде всего перед своей совестью, перед самим собой и, конечно, перед обществом и государством. Невозможно стать патриотом, не зная своих истоков, истории малой Родины. Всё чаще с карты Кировской области исчезают сёла и деревни, в которых жили наши прабабушки и прадедушки. Остаются живы лишь письменные и вещественные источники, которые мы должны изучать и знать. Задача учителя – расширить знания детей по истории родного края, заинтересовать историей своей малой родины.

Уделяя большое внимание духовной деятельности, В. А. Сухомлинский подчёркивал, что она связана с активными усилиями личности, которые необходимы для того, чтобы взгляды, убеждения, идеалы стали внутренними ценностями человека.

В таком случае важным средством духовно-нравственного воспитания является написание исследовательских работ. Обучающимися были написаны работы «История Ошланского детского дома», «Учителя – участники войны», «Какое оно, детство разных поколений?» и др. Материалы о жителях села, района, области используем при организации музейных выставок (выставки «Ошланские умельцы», «На службе России», «Спасибо вам, учителя!», «Они защищали Родину» и др.). Постоянно действующими экспозициями являются: выставка картин кировского художника Николая Широкова, фотовыставка выпускника школы С. П. Шаклеина, учительницы школы Е. В. Лекомцевой, расположенные в рекреации школы, по которым проводится экскурсия.

Непосредственное приобщение детей к практической деятельности на благо своей малой родины осуществляется через акции «Бессмертный полк», операция «Наш двор», «Красивое село», конкурс «Самое красивое учреждение», уборка территории у памятника и др. Формированию духовно-нравственных ценностей, воспитанию любви к Родине способствует вся сложившаяся в школе система внеурочной, внеклассной и внешкольной деятельности. Участие в социальных проектах является не только средством, но и показывает результативность духовно-нравственного воспитания детей. Ребёнок, у которого не развиты духовные начала, никогда не будет по своей инициативе искать сведения о вкладе своей семьи в Победу в Великой Отечественной войне, заниматься исследованием истории родного края или украшать свою школу, своё село.

Таким образом, идеи В. А. Сухомлинского, верного патриота, очень созвучны нашей современности и актуальны для нашей сельской малокомплектной школы.

Гуманизм, гражданственность и патриотизм как руководящие принципы педагогики учителя-исследователя из Павлыша чётко и последовательно отражаются во всём его творчестве. Свое педагогическое кредо, золотое правило воспитания подростков, как он сам называл, В. А. Сухомлинский в своей книге «Рождение гражданина», обращаясь к педагогическому сообществу, отмечал, что идеи делаются святыми и нерушимыми не тогда, когда они запоминаются, а тогда, когда живут в живом трепете мысли и чувства, в созидании, поступках... Как можно больше поступков, побуждаемых благородными желаниями, стремлениями личности к моральному идеалу. Это одно из золотых правил воспитания подростков, которое лежит в основе моей педагогической деятельности.

Список литературы

1. Байбородова Л. В. Организация внеурочной деятельности сельских школьников : учеб.-метод. пособие. Ярославль : Департамент образования Яросл. обл., 2011. 289 с.

2. Байбородова Л. В. Повышение воспитательного потенциала учебного процесса в разновозрастных группах учащихся : учеб.-метод. пособие. Ярославль : Департамент образования Яросл. обл., 2008. 183 с.

3. Измайлова Е. И. Музейная педагогика как фактор позитивной социализации сельских школьников // Директор сельской школы. 2015. № 1. С. 83–88.

4. Концепция духовно-нравственного воспитания российских школьников. URL: http://nsportal.ru/

5. Мусихин В. Е. Вятская деревня: история и современность : учеб.-метод. пособие для учителей и студентов. Киров : АОЗТ «Триада -С», 1996. 96 с.

6. Основная образовательная программа основного общего образования. URL: http://oshlan-school.ucoz.ru/

Е. Г. Левченко, Р. Р. Шафигуллина, М. И. Губайдуллин, Л. Р. Халикова

Проект «Навигатор семейного национального воспитания»

В статье рассматривается проект по навигации семейного национального воспитания: актуальность, цель, задачи, ожидаемые количественные и качественные результаты.

Ключевые слова: навигатор, культурное наследие, семейные ценности, семейное национальное воспитание.

В настоящее время как в Российской Федерации, так и в Республике Башкортостан существует острая необходимость формирования системы положительных установок в отношении семьи, семейных ценностей у детей, подростков и молодежи на примере национальных традиций народов Российской Федерации.

Современный мир глобализации выдвигает на первый план воспитание «человека мира», готового жить в мире полиязыковых, межкультурных отношений. Однако в такой ситуации существует и проблема потери национальной идентичности, осознания человеком своей национальной принадлежности и, соответственно, исчезновения уникальных культур и разнообразия языков. В настоящее время статистика межнациональных браков по Республике Башкортостан составляет 38%, что способствует смешению культур и традиций. Среди 160 этносов, коренной этнос «башкиры» составляет 29,5% от всего населения республики, однако процент говорящих на башкирском языке – 22,9%, что может свидетельствовать о некоторой потере языка и своих корней.

Знание языка, культуры, традиций является основой формирования национальной идентичности человека. При воспитании детей никакой иной социальный институт не может заменить семью, именно ей принадлежит ведущая роль в становлении личности ребёнка. При этом только семья может обеспечить сохранение национальных традиций и обычаев, особенностей воспитания, обеспечить передачу потомкам всего положительного, что накоплено веками. Именно семья рождает осознание преемственности поколений, причастность к истории своего рода. В связи с этим существует необходимость возрождения семейных традиций, искоренение педагогической и правовой безграмотности родительского и педагогического сообществ.

Для успешного решения проблем социализации, воспитания детей и подростков необходимо создание единого портала-навигатора семейного национального воспитания, посредством которого возможна подготовка и систематизация информационно-методических материалов по семейному воспитанию и обучению детей и подростков, повышение квалификации педагогических работников в вопросах семейного воспитания, повышение информированности родителей и педагогов по гармонизации детско-родительских отношений.

Целевые группы проекта: дети и подростки; педагоги; родители.

Цель проекта – формирование позитивного отношения у детей, подростков и родителей к семейным ценностям на основе национального семейного воспитания.

Задачи проекта:

– пропаганда семейных национальных ценностей среди детей, подростков и родителей;

– формирование семейных ценностей у подростков;

– формирование осознанной родительской позиции, сохранение традиционных семейных отношений, повышение информированности и компетентности семей по вопросам воспитания;

– укрепление и развитие национальных семейных традиций;

– повышение квалификации педагогических работников по вопросам семейного воспитания.

В рамках проекта будут проводиться вебинары для подростков по формированию семейных ценностей; семинары и тренинги для родителей по гармонизации детско-родительских отношений; курсы повышения квалификации для педагогов по вопросам семейного воспитания. Результаты данной работы будут представлять собой платформу, с помощью которой подростки, родители и педагоги смогут знакомиться с психологией и педагогикой детско-родительских отношений на примере национальных традиций народов Республики Башкортостан. Здесь любой желающий сможет получить подготовленную и компетентно обработанную специалистами информацию о семейных отношениях. Ценность проекта заключается в совместной работе исследователей культурного наследия, специалистов, работающих с детьми, специалистов педагогики и психологии, языковедов при изучении проблемы, при заполнении контента и составлении методических рекомендаций. Навигатор покажет основные моменты традиционных семейных отношений, даст психолого-педагогическое обоснование ценности тех или иных моментов семейного уклада, воспитания детей, взаимоотношения «отцы и дети», адаптации традиций в жизнь современного человека. Проект может быть интегрирован в современный курс «Семьеведение», восполняя региональный компонент в преподавании данной дисциплины.

Грантовое направление, которому преимущественно соответствует планируемая деятельность по проекту: поддержка семьи, материнства, отцовства и детства.

Тематика грантового направления, которому преимущественно соответствует планируемая деятельность по проекту: укрепление института семьи и семейных ценностей.

Информационное сопровождение будет организовано на отдельном сайте проекта, через страницу в социальных сетях, на сайте государственного автономного учреждения дополнительного профессионального образования Институт развития образования Республики Башкортостан.

Среди количественных результатов предполагается оказание услуг в сфере образования посредством информационно-методического сопровождения порядка 1000 человек.

Среди качественных результатов – формирование системы положительных установок в отношении семьи, семейных ценностей у детей, подростков; совершенствование форм совместной работы педагогов и родителей для решения актуальных задач воспитания детей; повышение педагогической грамотности родителей; повышение общественного престижа семьи, отцовства и материнства; сохранение и возрождение национальных семейных традиций; укрепление традиций семейного воспитания; повышение квалификации педагогических работников в вопросах семейного воспитания; подготовка и систематизация информационно-методических материалов семейного национального воспитания; повышение информированности родителей и педагогов по

гармонизации детско-родительских отношений, повышение компетентности семей по вопросам воспитания.

Дальнейшее развитие проекта: выход на региональный уровень (телевидение, охват новых районов Республики Башкортостан), межрегиональный уровень продвижения проекта.

Ожидаемые итоги: пропаганда семейных национальных ценностей среди детей, подростков и родителей.

А. В. Селезнева

Методические основы проведения экологической профильной смены

В статье рассматривается роль географии в формировании экологической культуры школьников. Это один из актуальных вопросов современной географии России. Знание предмета географии способствует экологическому воспитанию школьников через создание экологического мировоззрения и экологической культуры. Модель, которую предлагает автор статьи, раскрывает формирование экологической культуры школьников с учётом трёх ведущих содержательных линий: экологии природных систем, экологии человека и социальной экологии.

Ключевые слова: образовательные инновации, экологическая культура, окружающая среда, экологическая среда.

В современных условиях главным результатом школьного образования является готовность выпускников к непрерывному образованию, умению отстаивать свою точку зрения, находить компромиссы, сотрудничать, вести диалог и самостоятельно определяться с выбором профессии. Профильное обучение старшеклассников способно решить проблему профессионального самоопределения в контексте успешной самореализации личности, расширить возможность обоснованного выбора профильного направления в процессе обучения с учетом индивидуальных интересов, способностей и склонностей [5].

Широкий комплекс образовательных инноваций, включающий в себя предпрофильную подготовку обучающихся, новую систему оценивания достижений в учебной деятельности, создание ресурсных центров и образовательных сетей на различных уровнях образования в контексте профильного обучения, позволит получить теоретические и прикладные знания по выбранному направлению, развить практические навыки и исследовательские умения, осознанно подготовить себя к успешной трудовой деятельности и продолжению образования в среднем или высшем профессиональном учебном заведении. Продуктивное использование новых идей, как известно, требует изучения позитивного опыта прошлых поколений. В отечественной педагогике имеется уникальный опыт использования в **воспитательных** целях природной среды и создания «открытой» педагогической системы в тесной взаимосвязи с окружающей, прежде всего, природной средой.

Интенсивное антропогенное воздействие на окружающую среду делает все более актуальным вопрос о формировании экологической культуры обучающихся, которая в период обучения выражается в ответственном личном поведении на природе, активном участии в защите и улучшении природного окружения, пропаганде экологических идей [8].

В настоящее время экологическое образование школьников является непрерывным и целенаправленным процессом и реализуется в различных формах и на разных ступеньках общего образования и в учреждениях дополнительного образования. Оно получает дальнейшее развитие с введением ФГОС общего образования.

В ФГОС основного общего образования заложены основы формирования экологического мышления и проектирования в соответствии с новой методологией стандарта – системно-деятельностным подходом, который должен обеспечить переход от трансляции знаний об экологических проблемах к формированию экологического мышления и обучения экологически ориентированной деятельности [10]. В практике нашей работы мы предлагаем модель экологического образования общекультурной направленности, цель которой сформировать у школьников экологическую культуру и экологическое сознание на уроках географии в условиях реализации ФГОС. В создании этой модели мы используем идеи формирования географической культуры В. П. Максаковского [10]. По аналогии выстраиваем 4 содержательных компонента, каждый из которых реализуется в процессе использования специально разработанных для обучающихся дидактических материалов. Так, первый компонент – грамотное употребление экологической терминологии; реализуется в процессе использования в урочной и внеурочной деятельности школьного глоссария экологических терминов. Второй компонент – экологическое мышление, которое формируется в процессе выполнения системы экологических познавательных задач. Третий компонент – экологическая картина мира, которая формируется на основе закономерной развития экосферы Земли. Четвертый компонент – умение читать экологические карты; это умение формируется в процессе работы со школьным экологическим атласом.

Новая модель строится с учётом трёх ведущих содержательных линий – экологии природных систем, экологии человека и социальной экологии, нашла широкое отражение во всех группах требований ФГОС основного общего образования: в требованиях к результатам, структуре и условиям реализации основной образовательной программы [9]. Интегральный результат конкретизирован во всех группах результатов стандарта – личностных, метапредметных, предметных.

Личностные результаты освоения должны отражать «формирование основ экологической культуры, соответствующей современному уровню экологического мышления, развитие опыта экологически ориентированной рефлексивно-оценочной и практической деятельности в жизненных ситуациях».

Метапредметные результаты должны отражать «формирование и развитие экологического мышления, умение применять его в познавательной, коммуникативной, социальной практике и профессиональной ориентации».

Предметные результаты экологической направленности заложены в стандарте с учётом предметной специфики как естественнонаучных, так и общественно-научных дисциплин [10]. Модель включает три блока.

Первый блок – это интегрированные уроки по географии и биологии, цель которых изучение экологических проблем в 6–7-х классах. Второй блок – это интегративный курс естествознания, цель которого в 8-м классе находить сущность явлений природы, их законы и на этой основе предвидеть или создавать новые явления. Третий блок – это внеурочная деятельность гимназистов 6–10-х классов. Для привлечения внимания учащихся к экологии родного края в 6–8-х классах осуществляется проведение профильных экологических смен, сочетающих применение природоохранных и научно-исследовательских навыков на практике. Проведение профильных смен позволяет сделать экологическое образование непрерывным и существенно повышает уровень экологической грамотности.

Наиболее оптимальным временем для реализации такой смены являются летние каникулы, в ходе которых возможно успешно создать социально-образовательную среду для взаимодействия и творчества ребят: профильные лагеря, лагеря с дневным пребыванием детей, лагеря труда и отдыха, площадки временного пребывания на базах общеобразовательных учреждений, образовательных учреждений дополнительного образования детей, пансионатов, санаториев-профилакториев, загородных учреждений

отдыха и оздоровления детей, домов отдыха, туристических, досуговых учреждений, учреждений культуры и спорта, других организаций. Под профильной сменой понимается «форма образовательной и оздоровительной деятельности с творчески одаренными или социально активными детьми, проводимая как смена юных экологов, географов, в период каникул с круглосуточным или дневным пребыванием обучающихся и воспитанников». Таким образом, деятельность профильной смены подчинена профильным приоритетам, т. е. определённому направлению, специфике. Экологическая профильная смена может быть реализована на базе стационарного детского лагеря, передвижного лагеря (или лагеря-экспедиции), а также смешанного типа, сочетающего в себе обе формы [2].В работе экологической профильной смены можно будет выделить такие результаты: 1) возможность развития у учащихся интереса к творческой, коллективной деятельности; 2) умение вести поиск, обрабатывать и анализировать информацию; 3) получение опыта практического участия в природоохранных делах, коллективного решения вопросов сохранения природных систем; 4) освоение навыков исследовательской, природоохранной и туристической деятельности в природных условиях; 5) выработка и совершенствование коммуникативных навыков и умение работать в команде; 6) способствование формированию лидерских качеств; 7) утверждение в сознании учащихся значимости природоохранных идей и бережного отношения к природе; 8) повышение уровня экологической культуры (грамотного и сознательно ответственного поведения в общении с природой); 9) способствование практическому участию учащихся в решении экологических проблем своей территории; 10) содействие физическому и психоэмоциональному здоровью и развитию физического потенциала [3].

Специфика процесса **экологического воспитания** объективно обусловлена ориентированностью его на окружающую среду. Ориентация на внешний мир выступает ведущей относительно внутреннего мира, а возникающие противоречия между внутренней сущностью личности (интересами, потребностями и др.) и необходимостью соизмерения «внутреннего» с «внешним» окружением, включая природную среду, – мощной специфической движущей силой процесса экологического воспитания [4].

Для учащихся 9–10-х классов в нашей модели предлагаются Дни естественнонаучных знаний, которые проводятся на базе института химии и экологии Вятского государственного университета. Цель проведения дней естественнонаучных знаний – знакомство гимназистов с открытиями в области решения проблем экологии, формирование их интереса к научным профессиям, в основе которых лежат экологические знания и умения.

1-й день. День кафедры географии и методики обучения географии – гимназисты знакомятся с особенностями исследования проблем пространственной организации и геохимии ландшафтов Вятско-Камского Предуралья. Изучаются работы ученых по исследованию ландшафтов особо охраняемых природных территорий Вятского Прикамья, генезиса и эволюции почв с реликтовыми феноменами, пространственной организации и антропогенной трансформации почвенного покрова.

2-й день. День кафедры фундаментальной химии и методики обучения химии – гимназисты изучают достижения ученых по физико-химическому анализу, экологическому мониторингу природных сред. Особый интерес школьников вызывают вопросы по биологической конверсии бытовых и промышленных отходов.

3-й день. День кафедры экологии и природопользования – ученые кафедры знакомят гимназистов с достижениями в области исследования экологии природных и антропогенно-трансформированных экосистем; с мониторинговыми исследованиями территории Вятского края; с методами изучения редких и охраняемых видов растений, животных и грибов.

4-й день. День кафедры промышленной и прикладной экологии – профессиональные экологи рассказывают гимназистам об источниках воздействия на окружающую

среду (твердые, жидкие и газообразные отходы); о системах регулирования сбросов, выбросов и твердых отходов; о процессах переработки отходов; о средствах и методах мониторинга и контроля негативного воздействия на окружающую среду.

Для детей, увлеченных экологическими проблемами, с 7–9-х классов в гимназии предлагается спецкурс «По материкам и странам». Цель спецкурса – изучение экологических проблем, связанных с особенностями адаптаций растений разных стран и материков на территории Вятского края. Эта работа осуществляется в процессе взаимодействия с учеными, которые работают в Ботаническом саду г. Кирова. Сад был заложен в 1912 году. Проектом парка занимались профессиональные садовники и ландшафтные декораторы из столицы. Деревья и кустарники были выписаны из различных стран мира. На территории сада было построено несколько теплиц, а также бассейн, по конфигурации напоминающий очертания Черного моря. Часть территории стали называть «тайгой» из-за высаженных здесь деревьев хвойных пород [7]. Ботанический сад Кирова имеет ценность не только эстетическую, но и практическую. Ученые на территории сада занимаются выведением новых видов и сортов различных растений [8]. Гимназисты смогут вживую познакомиться с редкими видами растений.

Особое значение в нашей модели имеет развитие проектных и исследовательских умений в процессе выполнения индивидуальной работы по изучению экологических проблем. Исследовательские работы гимназисты выполняют под руководством учителя и ученого-консультанта. Результаты работы защищаются на областной молодежной конференции исследовательских работ «Природа и общество», которое традиционно проводится в ноябре на базе Вятского государственного университета.

4-й блок нашей модели – экологический форум на базе Вятской гуманитарной гимназии, который собирает школьников, студентов, преподавателей географии, биологии, ученых для обсуждения проблем, связанных с развитием природы и хозяйства Вятского края, и защиты творческих работ учащихся школ города Кирова по проблемам экологии. Итак, реализация экспериментальной модели «Экологическое воспитание гимназистов» доказывает, что эта модель может служить формой создания и реализации особой экологической пространственной среды, в которую за период обучения в гимназии можно погрузить обучающихся и сформировать у них основы экологического мышления, бережное отношение к природе в целом и, в частности, к изучаемым экосистемам. Такой подход через раскрытие творческих, организаторских, интеллектуальных способностей учеников позволяет закрепить их знания школьной программы и развить экологическое мышление.

Список литературы

1. Попов А. А. Сущность профильного обучения старшеклассников // Молодой ученый. 2015. №17. С. 561–563.

2. Приказ Министерства образования РФ от 13.07.2001 № 2688 (ред. от 28.06.2002) «Об утверждении порядка проведения смен профильных лагерей, лагерей с дневным пребыванием, лагерей труда и отдыха». Электронный фонд правовой и нормативно-технической документации. URL: http://docs.cntd.ru/document/901798472

3. Открытый класс. Сетевые образовательные сообщества. URL: http://www.openclass.ru/node/358583

4. Сичко И. А., Рубан О. В. Использование педагогического наследия В. А. Сухомлинского в экологическом воспитании младших школьников // Успехи современного естествознания. 2013. № 10. С. 124–125.

5. Профильное обучение как ресурс индивидуализации образования // Молодой ученый. 2015. № 2.1. С. 25–27. URL: https://moluch.ru/archive/82/14988/

6. URL: https://www.tourister.ru/world/europe/russia/city/kirov/parks/28838

7. URL: http://www.mykirov43.ru/botanicheskij-sad-v-kirove-opisanie-foto-istoriya.html

8. Дежникова Н. С., Иванова Л. Ю., Клемяшова Е. М. Воспитание экологической культуры у детей и подростков : учеб. пособие. М. : Педагогическое общество России, 2001. 64 с.

9. Камакин О. Н. Воспитание экологической культуры школьников // Справочник классного руководителя. 2012. № 2. С. 4.

10. Максаковскпй В. П. Географическая культура : учеб. пособие для студ. вузов. М. : Гуманит. изд. центр ВЛАДОС,1998. 416 с.

11. Экологическое образование и воспитание детей. М. : ООО «Новое образование», 2010. 120 с. (Сер. «Библиотечка для учреждений дополнительного образования детей»).

Е. Б. Чиркова

Духовно-нравственное развитие личности младшего школьника: семья и школа

Статья ориентирована на педагогов начальной школы, которые работают в условиях сельской школы. Раскрываются приемы работы с младшими школьниками по формированию базовых национальных ценностей, таких как патриотизм, гражданственность, здоровье, труд, творчество, образование, семья.

Ключевые слова: педагогический процесс, воспитание личности, семейные праздники, конференция, конкурс, рефлексия.

Обучение учителей нашего поколения в вузе и наше становление как педагогов происходило в годы расцвета педагогической деятельности В. А. Сухомлинского. Возможно, поэтому его педагогические идеи так близки и понятны. И отношение к ученику как к субъекту воспитания, и гражданско-патриотическая направленность самого воспитания, и понимание роли семьи в воспитании детей, и деятельностный подход к процессу воспитания.

Василий Александрович считал, что «главный смысл и цель семейной жизни –воспитание детей». Но ведь и мы, педагоги, считаем воспитание детей главной задачей и смыслом нашей работы.

В своих научных трудах Василий Александрович справедливо замечал, что наибольшая результативность в воспитании ценностных ориентаций достигается при тесном сотрудничестве семьи и школы. В практике работы педагогического коллектива Павлышской средней школы, которую более 20 лет возглавлял В. А. Сухомлинский, слились две микросреды – школьная и семейная; учителя становились частью семейной микросреды как ближайшие советчики родителей в вопросах обучения и воспитания их детей, а родители учеников – частью их школьной микросреды как участники общего педагогического процесса. Эти идеи Сухомлинского мне понятны и близки, их стараюсь воплотить в жизнь в своем классном коллективе.

Влияние семьи и родительского воспитания на личность, отмечал ученый, не имеет временных границ. Оно продолжается в течение всей жизни человека. Вместе с тем есть решающий период, определяющий дальнейшую судьбу человека, когда ответственность семьи за будущее ребенка особенно велика. Это период раннего детства. Поэтому чем прочнее невидимые нити, соединяющие семью младшего школьника и школу, тем успешнее проходит процесс обучения и воспитания.

Особенностью работы на селе является то, что учитель и семьи учеников хорошо знакомы до школы, а классный коллектив маленький, поэтому стараюсь выстроить взаимодействие не только с родителями, но и с бабушками, дедушками, братьями, сестрами

и даже с дядями и тетями моих учеников. И всех их сделать своими союзниками. Большинство учащихся – дети моих выпускников. Стараюсь советоваться с родителями по самым сложным вопросам и возникающим проблемам. Так как класс небольшой, то работает не родительский комитет, а староста и его заместитель. Формы работы нетрадиционные и традиционные: родительские собрания, индивидуальные беседы. Особенно эффективными считаю индивидуальные встречи с детьми, где бывают ученик, классный руководитель и родители. Вот на таких встречах и решаем мы любой возникающий вопрос – учеба, место в коллективе, отношения с одноклассниками.

Считаю, что, работая с младшими школьниками по формированию базовых национальных ценностей, таких как патриотизм, гражданственность, здоровье, труд, творчество, образование, семья, важно одновременно работать и с детьми, и с родителями.

Так, работая над формированием базовой национальной ценности «семья», на уровне представления дети на уроках и во внеурочное время получают знания о семье как ячейке общества, изучают обязанности членов семьи, семейный бюджет. Родители получают подобную информацию на родительских собраниях.

На уровне формирования отношения дети рассказывают о своих домашних обязанностях, изучают и представляют свою родословную. Пишут сочинения о маме и папе. К 9 Мая Настя с мамой готовят рассказ о дедушке – участнике Великой Отечественной войны.

На уровне деятельности: совместно дети и родители составляют бюджет своей семьи, список продуктов питания, употребляемых в пищу семьей за день, анализируют пользу продуктов и их калорийность, оценивают, насколько правильно питается семья. Совершая экскурсии в магазин ИП Шиляевой, который принадлежит родительнице одной из наших учениц, и СПК «Красное знамя», где работают еще 2 мамы, знакомимся с поставляемыми в них продуктами питания и оцениваем их; определяем состав, калорийность, срок годности самых важных продуктов питания, соотносим цены на эти продукты в разных магазинах, знакомимся с производителями.

Родион с папой готовят рассказ о продуктах питания, производимых СПК «Красное знамя», Руслан с мамой – о продукции Богородского маслозавода, Настя с мамой – о промышленных товарах, производимых в Кировской области, Егор с бабушкой – о товарах, производимых народными умельцами области.

Родители принимали активное участие в классном конкурсе на лучшее блюдо «Кухня разных народов». А еще выращивали цветы для бабушек и мам, писали стихи-поздравления к 8 Марта. Приняли участие в районном конкурсе «Мамы всякие важны», где 3 ученика стали призерами, один – победителем. Стихотворение Родиона напечатано в праздничном номере районной газеты «Заря».

Трудно представить себе сельскую семью без домашних питомцев. Изучая правила ухода за домашними животными, дети обязательно готовят рассказ о своих любимцах: кошках, собаках, кроликах, курах… Рассказывают, как ухаживают за ними. На один из таких уроков мы пригласили домашних кошек. Дети изучали их повадки и на уроках русского языка писали сочинение. А на открытом занятии представляли питомца и рассказывали о нем.

Более 20 лет провожу праздники семьи. Сейчас эти праздники приобрели форму семейных проектов, которые мы проводим ежегодно с разной тематикой: «Приглашаем на блины», «Семья – моя гордость», «Семья – моя радость», любимое блюдо семьи «Пальчики оближешь».

Стал традиционным праздник для пап «День защитника Отечества». Эта форма работы – одна из любимых в нашем классе. По типу семейных проектов проходят все классные праздники: «Праздник первого звонка», «Прощание с азбукой», «До свидания, начальная школа!» В этих праздниках принимают участие все члены семьи учеников и не только в самом празднике, как гости, родители активно работают в процессе

подготовки и проведения мероприятий. Классный руководитель готовит с детьми праздничную программу, дети выступают, оформляют подарки. Семьи в зависимости от тематики праздника предлагают игры, конкурсы, представление семьи, конкурсное блюдо, его представление, костюм и представление любимой буквы, рассказ о семье или об одном из её членов, рассказ о папах, служивших в армии, и др., родители готовят праздничный стол и вместе с детьми – конкурсы для игровой программы.

Дел хватает всем. Зато каждый на этом празднике – хозяин, а не гость. Это совершенно другая позиция и роль в коллективе, и коллектив начинает жить одной семьей, расширяется круг общения учащихся, и увеличивается аудитория зрителей. А завершается праздник рефлексией и тем, что мы благодарим друг друга за совместно проведенное время, встав в общий круг и держась за руки. Сколько добрых положительных эмоций мы передаем в это время друг другу!

Большое место в системе воспитательной работы занимает проектная, исследовательская и творческая деятельность учащихся. В ней родители принимают самое активное участие, и не только материальное.

Ежегодно семьи нашего класса становятся победителями и призерами школьных конкурсов поделок и рисунков ко Дню урожая и к Новому году.

В прошлом учебном году, выполняя проект «Природа родного края», семья Черных отправилась искать следы зверей по первому снегу в район мастерских, Настя с папой – в поле, Руслан с папой изучали растения на опушке леса, Катя с мамой – березу под окном. Сколько счастливых минут пережила каждая семья, каким эмоциональным и запоминающимся стал сам процесс познания!

Во время выполнения детьми творческих проектов родители помогают делать фотографии и подбирать иллюстративный материал для оформления книжек-самоделок. В результате такой работы появляются настоящие детские книжки, которые мы издаем для чтения учениками начальной школы. В реализации практической части семейного социального проекта «Живи, родничок», приняли участие не только папа и мама, но брат и бабушка Юры. И без материальной составляющей, конечно, не обойтись. Это покупка семян, земли, инвентаря для наших классных проектов и др.

За 2 последних года ученики класса побывали в областном краеведческом музее, музее народных промыслов, у Вечного огня. В музее мороженого, в музее космонавтики. Совершили прогулку по Александровскому саду. Родители оплачивают поездки детей на окружные и региональные конференции, в этом учебном году еще и на международную.

В статье невозможно раскрыть все аспекты взаимодействия ученик – семья – учитель – школа. Какова результативность нашей совместной работы? Конечно, самые главные оценки поставит жизнь, но некоторые результаты есть уже сегодня.

1. По проведенным диагностикам: уровень сформированности классного коллектива (по О. В. Лишину) высокий.

2. Уровень воспитанности класса (по Н. П. Капустиной) высокий.

3. В классе нет детей, состоящих на учете.

4. По мнению учащихся и родителей, в классе сформировался хороший микроклимат. Ребята стали более доброжелательны, активны, самостоятельны. Повысилась культура общения. Особенно отмечается дух творчества и возросшая инициативность.

5. Ученики 3-го класса (по прошлогодней нумерации) – участники, призеры и победители многочисленных конкурсов, олимпиад, соревнований разного уровня от школьного до международного. Участие в мероприятиях разного уровня позволяет обучающимся такой небольшой школы, как наша, расширить образовательное и воспитательное пространство и сформировать адекватную самооценку и ученику, и родителю, и педагогу.

Необычное событие в нашей жизни – участие в Международном конкурсе исследовательских и проектных работ школьников в городе Сочи.

Участниками второго очного этапа конкурса «Старт в науке», проводимого Российской академией естествознания, стали 460 учащихся и педагогов из России и других стран. Одновременно со школьным конкурсом проходили две международные научные конференции, научно-практическая конференция, международная выставка-презентация учебно-методических изданий, выставка образовательных технологий и услуг, профессиональный конкурс производителей высокотехнологической отечественной продукции. Мероприятия проводились в федеральном государственном автономном учреждении «ОК «ДАГОМЫС» (Управление делами Президента Российской Федерации), в одном из красивейших мест на побережье Черного моря.

Ехали в Сочи и до самого последнего момента не верили, что это не сон и что мы действительно поселимся в 4-звёздочный комплекс с бассейнами и индивидуальным пляжем. Погода замечательная, но вода в море холодная, искупаться в день заезда не удается, но зато бассейн – просто рай под открытым небом, и солнце греет по-летнему! Вечером – подготовка к выступлению.

На следующий день – поездка в горы: Красная Поляна, Олимпийская деревня, Роза Хутор, поднятие на вершину горы – Роза Пик (2320 м над уровнем моря), Зеленая планета в Лауре, Олимпийский парк с «поющим» фонтанами – впечатлений масса!

День третий – официальное открытие конференции в киноконцертном зале. И на пленарном заседании – выступление Веры Шиляевой, ученицы 4-го класса. Надо сказать, выступает она замечательно: громко, уверенно, со знанием дела. После обеда опытом своей работы на конференции учителей делится Надежда Викторовна Карловская, учитель истории и обществознания.

День четвертый. До обеда – выступление Елены Борисовны Чирковой, учителя начальных классов, на площадке учёных. После обеда – ученика 10-го класса Юрия Чиркова и ученицы 11-го класса Эллы Софоян. Их выступления отличаются четкостью, уверенностью и эмоциональностью.

Все трое учащихся получили дипломы «За лучший устный доклад» победителя заключительного очного этапа V международного конкурса научно-исследовательских и творческих работ учащихся «Старт в науке», дипломы «Надежда российской науки».

Педагоги получили благодарственные письма Российской академии естествознания за руководство научной работой учащихся, дипломы руководителя – победителя конкурса, дипломы «За успехи в образовании юношества» и медали «За вклад в образование юношества».

В этот день наконец удается искупаться в море и позагорать.

Вот и отъезд. С самого раннего утра спешим на пляж, собираем красивые камешки, прощаемся с морем и бросаем в него монетки, загадав желание вернуться к морю вновь!

На обратном пути наш поезд полчаса стоял на станции Россошь, бывшей во время Великой Отечественной войны хорошо укрепленной фашистами узловой станцией. Именно эту станцию освобождал один из прадедушек Юрия Чиркова, Николай Федорович Кудрявцев. Напротив железнодорожного вокзала – памятник танковой армии, у которого мы побывали. Так поездка на конкурс подарила возможность посетить место боевых действий прадедушки, о котором Юра рассказывал.

Пишу и думаю вот о чём: ученики обычной сельской школы достойно конкурируют с обучающимися самых разных учебных заведений нашей страны и не только. Чтобы понять это, и учащимся, и педагогам надо обязательно участвовать в мероприятиях такого уровня. А чтобы такое участие состоялось, нужно приложить много усилий и ученику, и педагогу, и родителям. И конечно, верить в себя!

Мы гордимся такими учениками как Вера Шиляева – она отличница; победитель школьного этапа олимпиады по русскому языку и математике, призер – по окружающему миру; победитель районной олимпиады по русскому языку; призер – по математике; победитель среди школ Богородского района в международной игре-конкурсе «Русский медвежонок»; призер районного конкурса «Мамы всякие нужны, мамы всякие важны»; победитель районного конкурса «Я выбираю жизнь» в двух номинациях; победитель школьного, участник районного и призер областного конкурса чтецов «Воинская слава»; участница областного конкурса, посвященного 30-летию РДФ; отмечена благодарственным письмом областной избирательной комиссии за участие в конкурсе «Письмо будущему Губернатору»; призер окружной конференции «Юный исследователь», победитель региональной конференции «Я познаю природу», удостоена диплома 2-й степени V Международного конкурса научно-исследовательских и творческих работ, учащихся «Старт в науке» в номинации «Биология», проводимого Российской академией естествознания, получила приглашение принять участие во 2-м этапе конкурса «Старт в науке» – Международном школьном форуме (октябрь, г. Сочи).

Такие результаты нашей работы стабильны. Высокий уровень воспитанности класса показывали и выпускники предыдущих лет. Они тоже являлись победителями и призерами конференций и конкурсов разного уровня от школьного до международного.

Обобщая содержание статьи, можно сделать вывод о том, что деятельностный подход, выбранные формы и методы использования потенциала семьи дают положительные результаты в духовно-нравственном развитии и воспитании личности младшего школьника.

Список литературы

1. Родчанин Е. Г., Зязюн И. А. Об идеалах В. А. Сухомлинского. М. : Педагогика, 1991. 107 с.

2. Сухомлинский В. А. О воспитании. М. : Полит. лит., 1982. 270 с.

3. Русских Г. А. Изучение родного края в начальной школе // Учебное занятие деятельностного подхода в обучении : из опыта работы лицея № 21 города Кирова : метод. сб. / авт.-сост. Г. А. Русских. Киров : Изд-во МЦИТО, 2017. С. 13–16.

4. Чернявская А. П., Байбородова Л. В., Харисова И. Г. Технологии педагогической деятельности. Ч. I. Образовательные технологии : учеб. пособие / под общ. ред. А. П. Чернявской, Л. В. Байбородовой. Ярославль : Изд-во ЯГПУ, 2014. 311 с.

Д. Е. Яковлев

Музыкальное воспитание детей: взаимодействие образовательных организаций

В данной статье раскрывается взаимодействие и взаимосвязь музыкального воспитания подрастающего поколения в общеобразовательной организации и организации дополнительного образования; рассматриваются пути их сотрудничества.

Ключевые слова: взаимодействие, общее образование, дополнительное образование, становление личности, детство.

Период детства – это время открытия окружающего мира и себя, время игры, учебы, поиска смысла жизни, приобретения социального опыта. На протяжении многих веков проблема социального окружения, социального становления ребенка волновала общество.

Школа сегодня утрачивает позиции монополиста в сфере образования: переход к информационному обществу ставит перед системой общего образования задачу

расширения масштабов межкультурного взаимодействия. В этой ситуации возрастает значимость использования различных источников информации при решении образовательных и других познавательных задач, а также формирования такого качества личности, как толерантность [3].

В то же время имеет место искажение толкования терминов «дополнительное» и «внешкольное» как вторичное, несамостоятельное, дополнительное к школе и т. д. – помощь в освоении предметов школьной программы. Отсюда ориентация не на развитие ребенка, а на количественные показатели охвата детей внеучебной деятельностью, проведение мероприятий и т. п. Такое положение дел связывается с отсутствием механизмов взаимодействия школы и учреждений дополнительного образования, несмотря на то что они являются элементами одной системы – системы образования детей [2].

В связи с этим актуальным становится вопрос взаимодействия школы и учреждения дополнительного образования. Необходимо определить точки соприкосновения их деятельности по музыкальному воспитанию подрастающего поколения.

К функции школы относится образование подрастающего поколения на основе государственных образовательных стандартов, за реализацию которых она отвечает. Учреждение дополнительного образования организует разнообразную творческую деятельность детей и подростков, исходя из их интересов и потребностей [10]. Таким образом, взаимосвязь и взаимодополнение этих двух составляющих (госстандарта и интереса личности) налицо.

Все эти образовательные организации в настоящее время в своей педагогической деятельности преследуют цель социального и профессионального самоопределения школьника. Если школа достигает этого посредством выполнения государственного образовательного стандарта и учебных программ, то УДО – через создание условий для самообразования, самопознания, самосовершенствования и самореализацию в интересной для личности деятельности, то есть здесь знания, получаемые детьми в творческих объединениях, являются не целью, а средством при решении значимых для ребенка проблем. И если исходить из того, что знания – средство решения проблем, то образование в таком учреждении следует рассматривать как специально организованный процесс, позволяющий человеку решать социальные и личностные проблемы на основе использования как достижений, науки, техники, культуры в целом, так и музыкальной культуры в частности.

Позиция педагога учреждения дополнительного образования отличается от позиции школьного учителя своей спецификой. Организуемая работа осуществляется в непринужденной нерегламентированной обстановке, при обоюдно заинтересованном участии в ней как воспитателя, так и воспитанника. В УДО представлены разнообразные виды деятельности, создается особая микросреда, основанная на неформальности отношений, добровольности участия, свободе выбора досуговой и познавательной деятельности [1; 11].

В свободной, эмоционально насыщенной атмосфере, наиболее ярко раскрывается индивидуальность каждого ребенка, происходит обмен опытом, вырабатывается собственная жизненная позиция, формируются общественные и нравственные интересы и качества, художественные и эстетические вкусы, личностные потребности. Таким образом, данное образование восходит к сократовскому принципу: «Я знаю хорошо лишь то, что умею делать».

Ребенок приходит в УДО по ряду причин. В педагогической литературе выделяются среди них следующие:

1) творческие (креативные) потребности, обусловленные как желанием родителей развить индивидуальные способности детей, так и стремление детей к самореализации в избранном виде деятельности;

2) познавательные потребности детей, определяемые стремлением к расширению объема знаний, в том числе и в областях, выходящих за рамки программ школьного образования;

3) коммуникативные потребности детей и подростков в общении со сверстниками, взрослыми, педагогами;

4) компенсаторные потребности детей, вызванные стремлением к дополнительным знаниям;

5) профориентационные прагматические потребности школьников, связанные с установкой на допрофессиональную подготовку;

6) досуговые потребности детей разного возраста, обусловленные стремлением к содержательной организации свободного времени [5].

Педагогическая ценность УДО состоит в том, что они создают условия для самореализации творческого потенциала личности, гибко реагируют на изменения в потребностях и запросах подрастающего поколения. Благодаря разнообразию содержания, форм деятельности и общения интерес его приобретает новые стимулы для развития. Это особенно важно, поскольку без развития детских интересов не могут быть эффективно решены задачи формирования творческой личности.

Творческая деятельность УДО включает различные группы субъектов (дети, родители, педагоги и т. д.) с их многообразными интересами и потребностями, социальными связями и отношениями, где значительное влияние оказывают компоненты социально-культурной и природной среды, а также взаимосвязанные социальные и педагогические процессы, развивающееся межличностное взаимодействие детей, молодежи, взрослых [13].

Организуя деятельность педагогических коллективов, необходимо исходить из того, что проблема свободного времени детей может быть решена путем формирования общественно ценных интересов, создания условий для удовлетворения и дальнейшего развития, воспитания потребности и умения рационального использования своего времени на пользу себе и обществу.

В настоящее время в Московской области музыкальное образование реализуется как во всевозможных творческих музыкальных объединения в многопрофильных учреждениях дополнительного образования детей (Дворцах, Домах, Центрах детского творчества), так и в специализированных (школах искусств, музыкальных).

Музыкальная деятельность в силу ее эмоциональности привлекательна для ребенка. Именно музыка может стать эмоционально-оценочным стержнем, позволяющим формировать у человека эстетическое восприятие других видов искусства и окружающего мира, развивать образное мышление, эстетическое сознание. Формирование музыкального мышления способствует общему интеллектуальному развитию ребенка. Восприятие музыкальной формы предполагает активность таких умственных операций, как сравнение, сопоставление, выделение черт общего и различного [5].

Как известно, уровень музыкального мышления у каждого воспитанника может быть разным. При этом взаимодействуют интеллектуальные, волевые и эмоциональные способности. Традиционные психические функции музыкального мышления по составляющим их компонентам имеют определенную классификацию.

1. Сенсорный компонент – ощущение и различие высоты, интенсивности и длительности звуков.
2. Ретентивный – память на высоту, интенсивность и длительность звуков.
3. Синтетический – восприятие целостных образований: мотивов, тем, ритма, фигур.
4. Моторный – перенесение звукового образа на голос.
5. Идеативный – мысленное воображение, нахождение идейного, ассоциативного содержания музыки [6].

Анализ мотивов участия подростков территорий Московской области в деятельности различных творческих объединений показал картину, характерную и для других территорий России. В качестве преобладающих называются: интерес к конкретной деятельности (68–74%), взаимоотношения с товарищами, занятыми общим для всех интересным делом (60%), общение с педагогами внешкольного учреждения (57%), творческая работа, дающая возможность проявить себя с лучшей стороны (51%), занятия в аспекте будущей профессии (51%). Увеличилось количество детей, желающих заниматься вместе со своими семьями [9].

В настоящий момент педагоги учреждений дополнительного образования ориентированы на передачу ребенку навыков, умений в выбранной им деятельности и в его жизненном самоопределении; на рекреацию в свободное время (обеспечение ребенку психологической и эмоциональной разрядки от учебной школьной деятельности) [8].

К сожалению, лишь небольшая часть работников УДО строит свою деятельность на основе педагогических задач. Вопрос об оценке уровня развития ребенка для многих педагогов оказывается совершенно не под силу, большинство респондентов смогли дать качественные характеристики только одной трети своих воспитанников.

Большинство из опрошенных педагогов видят недостатки своей работы в том, что УДО не в полной мере отвечает запросам детей. Многие считают, что необходимо менять содержание и организационные подходы в работе с детьми и семьей, осваивать психологические методы, вводить новые, более свободные, формы деятельности, укреплять профессиональные связи между педагогами, что создает предпосылки для взаимодействия педагогических работников различных образовательных учреждений [7].

Можно обозначить следующие пути взаимодействия образовательных учреждений:

а) в области кадрового обеспечения; УДО имеют специалистов, которых нет в других типах образовательных учреждений (хореограф, режиссер и т. д.);

б) в области расширения содержания образовательных программ; УДО создают дополнительные образовательные программы, дополняющие государственный образовательный стандарт и расширяющие кругозор детей;

в) в области допрофессиональной подготовки; УДО организуют творческие объединения по профильным областям знаний (кружки, секции, студии и др.) и проводят досуговые мероприятия в свободное время ребенка (праздники, фестивали и т. д.);

г) в области оказания методической помощи школе; УДО консультируют школы по вопросам разработки и апробации различных воспитательных программ, реализуемых во внеурочной деятельности детей, и т. д.

Формы взаимодействия школы и УДО должны выражаться в следующем:

– проведении совместных педагогических семинаров по совершенствованию деятельности педагогических, управленческих кадров и т. д.;

– реализации совместных тематических программ, проектов, направленных на организацию эффективного взаимодействия различных детских объединений музыкального профиля;

– демонстрации успехов воспитанников на соревнованиях, смотрах, конкурсах, фестивалях и т. д. [12]

Проведенный анализ позволил сформулировать ряд концептуальных положений. Работа будет более эффективной, если ребенок (главный «заказчик» и субъект образовательного процесса) и педагогические работники (носители культурных ценностей) сориентированы к совместной работе с учетом меняющихся с возрастом интересов и потребностей воспитанников, где последние используют адекватные современным условиям формы и методы работы, содействуют гражданскому становлению личности и накоплению социального опыта межличностного общения детей в групповой деятельности.

Кроме того, эффективность данной работы будет определяться современным управлением руководителем учреждения, совершенствованием программно-методической оснащенности деятельности педагогов и обеспечением их профессиональной подготовки и повышением квалификации. Установление должного взаимодействия образовательных учреждений в границах единого территориального культурно-образовательного пространства значительно повышает качество и результаты педагогической деятельности.

Список литературы

1. Вахтеров В. П. Внешкольное образование народа. М., 1896.

2. Горский В. А., Горячев А. А., Смирнов Д. В. Проектирование комплексной программы развития взаимосвязи и преемственности формального и неформального образования : учеб. пособие / В. А. Горский, Д. В. Смирнов, А. А. Горячев ; под ред. В. А. Горского ; ФГНУ Ин-т содержания и методов обучения РАО. М. ; Киров : Изд-во ВятГГУ, 2012. 162 с.

3. Демидов А. А., Смирнов Д. В. Новый вектор социального партнерства в развитии краеведения, туризма и экологического просвещения в условиях информационного общества // Вестник детско-юношеского туризма и краеведения : науч.-метод. журнал. 2013. № 3(108). С. 43–51.

4. Дополнительное образование детей : словарь-справочник / авт.-сост. Д. Е. Яковлев. М., 2002.

5. Дополнительное образование детей : учеб. пособие для студ. высш. учеб. заведений / под ред. О. Е. Лебедева. М., 2000.

6. Интеграция основного и дополнительного образования в свете стандарта нового поколения : материалы науч.-практ. конф. / под ред. Д. Е. Яковлева, И. В. Штанько и др. М. : УЦ «Перспектива», 2011.

7. Кузнецова Н. А., Яковлев Д. Е. Управление методической работой в учреждениях дополнительного образования детей. М., 2003.

8. Смирнов Д. В. Комплексное сопровождение инновационной деятельности педагога-исследователя в условиях экспериментальной площадки // Духовно-нравственное развитие школьников средствами военно-патриотического воспитания личности : сб. материалов из опыта работы педагогов в режиме экспериментальной площадки / под науч. ред.: В. А. Горский, А. Г. Волков, Д. В. Смирнов ; Учреждение РАО «Ин-т содержания и методов обучения» ; Кировский ИПК и ПРО. М. : УРАО ИСМО : Киров : Кировский ИПК и ПРО, 2011. С. 18–30.

9. Современное дополнительное образование детей: вызовы и перспективы : сб. статей Всерос. науч.-практ. конф. (с междунар. участием) / под ред. Д. Е. Яковлева, Н. К. Беспятовой, И. В. Штанько. М. : УЦ «Перспектива», 2018.

11. Фомина А. Б. Учреждение дополнительного образования детей: инновационная социально-педагогическая модель : в 2 ч. М., 1996.

12. Чарнолусский В. Основные вопросы организации внешкольного образования в России. СПб., 1909.

13. Яковлев Д. Е. Организация и управление деятельностью учреждения дополнительного образования. М., 2004.

14. Яковлев Д. Е. Становление, состояние и развитие учреждений дополнительного образования детей : монография. М. : ГОУ Педагогическая академия, 2011.

ДОПОЛНИТЕЛЬНОЕ ОБРАЗОВАНИЕ

В. П. Голованов

Формирование успешности ребенка как целевая функция современного дополнительного образования детей

В статье речь идет о пространственном уровне организации современной сферы дополнительного образования детей. Рассматривается целевая функция современного дополнительного образования детей – формирование успешности ребенка. Дополнительное образование детей рассматривается как опережающее образование, как территория перспективного и безопасного детства, как пространство педагогически целесообразной занятости детей в их свободное время.

Ключевые слова: дополнительное образование детей, детство, воспитание, свобода выбора, учреждение дополнительного образования детей, успешность личности, социальная политика в области детства.

Как зритель, не видевший первого акта,
В догадках теряются дети.
И всё же они ухитряются как-то
Понять, что творится на свете.

С. Я. Маршак

Глобальные социальные, экономические, политические и культурные изменения, происходящие в современном российском обществе, предъявляют новые требования к воспитанию подрастающего поколения. Развитие личностной успешности в образовательном пространстве современного дополнительного образования детей имеет достаточно широкие возможности. Ежегодно 20 ноября отмечается *Международный день ребенка*. Приняв в этот день Конвенцию ООН о правах ребенка, мировое сообщество взяло на себя обязательство перед детством защищать его от равнодушия, эксплуатации и насилия. Только в соответствии с тем, как общество защищает своих детей и заботится о них, измеряется его цивилизованность, проверяется его гуманность, демократичность и складывается будущее.

Известно, что **детство** – это особый целостный социокультурный мир со своим языком, структурой, функциями и даже традициями. Анализ ситуации детства в России с очевидностью показывает, что положение детей в последнее десятилетие, их правовая защищенность продолжают ухудшаться. Обеспечение перспективности и безопасности жизнедеятельности детей, их защита от физического и морального насилия – одна из приоритетных статей Конвенции ООН о правах ребенка – до настоящего времени не нашла должного обеспечения в современной России, предстоит еще много сделать, чтобы достичь передового мирового уровня [5].

В современном мире детство перестало быть перспективным и безопасным. Основными ценностями юного поколения становятся потребление материальных благ, основным приоритетом – бездумный досуг, основными кумирами – звёзды шоу-бизнеса.

Почему мала эффективность многообразных усилий различных ведомств, государственных организаций и учреждений? Основные причины: а) ведомственная ограниченность и межведомственная разобщенность в организации деятельности; б) отсутствие организационно-методических системных подходов в реализации межпрофессионального взаимодействия как в деятельности учреждений, так и в подготовке кадров; в) отсутствие профилактической направленности в работе с детским населением (все

силы брошены на те или иные формы коррекции – медицинской, воспитательной, социальной и т. д., что малопродуктивно и экономически невыгодно, но выгодно ведомствам, которые, как это ни парадоксально звучит, объективно заинтересованы в пополнении контингентов дезадаптированных детей, что оправдывает все новые и новые финансовые запросы для развития коррекционной в широком смысле этого слова системы (интернатов, вспомогательных школ, специальных воспитательных учреждений, центров и т. п.); г) отсутствие реально действующей и целесообразно организованной реабилитационной системы, поскольку многие учреждения, декларирующие свою реабилитационную направленность, в действительности являются в лучшем случае лишь «нишами», где скапливаются дети, выброшенные из естественной жизни; д) отсутствие широкой и рационально организованной поддержки общественных инициатив, деятельности негосударственных организаций (большинство из них, или, во всяком случае, значительная часть, функционирует за счет зарубежной поддержки), в общем плане – неприятие (а нередко и противодействие) участия гражданского общества в защите детства; е) субъективизм и, возможно, субъективная заинтересованность в выборе негосударственных организаций для сотрудничества с государственным ведомством. В Российской Федерации должны создаваться условия для формирования достойной жизненной перспективы для каждого ребенка, его образования, воспитания и социализации, максимально возможной самореализации в социально позитивных видах деятельности [1].

В современных условиях нужно использовать все способы, как традиционные, так и новые, для формирования ценностного отношения к детству в нашем обществе на всех его уровнях. Вот почему крайне важно, чтобы государство наконец-то осознало бы проблему обеспечения достойного существования детей как проблему глобальную. Детство нуждается в поддержке и заботе взрослых из-за возрастных ограничений дееспособности и невозможности полноценной ответственности. Однако это не предполагает навязывания детям взрослыми готовых образцов жизни в качестве единственных и незаменимых и тем самым лишения детей *права собственного выбора.* В этой связи необходимо создание альтернативной социокультурной среды, в которой ребёнок сможет сделать свободный выбор в сторону позитивного и успешного развития. Именно современное дополнительное образование детей и предоставляет свободу выбора [4].

Каждый ребенок талантлив и неповторим по-своему, только надо вовремя заметить, поддержать и в процессе воспитания развить ростки детской творческой одаренности. Современное дополнительное образование обеспечивает развитие личностной успешности, повышает уровень их достижений, способствует формированию чувства уверенности в достижении поставленных целей, способность преодолевать трудности, развивает чувство собственного достоинства. Одну из главных целей дополнительного образования мы видим в развитии личности каждого ребенка, а это возможно, если обучение и воспитание построено так, чтобы доставлять ребенку радость познания, чтобы создать ситуации успеха! Устойчивое стремление к достижению успеха, сформированное педагогом дополнительного образования в процессе творческой деятельности коллектива, стимулирует развитие личности ребенка.

Говоря об актуальности развития современного дополнительного образования детей в целом, не можем не отметить, что это непосредственно связано с новым пониманием сущности образования. Сегодня прослеживаются две противоречивые тенденции: объективное возрастание роли образования в жизни общества и общественная неудовлетворенность его состоянием, с одной стороны, с другой – недостаточное осознание возросшей роли образования и неспособность государства и общества к адекватному ее обеспечению [6].

В педагогическом процессе дополнительного образования детей наибольшее внимание уделяется не столько понятию успеха, сколько понятию «создание ситуации успеха». Здесь важная цель – воспитание успешного современного человека,

обладающего развитым чувством ответственности за судьбу своей Родины. В соответствии с такими целями могут быть сформулированы и задачи: сформировать образ успешного современного человека; научить ребенка анализировать собственную личность и различные социально-психологические ситуации; создать условия и возможности, позволяющие накопить конструктивный опыт ситуации успеха; формировать активную гражданскую позицию; формировать стремление к здоровому образу жизни; раскрыть личностный потенциал ребенка.

Только при целенаправленном и организованном сочетании условий создается возможность удовлетворить потребность ребенка в достижении значительных результатов деятельности. Одним из возможных условий разрешения данного противоречия может быть организованное изучение развития современного дополнительного образования детей как важнейшей составляющей образовательного пространства детства, сложившегося в современном российском обществе. Дополнительное образование детей и рассматривается нами как территория перспективного и безопасного детства [8].

Французский философ и социолог Пьер Бурдье писал, что политика – это, в первую очередь, открытый и публичный анализ сложившейся ситуации и прогнозирование сценариев дальнейшего общественного развития [3].

Именно дополнительное образование детей делает осуществление реальной социальной политики детства более осознанной, научно обоснованной, методологически и институционально-технологически обеспеченным процессом, рассматривая детство как базовый этап социализации и самореализации личности, как главный фактор развития общества. Исходя из сегодняшнего дня, дополнительное образование детей должно быть сфокусировано на достижении двух взаимосвязанных целей: *успешности социализации юных россиян в современных условиях; саморазвития человека как субъекта деятельности, как личности и как индивидуальности.*

Отметим, что современное дополнительное образование детей проблематизировано, с одной стороны, особенностями социально-педагогической ситуации современного детства, а с другой – пониманием того, что преодоление кризисных явлений в российском обществе возможно только с опорой на воспитанного, социализированного, культурного человека. В соответствии с этим главными задачами современного дополнительного образования детей становятся раскрытие способностей каждого ребенка, воспитание патриотичного и порядочного человека, личности, готовой к жизни в высокотехнологичном, конкурентом мире. Важно создать ребенку условия для саморазвития, самореализации, самоорганизации, творчества, помочь в жизненном (личном, социальном, профессиональном) самоопределении. В сфере дополнительного образования детей ребенок становится субъектом творчества собственной жизни, собственной личности, учится трудиться, с ранних лет приобщается к родной земле, национальным традициям и укладу жизни.

Во всем развитом мире центральным показателем и критерием реального качества жизни на территории является состояние и, в первую очередь, *перспективность детства* как основы и залога достойной будущности страны и жизни на данной территории. В современных условиях нужно использовать все способы, как традиционные, так и новые, для формирования ценностного отношения к детству в нашем обществе на всех его уровнях. Вот почему крайне важно, чтобы государство наконец-то осознало бы проблему обеспечения достойного существования детей как проблему глобальную. Сегодня необходимо культивировать охранительное отношение к детству. Новая педагогическая практика, получившая название «дополнительное образование детей», соответствует природе детства, имеет в основании признание ребенка высшей ценностью педагогической деятельности, учитывает индивидуальные склонности и возрастные особенности воспитанников, осуществляется добровольно, удовлетворяет

многообразные образовательные потребности, создает условия для личностного, профессионального, творческого и духовного развития человека [9].

Миссия современного дополнительного образования детей состоит в том, чтобы сохранить мир детства в целости и неприкосновенности и помочь ребенку прожить его в радости и полноте устремлений. Не менее важная задача – обеспечить постепенный переход ребенка из мира детства во взрослый мир, из мира его собственной природы в мир социальности и культуры. Ребенок и де-юре, и де-факто является носителем «субъектной сущности» человека. Он имеет право как на присвоение социальных норм и форм поведения, так и на участие в их формировании. Воспринимая ребенка субъектом построения собственной жизни, взрослые обеспечивают его включение в активную деятельность по определению ее перспектив и освоению способов реализации намеченных планов.

Современное дополнительное образование детей дает ребенку возможность почувствовать себя успешным, независимо от наличия академической успеваемости в общеобразовательной школе, что важно с точки зрения психолого-педагогической поддержки детей. Возможность заниматься интересным для ребенка видом деятельности с учетом его индивидуальных потребностей и способностей повышает процессуальную мотивацию, мотивацию к успеху. Признание детства особым периодом в жизни человека, а не подготовкой к ней, изменяет представления о способах организации процесса, дополняя освоенную педагогами трансляцию образцов «жизнеосуществления» включением ребенка в их обсуждение и проверку на прочность. Формирование среды, дружественной детям, допускающей и требующей от них проявления активности в определении присваиваемых нормативных эталонов, является задачей, решение которой может обеспечить постепенное сокращение негативных проявлений в детской среде. Эффективное решение этой задачи возможно, если изменить отношение общества к детству и признать ребенка субъектом организации своей жизни [7].

Ключевой идеей развития сферы дополнительного образования детей является идея воспитания свободного гражданина как члена демократического, гражданского общества. Это означает, что необходимо преобразовывать образовательную среду учреждения, уходить от авторитарной педагогики, изменять сложившуюся систему образования, воспитывать правовую культуру субъектов образовательного процесса. Современное дополнительное образование детей – это воспитание личности гуманистического мировоззрения, человека культурного, способного обогащать собственную физическую, социальную и духовную жизнь, способного укреплять здоровье, стремиться к здоровому образу жизни, способного решать существующие в обществе проблемы.

Создание культурно-образовательных инициативных сред в сфере дополнительного образования детей является стратегическим решением, обеспечивающим понимание и принятие ценности свободного времени для личностного развития. Существующий уровень дополнительного образования детей в ряде регионов имеет три отличительные особенности, позволяющие считать его основным механизмом в реализации этой стратегии.

Во-первых, дополнительное образование детей в течение последних лет начало выступать как универсальная социальная технология организации насыщенного досуга детей и подростков, их включения в культуросообразную содержательную деятельность и построения дружественных детям социальных зон.

Во-вторых, в дополнительном образовании детей имеются действующие образцы технологий создания образовательно-развивающих сред и инфраструктур на основе процессов самоопределения – модульные программы, форумы, фестивали и т. д.

В-третьих, дополнительное образование детей имеет в своем арсенале опыт масштабного применения программно-проектных форм организации открытого образования детей и подростков.

Главным в предлагаемой стратегии является не «натаскивание» на будущую профессию, содержание того, что сам ребенок собирается осваивать, к чему он осознанно стремится в процессе самоопределения, по отношению к чему он выдвигает образовательную инициативу, как пытается достраивать ее до образовательного проекта. И дополнительное образование детей через пробы ребенком себя в разных профессиональных мирах, через столкновение с социальной средой инициирует постановку личных целей, формирование проектного замысла как собственной формы вхождения и существования в социуме. Современное дополнительное образование детей реально может осуществлять сдачу «под ключ» развивающих технологий, обеспечивающих самоопределение ребенка, освоение ими техник самообразования и самоорганизации. Также оно может предложить проекты построения фрагментов социальной среды, необходимых для полноценного взросления ребенка, – создание образовательного контекста, организация молодежных журналов, ателье мод, студий молодежного телевидения, интернет-кафе, библиотек и других элементов социокультурной среды, обеспечивающих реальное развитие детей и молодежи.

Современное дополнительное образование детей является мобильной, гибкой системой, способной отвечать вызовам и взрывам современности, при этом являясь стабильным институтом перспективного и безопасного детства. И в то же время оно обладает большим потенциалом для воспитания личности современного типа культуры, обладающего не только предпрофильными знаниями и умениями, но и набором социокультурных компетенций, соответствующих запросам современной России.

Создание *образовательного (воспитательного) пространства Детства,* которое обеспечивает детям возможности для разностороннего развития способностей, подчинение педагогической сверхзадаче развития ребенка как человека является *главной целью* развития современного дополнительного образования детей, которое помогает ребенку использовать ресурс детства в интересах развития собственной личности. Причем важно сделать так, чтобы личность затем не приходила в противоречие с интересами общества и государства.

Нет необходимости доказывать в научном сообществе, что на протяжении многих столетий философы и педагоги главным фактором формирования личности справедливо признавали среду, ставили и ставят вопрос о необходимости социализации личности, организации жизненного пространства человека, развертывании жизненных сил воспитанника и т. д. Для большинства регионов на ближайшие годы именно постановка и решение проблемы перспективности и безопасности детства является важнейшим интегральным показателем осмысленности и эффективности реализации социально-культурной политики, качества управления и жизни в регионе.

В свое время Алексей Константинович Бруднов говорил, что дополнительное образование детей нельзя рассматривать как «довесок» к базовому: оно является самостоятельной образовательной сферой, которая *дополняет,* т. е. делает полным, доводит *до полного*, образование личности, ставя перед собой цели удовлетворения не столько общего социального заказа (его выполняет в разноуровневых вариантах основное образование), сколько персонифицированного (личностно ориентированного) [2].

Современное дополнительное образование детей есть *территориальное образование*. Основополагающий принцип структурирования социально-воспитательного муниципального (микрорегионального) поля: не институциональный, а территориальный, максимально приближенный к семье, совместной деятельности людей разного возраста и профессий. Учреждения дополнительного образования детей, прежде всего, своей деятельностью формируют образовательное (воспитательное) пространство детства, основой которого является Конвенция ООН о правах ребенка.

Позитивная социализация в условиях дополнительного образования детей – такое положение индивидуума в микросоциуме, которое дает ему возможность развития и

максимально полной реализации природных познавательных, творческих и духовных задатков с присвоением (интериоризацией) социокультурных ценностей общества в условиях полной личностной защищенности. Позитивная социальная роль – это деятельность индивидуума, способствующая его собственной позитивной социализации и одновременно позитивной социализации его микро- и макросоциального окружения.

Основными направлениями в формирования пространства перспективного и безопасного детства мы считаем: *сохранение и поддержку сложившейся практики обучения основам правовых знаний в образовательных учреждениях дополнительного образования детей; включение в систему базового образования факультативных курсов по отдельным отраслям права; подготовка квалифицированных педагогов дополнительного образования соответствующего профиля; изменение уклада жизни образовательного учреждения таким образом, чтобы в процессе воспитания и обучения закреплялись гражданско-правовые основы ее деятельности, возрастал компонент дополнительного правового образования детей.*

Но безусловно, предстоит еще много сделать в осознании феномена Детства для того, чтобы его пространство дополнительного образования детей стало пространством гуманного, разумного, прекрасного, комфортного, успешного, безопасного и перспективного Детства.

Список литературы

1. «О Национальной стратегии действий в интересах детей на 2012 – 2017 гг.» Указ Президента РФ от 1 июня 2012 г. № 761.

2. Бруднов А. К. Стратегия развития государственных и муниципальных учреждений дополнительного образования // Воспитание школьников. 1994. № 5. С. 83.

3. Бурдье П. Социология социального пространства / пер. с фр. ; общ. ред. Н. А. Шматко. СПб. : Алетейя ; М. : Ин-т эксперим. социологии : Алетейя, 2005. 288 с.

4. Голованов В. П. Личное образовательное пространство детства – сущностная характеристика современного дополнительного образования детей // Вестник Академии детско-юношеского туризма и краеведения. 2017. № 4. С. 9–16.

5. Голованов В. П. Современное дополнительное образование детей как личное образовательное пространство детства // Ярославский педагогический вестник. 2017. № 5. С. 160–165.

6. Голованов В. П. Доступность дополнительного образования детей как фактор адресной педагогической поддержки семьи: концепция. М. : ИСВ РАО, 2007. 40 с.

7. Голованов В. П. Современное дополнительное образование детей территория перспективного и безопасного детства // Вестник Костромского государственного университета. Сер.: Педагогика. Психология. Социокинетика. 2012. Т. 18, № 1–2. С. 138–144.

8. Конвенция о правах ребенка. Утверждена Генеральной Ассамблеей ООН 20 ноября 1989 г. От внешкольной работы к дополнительному образованию детей : сб. нормативных и методических материалов для дополнительного образования детей // Воспитание и доп. образование детей / под ред. А. К. Бруднова. М., 2000.

9. Материалы к заседанию Межведомственного совета по дополнительному образованию и воспитанию детей. Ярославль, 2014.

С. Ю. Кизим

Дружат дети – дружат страны

В статье представлен опыт и результаты участия детского коллектива в фестивально-конкурсной деятельности в рамках международного сотрудничества.

Ключевые слова: международное сотрудничество, народная дипломатия, фестиваль-конкурс.

Дружба народов разных стран – необходимое и важнейшее условие мира и успешного развития. Значимость дружбы народов, отношений согласия и сотрудничества, культурного обмена во все времена была актуальной, так как именно они являются фундаментом прочных международных отношений. Особенно эта тема актуальна в современном мире.

Помимо официальной дипломатии большую роль в этом вопросе играет народная дипломатия, одна из наиболее актуальных и перспективных форм межгосударственного общения. Неофициальные контакты способствуют установлению неформальных связей, приводят к сотрудничеству, улучшают взаимоотношения, помогают понять культуру, традиции и особенности жизни народов разных стран.

В мае 2017 года в рамках международного сотрудничества учащиеся Образцового детского коллектива Московской области вокальной студии «Гармония» МАУДО Центра «Романтик» Щёлковского муниципального района МО по приглашению оргкомитета VI Международного фестиваля-конкурса «Веселый ветер» для детей и молодежи приняли участие в вокальном конкурсе в городе Любляна.

Организатор фестиваля-конкурса – Российский центр науки и культуры (РЦНК) в Словении, Общество дружбы «Словения – Россия», Люблянская школа дополнительного образования «Весёлые ребята» при поддержке Посольства России в Словении.

Основными задачами фестиваля-конкурса являются развитие диалога культур и укрепление дружественных отношений среди молодого поколения разных стран, создание международной творческой площадки для общения коллективов с целью обмена опытом, навыками и идеями между руководителями и педагогами.

Участники фестиваля – дети и молодежь из Словении и других славянских стран. По условиям конкурса репертуар участников должен состоять из 2 песен: первая песня исполняется на русском языке, вторая – на родном языке участника или на любом другом славянском языке. Основной состав участников конкурса – словенцы.

В Словению отправилась делегация в составе руководителя студии «Гармония» и двух солисток 10 и 16 лет.

Солисты студии «Гармония» были первыми и единственными представителями России на фестивале. Это большая ответственность. Перед российскими участниками стояла задача не только показать уровень вокальной подготовки, но и произвести благоприятное впечатление, продемонстрировать открытость, дружелюбие, сформировать позитивное мнение о россиянах.

Фестиваль с успехом прошел в Шкофийской гимназии в Любляне. По итогам конкурса обе солистки студии «Гармония» заняли призовые места, каждая в своей возрастной группе.

На гала-концерте конкурса присутствовали советник-посланник Посольства России в Словении, директор и сотрудники РЦНК, председатель Фонда имени Тоне Павчка по поддержке русского языка в словенских школах, председатель Общества дружбы «Словения – Россия».

Организаторы конкурса с уважением отнеслись к гостям из России, радовались их участию, гордились результатами. Директор РЦНК вручил руководителю студии «Гармония» грамоту «За активное участие в проектах Российского центра науки и культуры

в Любляне по популяризации российской культуры и русского языка в Словении». Задачи поездки были выполнены.

В Любляне у студии «Гармонии» появились друзья – вокальный коллектив Агентство талантов «Рулада» при Центре славянских культур Франце Прешерна. В коллективе занимаются дети из русскоговорящих и смешанных семей, словенцы и дети других национальностей.

Русский мир за рубежом – это эмигранты из России и бывших союзных республик, а также смешанные семьи, в которых пройдены адаптация и социализация, воспитываются дети билингвы.

Коренные словенцы отличаются сдержанностью. К конкурсантам из России присматривались, порой настороженно. Представители России во время конкурса со словенцами, хорватами держались дружелюбно, обменивались улыбками, проявляли уважение, подбадривали во время выступления. Участники из Словении также поддерживали российских вокалистов. Близость языков помогала общаться.

Погружаясь в культуру другого народа, россияне отмечали ее особенности: богатую фольклорную основу, своеобразную гармонию, полифонию, лирику. Словенцы очень музыкальны, они предпочитают исполнять песни под «живой» аккомпанемент.

Из Словении участники студии привезли песню «Naši mali sončki» («Наши маленькие солнышки») словенской певицы Аники Хорват, которая является одной из любимых в коллективе и часто исполняется к концертных и конкурсных программах. В том числе на Международном фестивале вокально-хорового искусства «Дружба-дирижер», проходившем в Щёлковском районе, в котором принимал участие коллектив из Словении.

С момента знакомства коллективы «Гармония» и «Рулада» поддерживают регулярную связь, обмениваются видеоматериалом, педагогическими находками, благодаря соцсетям наблюдают за развитием друг друга.

В результате общения появилась идея проведения совместных концертов. На протяжении нескольких лет руководитель «Рулады» является членом жюри Международного вокального конкурса им. И. О. Дунаевского «Веселый ветер» в Москве. В мае 2018 года она вновь приехала на конкурс со своими учениками. Принимала участие в этом конкурсе и «Гармония».

Во время поездки в Россию гости из Словении посетили с дружеским визитом студию «Гармония», где в Центре «Романтик» прошел совместный концерт «Если мы возьмемся за руки». Дети вместе исполнили одноименную песню Анны Петряшевой, а также представили свои концертные программы.

На конкурсе «Веселый ветер» в Москве ансамбль вокальной студии «Гармония» исполнил песню «Naši mali sončki» на словенском языке и был удостоен звания лауреата I степени.

В 2018 году учащиеся студии «Гармония» вновь были приглашены в Словению. Россию представляли двое учащихся 8 и 12 лет, которые исполнили сольные программы и выступили в дуэте. Обе солистки получили первые места в своих возрастных группах. Дуэт исполнил песню «Naši mali sončki» на словенском языке, чем вызвал удивление и восторг зрителей и жюри, которое присудило дуэту 1-е место, а также звание «Лучший дуэт» конкурса.

Организаторы конкурса вручили руководителю студии «Гармония» благодарность «За помощь в подготовке и организации Международного фестиваля «Веселый ветер» для детей и молодежи, развивающего интерес у подрастающего поколения к русскому языку и культуре, способствующего развитию межкультурного диалога и укреплению дружбы между детьми и педагогами из разных стран».

Хочется отметить атмосферу доброжелательности и праздника на этом конкурсе. Педагоги и дети независимо от национальности поддерживали друг друга, общались,

хвалили, благодарили друг друга. Было заметно изменение отношения к российским участникам, которых встречали как добрых друзей.

В числе прочих сувениров из Щёлкова были привезены CD «Чудо-хуторок» издательства «Робинс» с песнями композитора Л. Раздобариной (комплекты «+» и «–» для детей от года до 12 лет) в аранжировке концертмейстера студии «Гармония» и исполнении участников студии. Диски были вручены директору РЦНК, руководителю Агентства талантов «Рулада», директору детского сада им. Антона Медведа г. Камник.

Во время этой поездки состоялся второй концерт дружбы, который прошел в Центре славянских культур им. Франца Прешерна в Любляне, где вновь пели вместе коллективы «Рулада» и «Гармония».

Поддерживая творческие связи в течение года заочно, два коллектива подружились и при встрече часто общались в неформальной обстановке. Словенцы показали гостям интересные уголки Любляны. Общаясь, педагоги обсуждали пути дальнейшего сотрудничества.

Следующая поездка в Словению состоялась в 2019 году. Россию вновь представляли две солистки студии «Гармония» 12 лет и 15 лет, а также дуэт. Сюрпризом было исполнение старшей солисткой песни «Lahko noč, Piran» («Спокойной ночи, Пиран») на словенском языке. И вновь участники из России получили призовые места в сольных программах и в дуэте.

Во время конкурса происходило тесное общение детей и педагогов, так как со многими из них были уже знакомы с предыдущих фестивалей. Искренне радовались встрече, делились впечатлениями, успехами.

В 2019 году состоялось знакомство с Детской хоровой студией «Радость» при РЦНК в Будапеште (Венгрия) и ее руководителем. Дети и педагоги быстро нашли общий язык. Педагоги обсудили тенденции в развитие детской вокальной эстрады. Новым друзьям была оказана помощь в поиске песенного репертуара, современных российских авторов детских песен.

По возвращении на родину значимым для участников студии «Гармония» было выступление на закрытии Международного фестиваля спорта и искусства, проходившем в Щёлковском районе, в котором участвовала команда из города-побратима Целе. Ансамбль студии исполнил песню на словенском языке «Naši mali sončki». Участники и руководители словенской делегации были очень рады услышать родной язык на подмосковной земле.

Таким образом, в рамках фестивально-конкурсного движения участники студии «Гармонии» в течение трех лет знакомились со словенской музыкальной культурой, творчеством современных эстрадных певцов, открывая для себя новые звучания, манеру исполнения.

Помимо участия в конкурсе россияне знакомились со страной, её историей, национальным колоритом, природой, ландшафтом, архитектурой. В Любляне посетили Люблянский град, парк Тиволи, другие достопримечательности.

Щёлковский муниципальный район Московской области является членом Международной ассоциации «Породнённые города». В 2017 году между Щёлковским районом и муниципалитетом Целе Республики Словения подписано соглашение о побратимских отношениях.

В рамках межнационального сотрудничества в 2018 году делегацию из России принимали в Целе, где состоялось знакомство с директором, профессорами и студентами 1-й гимназии в Целе. Директор с гордостью и любовью провел экскурсию по гимназии. Для гостей была организована культурная программа: экскурсия по городу, посещение краеведческого музея с подземным городом и старинной римской дорогой, Цельского града, поездка в Логарску долину, посещение отчетного концерта симфонического оркестра музыкальной школы г. Целе.

Во время поездки в Целе гости старались достойно представить Щёлковский район, Московскую область, Россию, доброжелательно общаясь и проявляя интерес к культуре и истории города. Дети демонстрировали пение на словенском языке, чем вызывали изумление, покоряли и располагали к себе слушателей.

По возвращении на родину в администрации Щёлковского муниципального района руководителю студии «Гармония» было вручено благодарственное письмо, а детям – грамоты «За участие в VII Международном фестивале «Веселый ветер», укрепление и развитие побратимских отношений между Щёлковским МР и городом Целе (Республика Словения)».

В результате этой поездки расширились не только знания о Словении, но и круг общения. Установились теплые отношения с директором 1-й гимназии в Целе. Поэтому во время второй поездки в Словению представители России вновь были приглашены в город-побратим, где их принимали как родных, тепло и искренне. Вновь были организованы экскурсии, в том числе в город-курорт Лашко.

Помимо согласованной поездки в Целе, участники студии «Гармония» и их руководитель самостоятельно посетили город Блед, совершили прогулку вдоль озера Блед, одного из символов Словении, поднялись на скалу с потрясающими видами на город и озеро, посетили один из самых старых на территории страны Бледский замок.

Интересной и познавательной была поездка в город с тысячелетней историей Шкофья-Лока, где гуляли по городу, знакомились с сохранившейся архитектурой Средневековья, поднялись в замок Шкофьелошки град.

Кроме того, россияне познакомились со столицей Сербии Белградом, где посетили одно из древнейших сооружений крепость Калемегдан, расположенную на вершине холма при слиянии рек Дунай и Сава, которая имеет для страны огромное культурное и историческое значение, а также побывали в Белградском зоопарке и детском парке.

Таким образом, в процессе международного сотрудничества вокальной студией «Гармония» достигнуты определенные результаты. Организованы три поездки на Международный конкурс «Веселый ветер» для детей и студии «Гармония». Сформировано позитивное отношение словенцев и других участников конкурса к России, осуществляется популяризация российской культуры, в том числе детской эстрады, за рубежом. Налажены связи с Российским центром науки и культуры в Словении и его сотрудниками, 1-й гимназией в Целе.

Творческая дружба связывает детские коллективы из России и Словении, налаживаются связи с коллективом из Венгрии. Педагоги обсуждают профессиональные темы, песенный репертуар, методики преподавания вокала, формы занятий, особенности занятий с детьми разных национальностей. Дети тоже общаются между собой.

Кроме того, происходит не только представление России, русской культуры и русского языка за рубежом, но и обогащение российских участников: знакомство с историей, традициями, культурным наследием других стран.

В перспективе намечены продолжение и расширение творческих связей между детскими коллективами разных стран, вовлечение новых участников в совместную очную и заочную творческую деятельность.

Т. А. Крюкова

Интеграция общего и дополнительного образования при организации внеурочной деятельности в условиях кадетского класса

В статье описывается организация внеурочной деятельности в кадетских классах Гимназии, которая направлена на гражданско-патриотическое и духовно-нравственное воспитание. Рассматриваются особенности направлений внеурочной деятельности, воспитательной работы в кадетских классах. Рассказывается об особой роли сотрудничества с родительской общественностью, взаимодействии с социальными субъектами города: учреждениями дополнительного образования, культуры и спорта, Казачьим обществом, МЧС, отделом внутренних дел, православной церковью.

Ключевые слова: кадетское образование, интеграция, государственная и кадетская символика, профильные дисциплины, воспитание патриотов России.

Гражданско-патриотическое и духовно-нравственное воспитание выделено в качестве приоритетного направления на государственном уровне.

Кадетское образование и воспитание сегодня направлено на возрождение в молодёжной среде духа патриотизма, чести, ценности дружбы, гражданского достоинства, желание отстаивать независимость и величие своей страны.

По инициативе Приволжского казачьего войска и МЧС России г. Кирова, которая получила поддержку родителей, учеников и педагогов, в сентябре 2016 года на базе нашей Гимназии был открыт 5-й класс. Сегодня в Гимназии обучаются два кадетских класса. Прием обучающихся в кадетский класс осуществлялся с учетом желания учащихся и родителей, а также при наличии основной группы здоровья.

В кадетском классе важная воспитательная роль отводится государственной и кадетской символике. Кадетскую символику представляют кадетские знаки и жетоны, кадетский строй, Кадетская клятва, кадетская форма и кадетские ритуалы. Символы и ритуалы – эффективное средство становления духовной и физической силы, волевого характера, привычки к внутреннему порядку. Наши кадеты имеют форму с нашивками казачества и МЧС России, а также головные уборы – берет и кубанку.

В кадетских классах учебные программы более разнообразные, нежели в обычных. В урочной деятельности выполняется учебный план, соответствующий требованиям ФГОС ООО. В учебном плане дополнительные часы выделены на математику и информатику. Математика в кадетских классах изучается на углубленном уровне как важная составляющая для изучения в дальнейшем пожарной техники.

В учебный процесс включаются дополнительно занятия по профильным дисциплинам (например, «История казачества», «Современная пожарная техника» и т. п.) и воспитательные мероприятия оборонно-спортивной направленности. В кадетских классах более насыщенный график учебно-воспитательных мероприятий, включающий классные часы на различную военно-патриотическую тематику.

Особенностью организации учебного процесса является тесное взаимодействие взрослых и детей. Взаимодействие педагогов (учителя-предметники, офицеры-воспитатели, классные руководители, социальный педагог, преподаватели из организации, оказывающей шефскую помощь) и кадетов происходит гораздо чаще и в более разнообразных формах (военно-патриотические мероприятия, посещения организаций-партнеров),

Естественно, в отличие от обычных классов, наши кадетские классы обладают следующими особенностями образовательного процесса:

– доминирование в организации воспитательного процесса военно-патриотического воспитания;

– введение военной формы для учащихся, имитация военной организации жизнедеятельности в образовательном процессе;

– усиленное внимание к военно-спортивной подготовке.

Обратимся к организации внеурочной деятельности в кадетских классах.

Курс внеурочной деятельности кадетов проходит по пяти направлениям согласно требованиям ФГОС ООО. Он способствует развитию творческих способностей, расширению кругозора, профессиональной ориентации кадетов, совершенствованию их военно-спортивной подготовки. А в целом направлен и на духовно-нравственное, и патриотическое воспитание.

Система курсов внеурочной деятельности Гимназии

Направление	**Наименование курсов**
Общеинтеллектуальное	«Пожарное, аварийно-спасательное дело»
Духовно-нравственное	«История казачества»
Общекультурное	«Казачий хор и танец»
Спортивно-оздоровительное	«Пожарно-прикладной спорт»
Социальное	«Дружина юных пожарных спасателей»

При изучении специального курса «История казачества», учащиеся знакомятся с историей развития казачества в России с древних времён до наших дней, с культурой, бытом этого народа и традициями воспитания подрастающего поколения. К практическим формам работы относятся: работа в музее истории казачества, встречи с атаманом Кировского городского казачьего общества, беседы с войсковым священником Кировского городского казачьего общества, выезд на конно-спортивные соревнования, посещение выступлений народного ансамбля песни и пляски «Казаки Вятки».

Курс «Аварийно-спасательное дело» направлен на освоение основ знаний по тушению пожаров, отработку практических навыков по спасению своей жизни и жизни окружающих; на развитие качеств, необходимых при действиях в чрезвычайных ситуациях, экстремальных условиях, службе в подразделениях МЧС. Данный курс призван воспитывать патриотизм и мужество кадетов.

На занятиях курса «Казачий хор и танец» ребята разучивают казачьи песни, танцы (не только казачьи), сами выступают на концертах народного ансамбля песни и пляски «Казаки Вятки», на мероприятиях МЧС России, участвуют в конкурсе «Кадетский бал», во Всероссийском конкурсе казачьей песни.

Занятия курса «Пожарно-прикладной спорт» позволяют развивать физические данные кадетов. Команда класса, участвуя в соревнованиях «Казацкий сполох», занимает призовые места: III место (2017 г.), I место (2018 г.). Участие в московских соревнованиях «Кадеты Отечества» дали возможность учащимся познакомиться с кадетами других городов России, обогатили их соревновательный опыт. Кадеты регулярно принимают участие в соревнованиях по пожарно-спасательному спорту «Серебряная штурмовка» и имеют высокие достижения в личном зачёте, входят в состав команды города Кирова, представляя регион на Всероссийских соревнованиях. В этом году кадеты приняли участие в V Всероссийском смотре-конкурсе «Лучшая дружина юных пожарных России» и стали финалистами конкурса. Ученица 8-го (кадетского Казачьего войска и МЧС России) класса МОАУ «Гимназии имени Александра Грина» стала победительницей чемпионата мира по пожарно-прикладному спорту (подъем по штурмовой лестнице среди девушек младшей возрастной группы), награждена золотой медалью. Завоевала бронзовую медаль в преодолении 100-метровой полосы с препятствиями. Чемпионат мира по пожарно-прикладному спорту проходил в городе Саратове в период с 8 по 15 сентября 2019 года.

В рамках курса «Дружина юных пожарных спасателей» учащиеся в практическом режиме знакомятся с правилами оказания первой медицинской помощи, правилами личной и общественной гигиены.

На базе класса создана дружина юных пожарных и спасателей «Метеор», основной целью которой является содействие гражданско-патриотическому воспитанию младших школьников. Деятельность дружины предполагает изучение истории создания и развития пожарной охраны, пропаганду пожарной безопасности, занятия прикладными видами спорта, практические занятия в условиях природной среды, знакомство с основами оказания помощи в экстремальных условиях, участие в профильных лагерях, походах и различных конкурсах. Ребята ежегодно принимают участие в конкурсе «Юные таланты за пожарную безопасность».

Особая роль в деятельности кадетских классов отводится сотрудничеству с семьей. Без активного вовлечения родителей, полноправных участников учебно-воспитательного процесса, сегодня трудно рассчитывать на высокий результат в духовно-нравственном воспитании. Родители принимают активное участие в жизни класса: участвуют в организации различных мероприятий, походов и поездок, являлись помощниками в разработке правил Заповеди кадетов.

Воспитательную деятельность осуществляем во взаимодействии с социальными субъектами города: учреждениями дополнительного образования, культуры и спорта, Казачьим обществом, МЧС, отделом внутренних дел, православной церковью.

Благодаря тесному сотрудничеству кадеты имели возможность побывать на V Международной конференции пожарных России и Германии «Участие общественности в деле предупреждения и ликвидации чрезвычайных ситуаций». Наша ученица-кадет была награждена грамотой за успешные выступления на соревнованиях по пожарно-прикладному спорту в рамках этой конференции.

За эти годы в Гимназии сложились свои направления воспитательной работы во внеурочной деятельности в кадетских классах:

– гражданско-патриотическое – формирование постоянной готовности к служению своему народу и выполнению конституционного долга;

– историко-краеведческое – формирование гордости за историческое прошлое своей Родины, уважения к традициям предков;

– героико-патриотическое – знакомство с историческими и знаменательными датами в истории государства, воспитание чувства гордости за героическое прошлое предков;

– духовно-нравственное – понимание и осознание учащимися высоких нравственных ценностей, руководство ими в повседневной жизни;

– профориентационное – глубокое осознание выбранного направления в профессии.

Таким образом, интеграция общего и дополнительного образования при организации внеурочной деятельности в кадетских классах позволяет осуществлять профориентационную работу; воспитывать патриотов России, граждан правового демократического государства, обладающих чувством национальной гордости, гражданского достоинства, любви к Отечеству, своему народу.

Д. Е. Яковлев

О дополнительном образовании детей как части непрерывного образования в Московской области

В статье рассматривается современное состояние дополнительного образования детей через призму непрерывности образования человека; описываются формы работы с детьми; дается характеристика основным знаниям и умениям ребенка, приобретаемым в образовательных организациях дополнительного образования.

Ключевые слова: дополнительное образование, непрерывное образование, персонификация, модельный центр, детский технопарк.

В современных условиях, когда в стране реализуется национальный проект «Образование» и его составные части «Новые возможности для каждого», «Успех каждого ребенка», особое место отводится образовательным организациям дополнительного образования.

В настоящее время вся эта работа в соответствии с Федеральным законом от 29 декабря 2012 года № 273-ФЗ «Об образовании в Российской Федерации» дополнительные общеобразовательные программы детей реализуется образовательными организациями разных типов, а также иными юридическими лицами и индивидуальными предпринимателями.

По данным государственной статистики ФСН № 1-ДО, на территории Московской области функционирует 581 образовательная организация дополнительного образования, в том числе: 216 организаций ведомства образования, 338 организаций ведомства спорта и культуры, 27 негосударственных организаций. Порядка 500 тыс. детей занимаются более чем в 20 тыс. объединений. Образовательный процесс обеспечивают 16,5 тыс. педагогов дополнительного образования, тренеров-преподавателей, преподавателей художественных, музыкальных школ и школ искусств [5].

Именно здесь ребенок в неформальной обстановке приобретает личностно значимые для него компетенции. Для школьников разработаются индивидуальные образовательные маршруты, что нашло свое отражение в содержании и разноуровневости дополнительных общеразвивающих программ (стартовый, базовый, продвинутый); развивается направление профориентации (дополнительные предпрофессиональные программы по видам спорта и искусства) [2]. Таким образом, складывается персонифицированное дополнительное образование.

Персонифицированное дополнительное образование детей – это система, предусматривающая закрепление обязательств государства по оплате того образования, в котором прежде всего заинтересован ребенок. Так, в Московской области с 1 сентября 2019 года сертификаты будут предоставлять детям возможность выбирать и записываться с помощью навигатора дополнительного образования в кружки и секции муниципальных организаций. В результате:

– дети получают возможность бесплатно обучаться в любых организациях, при условии вхождения последних в региональный реестр поставщиков услуг дополнительного образования;

– повысится конкуренция на рынке услуг дополнительного образования детей, а значит, и качество предоставляемых образовательных услуг; организации начинают ориентироваться на реальные образовательные потребности детей. Наличие сертификата у ребенка – наличие у его семьи возможности влиять на предложение дополнительных образовательных программ (по общему закону «спрос рождает предложение»);

– произойдет «оздоровление» образовательных программ и услуг дополнительного образования, финансируемых за счёт бюджетных средств, их ориентация на то, что действительно интересно детям.

Ядром системы персонифицированного дополнительного образования в Московской области является региональный модельный центр, который осуществляет функции центра в системе дополнительного образования области, обеспечивающего развитие дополнительных общеобразовательных программ различной направленности (технической, естественнонаучной, художественной, социально-педагогической, туристско-краеведческой, физкультурно-спортивной) для детей от 5 до 18 лет.

Еще одно направление в развитии дополнительного образования детей, которое можно рассматривать в рамках непрерывного образования, – детские технопарки «Кванториум». Их основной задачей является развитие творческого потенциала детей,

воспитание будущих высококлассных специалистов в стратегически важных областях российской науки и техники.

«Кванториумы» оснащаются современным высокотехнологичным оборудованием, а для работы с детьми привлекаются преподаватели высокого уровня. Обучение детей бесплатное, а финансирование осуществляется за счет федерального и областного бюджетов, с привлечением заинтересованных в будущих специалистах частных и государственных инвесторов.

На текущий момент определены три основные модели построения детских технопарков. В зависимости от имеющихся возможностей модель «Кванториума» можно реализовывать постепенно: развивать детский технопарк, дополняя его поэтапно современным оборудованием, площадями и новыми возможностями. Подразумевается государственная поддержка на любом из этапов, а не только в случае больших и развитых детских технопарков.

А) Модель «Мини». «Кванториум» может быть создан на основе уже существующих детских кружков и центров дополнительного образования. Чтобы претендовать на этот статус, нужно, чтобы среди них были представлены образовательные направления (квантумы) из списка приоритетных направлений технологического развития Российской Федерации, наличие «цеха высоких технологий» (Hi-tech цеха) и набрать в течение года не менее 400 детей, которые будут обучаться за счет бюджетных средств, отдельная площадь под техноцентр — до 500 кв. м.

Б) Модель «Стандарт». Не менее 5 приоритетных направлений в дополнительной общеобразовательной программе, отдельная площадь – от 500 до 800 кв. м, охват – не менее 800 детей в год.

В) Модель «Максимум». Оснащение самого высокого уровня. Площадь – более 800 кв. м, свыше 5 приоритетных направлений в образовательной программе, обучение – свыше 1000 детей в год, наличие интерактивного музея науки и зоны коворкинга (пространства для совместной работы) и творческих экспериментов [4].

Структурными подразделениями (квантумами) детского технопарка могут быть:

1) Творческие лаборатории (квантумы) являются основой всей системы «Кванториума». Занятия в лабораториях направлены не только на приобретение детьми набора знаний по определенным естественнонаучным и техническим дисциплинам, но и на развитие определенных качеств и творческого потенциала юных ученых и изобретателей. Будущие ученые и конструкторы учатся изобретательскому мышлению и принципам решения различных задач, приобретают навыки работы над проектами, учатся правильно ставить задачи и решать их, работать в команде.

2) Робоквантум. На занятиях в этом квантуме дети узнают основы такой современной науки, как робототехника. Спектр применения современных роботов очень широк: от игрушек до сложных производственных систем и космических аппаратов. Занятие робототехникой невозможно и без изучения смежных дисциплин: математики и программирования, конструирования и мехатроники. Ученики «Робоквантума» учатся не просто делать маленькие открытия, но и видеть реальные области их применения (не только сконструировать робота, но сделать его для решения конкретной задачи).

3) Нейроквантум. Нейротехнологии стоят на стыке многих областей науки: изучения принципов работы человеческого мозга, программирования и робототехники. Нейротехнологии уже помогают множеству людей восстановить утраченные или сильно пострадавшие функции тела после аварий (интеллектуальные протезы и импланты). Контроль состояния человека помогает избежать критических ситуаций во время исполнения ответственной работы, например управления поездом. Использование технологий для распознавания сигналов коры головного мозга позволяет добиваться управления различными механизмами одной «силой мысли».

4) На занятиях в «Космоквантуме» можно построить модель настоящего космического спутника и «вывести его на орбиту», спроектировать лунную станцию или марсоход. Но все это невозможно без изучения таких дисциплин, как астрономия, космическая механика, программирование и др. Современные образовательные решения: макеты, имитирующие условия космического пространства, 3D-моделирование и пр. – делают процесс увлекательным и наглядным.

5) Автоквантум: от автомоделирования – к современному автомобилестроению, от построения дистанционно управляемых моделей машин – к пониманию деталей машин и агрегатов, беспилотному транспорту.

6) Лазерквантум. Лазерные технологии, хотя и возникли достаточно давно, обладают огромным потенциалом и продолжают находить все новые области применения. Неудивительно, что они выделяются и в Национальной технологической инициативе среди приоритетных областей развития. Использование специальных обучающих наборов позволяет наглядно увидеть работу лазерного луча и получить первые практические результаты (например, сделать гравировку или вырезать свою модель из дерева). Кроме того, дети попутно учатся основам работы со специализированным программным обеспечением для лазерной обработки, узнают основы точных наук, получая знания, которые будут им хорошим подспорьем в дальнейшем, если они изберут этот путь как свою будущую профессиональную деятельность.

7) VR/AR. Технологии дополнительной и совмещенной реальности перестали быть областью фантастических произведений и все уверенней занимают место в нашей жизни. Без 3D-моделирования уже не обойтись в кинематографе, промышленном дизайне, организации различных шоу, архитектуре и строительстве, медицине и других областях современной жизни. Специалисты в этой области будут всегда востребованы. Тем более, если получать эти знания в юном возрасте – это открывает огромные перспективы для творческого поиска и новых изобретений.

8) Энерджиквантум. Сложно не согласиться с тем, что будущее за альтернативными источниками энергии. И этому будущему уже нужны свои специалисты. Развитие современных транспортных средств, использующих альтернативные виды энергии, требует глубоких знаний и новых решений. Химия и физика химических источников тока, электротехника и фотоника, гидродинамика и др. Прикоснуться к этому сложному, но такому перспективному делу, дающему безграничный простор для поиска новых путей и открытий, дети смогут уже на занятиях в «Энерджиквантуме».

9) IT-квантум. IT-технологии переживают стремительный рост и все шире проникают во все сферы нашей жизни. Современные научно-технические и производственные задачи уже не решить без привлечения высококлассных IT-специалистов. Изучение языков программирования и технологий IoT (интернет вещей) – путевка в будущее для юных программистов.

10) Наноквантум. Изучение, синтезирование и создание новых материалов. Получение современных высококачественных и конкурентоспособных материалов – одна из задач современных нанотехнологий. Увлекательное погружение в химию и материаловедение, знакомство с существующими наноматериалами и принципами их разработки, существующими запросами современности и развитие собственных исследовательских способностей.

11) Основы географии и геодезии, построение карт и 3D-моделей местности, создание виртуальных туров и работа с беспилотными летательными аппаратами – весь этот удивительный мир открывается детям на занятиях в «Геоквантуме». Хорошие специалисты в области геоинформационных систем постоянно требуются для геологоразведки и добычи полезных ископаемых, в градостроительстве и сельском хозяйстве, в обороне, безопасности и других отраслях.

12) На занятиях в «Биоквантуме» дети знакомятся с биологией и микробиологией, физиологией и ботаникой, генетикой. Учатся работать с современными средствами исследования невидимого мира (микроскопами, хроматографами и др.), узнают, как выращивать клеточные культуры, как применяются современные биотехнологии для очистки воды, размножения лекарственных растений, для улучшения жизни людей.

13) Современный «Промышленный дизайн» позволяет не только создавать красивые и удобные вещи, но и развивает творческое мышление, учит обращаться с современными материалами. Этот квантум предлагает обучение основам рисунка и живописи, компьютерной графики и 3D-моделирования, основам материаловедения и составления чертежей.

14) Современное отечественное авиастроение остро нуждается в высокообразованных, увлеченных молодых специалистах. «Аэроквантум» может стать первой ступенькой на этом пути. Начиная с простейших авиационных моделей, дети знакомятся с удивительным и захватывающим миром авиастроения, получая знания по основам аэродинамики, радиоэлектроники и схемотехники, программирования и конструирования. Первые модели беспилотных летательных аппаратов, которые выходят из их рук, уже имеют практическое применение: составление карт местности, поиск пострадавших в зоне чрезвычайных ситуаций, разведка полезных ископаемых и др.

15) Интерактивный музей науки, который может располагаться на территории комплекса «Кванториума», является хорошим подспорьем в образовательном процессе, позволяет повысить интерес учеников к современной науке, наглядно увидеть практические результаты в исследуемых ими областях. Интерактивные экспонаты разделяются по областям, например: «Физика и природные явления», «Электричество и магнетизм», «Астрономия и астрофизика», «Оптические эффекты» и др.

16) Hi-tech цех является общей технологической площадкой для всех отделений «Кванториума». Здесь установлено высокотехнологичное оборудование для практических занятий и исследований. На территории Hi-tech цеха дети учатся не только основам современных производственных процессов, но и приобретают конкретные практические навыки (от пайки до работы с современными инженерными программами и станками).

17) Зона коворкинга. Не менее важно, чем приобретение конкретных знаний и умений, научить будущих ученых и инженеров самому подходу к решению задач. Практически любое современное открытие или разработка являются результатом работы многих людей, специалистов из разных областей. Зона коворкинга «Кванториума» как раз и служит такой своего рода площадкой, где ученики обмениваются идеями, учатся работать вместе, находить решения, стоящие на стыке разных областей современной науки.

Кроме непосредственно учебных помещений в современных кванториумах также оборудуются такие помещения, как испытательная площадка, зона отдыха, лекторий, мультимедийная библиотека.

По данным «Федеральной сети детских технопарков «Кванториум» [6], на территории Московской области на 2019 год 800 детей занимаются в Детском технопарке «Кванториум» в г. Королёве, в котором действуют квантумы «Космоквантум», «IT-квантум», «Промдизайнквантум», «Наноквантум», «Хайтек».

Для воплощения непрерывности образования в Московской области создаются платформы-навигаторы и набор сервисов с курсами и образовательными программами, которые, показывая многовариантность образовательных услуг, приведут к поиску возможности удовлетворения личностных образовательных потребностей и к стимулированию самообразования граждан.

Как известно, непрерывное образование есть совокупность средств, способов и форм приобретения, углубления и расширения общего образования, профессиональной компетентности, культуры, воспитания гражданской и нравственной зрелости [1].

Подводя итог, можно представить формулу непрерывного образования детей от 5 до 18 лет: «ФГОС» плюс «дополнительное образование», через «профессиональное самоопределение» к «профессиональному образованию» и «профессиональному становлению».

Список литературы

1. Бим-Бад Б. М. Педагогический энциклопедический словарь. М. : Университет РАО, 2002.

2. Яковлев Д. Е. Профессиональный рост педагога дополнительного образования. // Современное дополнительное образование детей: вызовы и перспективы : сб. статей Всерос. науч.-практ. конф. (с междунар. участием). М. : УЦ «Перспектива», 2018.

4. URL: https://atanorgroup.ru

5. URL: https://uslugi.mosreg.ru/obr/about-section

6. URL: https://www.roskvantorium.ru/

А. П. Бутьян, А. В. Тараканов

Из опыта организации детской экскурсионной работы в Кемеровской области

В статье отражены аспекты эффективности экскурсионной работы с учащимися в решении целого ряда образовательных задач, обозначены недостатки экскурсионной работы с детьми в Кемеровской области, представлены пути решения данной проблемы.

Ключевые слова: экскурсионная деятельность, методика проведения экскурсий, историко-этнографический маршрут, музейное дело.

Потенциал экскурсионной деятельности в образовании сложно переоценить. Экскурсия – это процесс познания, основанный на согласованном воздействии зрительных и слуховых впечатлений, характеризующийся динамической составляющей, ведущей ролью экскурсовода и непосредственным активным участием экскурсантов. Мультиканальность восприятия экскурсионной информации значительно повышает эффективность данной формы организации образовательной деятельности. С одной стороны, будучи сочетанием рассказа и показа, экскурсия как форма подачи учебного материала очень эффективна. С другой – она имеет огромный развивающий потенциал в работе при подготовке юных экскурсоводов из числа активистов школьных музеев и юных краеведов. Подготовка экскурсионного текста развивает способности самостоятельной учебно-исследовательской деятельности. Проведение экскурсий перед ребятами из младших классов, сверстниками, педагогами даёт навык публичных выступлений, снижает уровень подростковой закомплексованности, придаёт уверенность в себе. Однако в ходе работы со школьными музейными активами и юными краеведами Кемеровской области методической службой Кемеровского областного центра детского и юношеского туризма и экскурсий был выявлен ряд проблем, связанных с организацией экскурсионной работы с учащимися. Их главными индикаторами являлись конкурс экскурсоводов, который до 2014 года проводился в Кемеровской области в рамках областной туристско-краеведческой конференции «Живи, Кузнецкая земля»; конкурс «Описание историко-этнографического маршрута», проходивший в рамках областного слёта юных краеведов; а также экскурсии, представленные учащимися во время областной акции «Люби и знай родной Кузбасс!» и в ходе городских смотров-конкурсов школьных музеев.

Зачастую юные экскурсоводы не видят разницы между экскурсией и докладом, не соблюдая базовых методических характеристик, главная из которых сочетание рассказа и показа. В ходе таких «экскурсий» учащийся просто зачитывает текст либо рассказывает заученный доклад, пренебрегая показом.

В большинстве экскурсионных текстов нарушена логика изложения. Их содержание бывает оторвано от экспозиции и включает в основном общую информацию о музее образовательной организации либо подробную историческую справку о событии, которой она посвящена. Практически не используются приёмы рассказа и показа. Юные экскурсоводы в принципе не знакомы с основами экскурсоведения и подходят к построению экскурсии с грубейшими нарушениями методических основ.

Анализ экскурсионной работы с детьми в рамках школ и объединений дополнительного образования Кемеровской области позволил сделать вывод, что она проводится не на самом высоком уровне. Во многом это связано с недостаточной квалификацией руководителей музеев образовательных учреждений и краеведческих объединений, не имеющих специального образования или переподготовки по экскурсоведению. Кемеровским областным центром детского и юношеского туризма и экскурсий в

ежегодные методические семинары-совещания, организуемые для руководителей музеев образовательных организаций, стали добавляться выступления, посвящённые экскурсионному делу, причём в качестве докладчиков приглашались научные сотрудники государственных музеев, преподаватели вузов, руководители музеев образовательных организаций, в которых экскурсионная работа находится на высоком уровне. Их целью было донести до педагогической аудитории базовые положения экскурсоведения: понятие экскурсии, виды экскурсий, принципы построения экскурсионного текста, методики проведения экскурсий. Методисты Кемеровского областного центра детского и юношеского туризма и экскурсий проводили индивидуальные консультации для педагогов и школьников, а также подготовили и разместили на сайте учреждения методические рекомендации по подготовке и проведению экскурсий.

Был изменён конкурс «Разработка историко-этнографического маршрута» в рамках областного туристского слёта юных краеведов, который до этого проходил в виде заочной экскурсии. Участники разрабатывали историко-этнографический маршрут на основании предложенной им литературы, посвящённой, например, городам Кузбасса, либо по иллюстрациям памятных мест Кемеровской области, экспонируемых в произвольном порядке. Нами было принято решение приблизить работу экскурсоводов на конкурсе к реальной. Мы организовали тематические выставки на базе музейных предметов. Экспонаты были представлены ведущими музеями Кемеровской области: историко-культурный и природный музей-заповедник «Томская писаница»; музей археологии, этнографии и экологии Южной Сибири Кемеровского государственного университета; музей костюма Кемеровского государственного университета культуры; музей истории Кузбасского государственного технического университета. Экскурсия в рамках конкурсной программы проводилась не по выполненным участниками рисункам, а по настоящей экспозиции, что способствовало увеличению разнообразия способов подачи экскурсионного материала. Ещё одним нововведением стало обязательное включение в экскурсионный маршрут минимум трёх тематических выставок, что заставляло будущих экскурсоводов уделять больше внимания содержательной части экскурсий, поскольку их выбор общей темы и демонстрируемых экспонатов должен был быть обоснован. Безусловно, данная форма проведения конкурса требует значительных трудозатрат, но общий эффект, заключающийся в значительном повышении качества экскурсий, наглядно демонстрирует обоснованность внесённых в конкурс коррективов.

С 2014 года в Кемеровской области проходит областной конкурс «Юный экскурсовод Кузбасса». Следует отметить, что с 2005 по 2013 год конкурс экскурсоводов также существовал в рамках областной туристско-краеведческой конференции «Живи, Кузнецкая земля» как дополнительный конкурс, по аналогии с конкурсом экскурсоводов на Всероссийском конкурсе исследовательских работ обучающихся «Отечество». Данный конкурс представлял собой выступление с «домашней экскурсией» (экскурсией, подготовленной с руководителем). Объектами показа в большинстве случаев являлись слайд-презентации. К сожалению, данный формат проведения конкурса не мог способствовать улучшению экскурсионного мастерства школьников. В связи с этим в 2014 году была разработана комплексная программа «Юный экскурсовод Кузбасса», подразумевающая преобладание обучающего компонента над конкурсным. Она была рассчитана на обучающихся 7–11-х классов, для которых в течение 36 часов проводились занятия по экологическому, историческому, географическому, политическому, экономическому и культурному развитию Кемеровской области, а также большой блок материала по музейному делу. Участниками программы стали победители и призёры областных конкурсов, содержащих элементы экскурсионного дела, а также активисты музеев образовательных учреждений области. Предполагалось, что, получив определенные знания по подготовке и проведению различных экскурсий, они смогут подготовить и провести экскурсии, связанные с географией, биологией и историей, архитектурой и МХК, в своих

школах, городах, селах, для любителей путешествий. По итогам обучения между участниками был проведён конкурс, состоящий из тестирования по материалу, полученному ими на занятиях, и домашней экскурсии, в которую им на основании обучения разрешено было внести коррективы. Данная программа послужила своеобразной отправной точкой, и во многом благодаря ей было принято решение включить с 2015 года в план мероприятий департамента образования и науки Кемеровской области областной конкурс «Юный экскурсовод Кузбасса», который за время своего пятилетнего существования претерпел ряд трансформаций, с одной стороны, приближающих его по формату к Всероссийскому конкурсу экскурсоводов (организатор – Федеральный центр детско-юношеского туризма и краеведения), а с другой – оставляющих ряд принципиальных отличий.

В первую очередь организаторы поставили перед собой задачу минимизировать роль руководителей, сконцентрировав внимание на самом участнике. В связи с этим при проведении отборочного тура конкурса вместо традиционных письменных разработок экскурсии было принято решение проводить отбор по высланным участниками видеофрагментам своих экскурсий продолжительностью от 3 до 5 минут. Причём им запрещается использовать видеомонтаж, наложение звука, остановку кадра и другие технические элементы, а при оценке видеосюжетов не оценивается качество записи. Основными критериями являются содержание текста, построение экскурсии, использование методик показа и рассказа, увлекательность подачи материала. По результатам отборочного этапа формируется состав финалистов, получающих приглашение на профильную смену в детский оздоровительный (профильный) центр «Сибирская сказка», во время которых и проводится финал конкурса «Юный экскурсовод Кузбасса». И если в 2015 году из 56 поданных на отборочный тур работ в финал попал 41 участник, то уже в 2017 году возросшее количество работ позволило выделить номинации, а в 2019 году участники в каждой номинации были разбиты на 2 возрастные группы и их общее количество составило 110 человек из 23 территорий Кемеровской области.

Финальная часть конкурса, в отличие от отборочного тура, с течением времени претерпевала большее количество изменений. Первоначально она состояла из двух конкурсных испытаний: тестирования по основам музейного дела и истории Кузбасса и защиты домашней экскурсии, которую они проводили на основании слайд-презентаций, привезённых с собой экспонатов либо фотографий экспонатов. Но данные экскурсии больше напоминали доклады. Нами были приняты условия, благоприятно повлиявшие на качество выступлений. Во-первых, на слайдах было запрещено использовать текстовые пояснения и заголовки. Только фотографии экспонатов либо экспозиций. Во-вторых, участникам разрешалось набрать себе экскурсионную группу из финалистов и проводить экскурсию для неё, а не для жюри. С 2018 года данное условие стало обязательным. На наш взгляд, это оказало большое влияние на качество экскурсий, поскольку позволяло юным экскурсоводам лучше раскрыться, используя больший арсенал методов показа и рассказа.

В 2018 году было принято решение отправлять победителей областного конкурса «Юный экскурсовод Кузбасса» в Москву для участия во Всероссийском конкурсе экскурсоводов. Для подготовки участников с 2019 года, по аналогии с Всероссийским конкурсом, на областном этапе была добавлена номинация «Конкурс мини-экскурсий». В рамках данного конкурса для каждой номинации оформлена небольшая экспозиция, которая действует в течение дня. На экспозиции присутствуют консультанты, предоставляется справочная литература. На основании увиденного финалисты составляют мини-экскурсию и выступают с ней на конкурсе. Темы экспозиций («История туризма в Кузбассе», «Кузбасские художники и их творчество») были опубликованы за месяц до конкурса, но с самими экспонатами участники смогли познакомиться только в день открытия экспозиции.

В результате можно констатировать, что уровень экскурсионного дела в Кемеровской области растёт. Об этом свидетельствует высокое качество экскурсий, проводимых в рамках областных конкурсов (2019 год стал первым, где из более чем 80 участников финала областного конкурса «Юный экскурсовод Кузбасса» ни один не читал свою экскурсию, свободно владея устной речью). Растёт и уровень экскурсий в музеях образовательных учреждений, представители которых участвуют в областных мероприятиях. Главным же показателем того, что развитие экскурсионного дела в Кузбассе движется в правильном направлении, на наш взгляд, служит тот факт, что из двух поездок делегации Кемеровской области на Всероссийский конкурс экскурсоводов образовательных учреждений из восьми кузбассовцев пятеро заняли призовые места.

Список литературы

1. Аксельрод В. И. Петербургская модель школьного экскурсоведения. Этапы становления, традиции, современное состояние // Мир экскурсий. 2010. № 4(25). С. 5–10.

2. Бон Г. Н. Образовательные экскурсии, их основные задачи и место в учебном курсе // Мир экскурсий. 2010. № 4(25). С. 11–12.

3. Бутьян А. П., Тельманова А. С. Принципы и основы организации туристско-экскурсионной деятельности в образовательной организации. URL: http://www.kuztur42.narod.ru/documents.htm

4. Емельянов Б. В. Экскурсоведение : учеб.. М. : Сов. спорт, 2007. 128 с.

5. Илюшин А. М., Кузнецова Е. Е. К историческим знаниям о родном крае через школьную археологию // Теоретический и практический взгляд на современное состояние науки : сб. материалов Междунар. науч.-практ. конф. (29–30 сентября 2015 г.). Кемерово : КузГТУ, 2015. С. 106–112.

6. Кузнецова Е. Е., Илюшин А. М. Школьная археология в современной практике Кузнецкой комплексной археолого-этнографической экспедиции // Теоретические и прикладные вопросы образования и науки : сб. науч. тр. по материалам Междунар. науч.-практ. конф. 31 марта 2014 г. Ч. 4. Тамбов : ООО «Консалтинговая компания Юком», 2014. С. 76–78.

7. Половцов В. В. Педагогическое значение экскурсий // Мир экскурсий. 2014. № 4(25). С. 13–14.

8. Тельманова А. С. Реализация социокультурных функций музея посредством детского культурного туризма // Музей и проблемы «Культурного туризма» : материалы восьмого круглого стола (Санкт-Петербург, 8–9 апреля 2010 г. СПб. : Изд-во Государственного Эрмитажа, 2010. С. 112–115.

9. Фридман В. Экскурсии для школьников // Мир экскурсий. 2014. № 4(25). С. 3–4.

10. Шляхтина Л. М. Основы музейного дела. Теория и практика : монография. СПб. : Высш. шк., 2009. 184 с.

И. В. Замалетдинов

Занятия на природе

Статья посвящена актуальным вопросам методики детско-юношеского спортивного туризма. Рассмотрены проблемы современного состояния дополнительного образования в туристической сфере, даются рекомендации по подготовке школьников к походам, в том числе горным, разной степени сложности.

Ключевые слова: детско-юношеский туризм, спортивный туризм, горный туризм.

Практические занятия на местности с юными туристами являются важнейшей частью их подготовки к будущим походам. Не секрет, что однообразие средств и методов работы с детьми порождает скуку, снижает интерес к спортивно-оздоровительному

туризму, тормозит рост спортивных результатов. Мои наблюдения показывают, что наибольшие затруднения педагоги испытывают при проведении занятий в природной среде: выбор места, учет погодных условий, подъездов и отъездов к месту проведения занятий, отсутствие учебного полигона. По содержанию материал статьи был задуман как восполнение пробела в учебных программах, она, скорее является дополнением к программам. С ее помощью педагоги смогут углубить свои знания. Я не старался повторять темы, изложенные в других методических изданиях. Конечно, автору не удалось охватить все многообразие детского горного туризма, не удалось избежать «кусков» изложения, но эти «куски» является не только недостатком, но и достоинством статьи, так как позволяет читать или проявить интерес. В последнее время в горные походы хлынуло большое количество школьников из «равнинных» районов страны. Это стало даже какой-то модой у детей, признаком «крутизны». Сам факт увеличения числа юных туристов, конечно, не может меня не радовать. Но также настораживает и вызывает тревогу их слабая физическая, теоретическая и тактическая подготовка. В чем причина этого? На мой взгляд, это низкая педагогическая и спортивная квалификация педагогов дополнительного образования детей.

Слабое знание опасностей, которые сопровождают горные походы, отсутствие знаний особенностей горного рельефа, климата, тактики передвижения по пересеченной местности, неумение ориентироваться в горной местности. Неумение грамотно действовать в случае возникновения опасности и изменения погоды в горах. Всего тридцать лет назад почти каждый подросток в нашей стране, так или иначе, занимался туризмом, краеведением, а дети, говоря о туризме, подразумевали палатку, спальник, песни у костра. Слово «туризм» сегодня обычно ассоциируется с заграничными турами, о походах мы слышим все реже, а дети городов все чаще уходят не вглубь лесов, а в пучину социальных сетей, к виртуальным кострам.

В настоящее время спортивный туризм стал развиваться в двух направлениях: «Маршруты» и «Дистанция». Про «Дистанции» я писать не стану, это больше напоминает спорт, а вот направление «Маршруты» как вид туризма подходит для детей самого разного возраста, способностей и интересов. Оно формирует поисково-исследовательские способности, умение самостоятельно решать проблемы, связанные с прохождением маршрута и проживанием в полевых условиях. Увлекает познанием природы, истории родного края, воспитывает патриотизм, дает практические знания, необходимые в жизни, позволяет выполнить нормативы для получения значков «Юный турист», «Турист России» и юношеских разрядов.

Проведение горных походов в среднегорье стало актуальным, так как многие высокогорные районы буквально отрезаны от нас. К сожалению, методические пособия по организации практических занятий на местности с детьми весьма слабо освещают проблему или просто отсутствуют. Резюмируя имеющиеся во многих брошюрах, статьях методические указания, сделал следующий вывод: исходя из своего сорокапятилетнего стажа работы педагогом и высокого спортивного мастерства, хочу дать некоторые советы молодым педагогам по организации и проведению занятий. Каждое занятие на природе (а это 4–6 часов) требует от педагога специальной подготовки, подбора снаряжения, туристского инвентаря в соответствии с целями и задачами. Для всех занятий существуют общие негласные правила и нормы, которые необходимо знать и соблюдать.

Все занятия должны иметь воспитывающий характер, учитывать, прежде всего, необходимость воспитания школьника всесторонне и гармонически развитой личностью. Постановка задач, выбор средств и методов должны соответствовать возрасту детей, уровню их физической подготовленности и накопленному опыту туристской походной практики. На первых этапах обучения необходимо применять средства, совершенствующие общефизическую подготовку. Следует обеспечивать единство взаимосвязи и

взаимопонимания всех видов спортивной подготовки: теоретической, физической, технической, тактической, морально-волевой; повышать уровень выполнения двигательных действий, свойственных тем или иным видам туризма; соблюдать постепенность в возрастании нагрузок и их соответствие задачам, поставленным на занятиях.

Учебные занятия с детьми лучше проводить в ближайшей пригородной или лесопарковой зоне. Организуя занятия и подходя к месту проведения, старайтесь сохранить в целостности траву, грибы, цветы, мох, не ломать веток, если они оказались на пути. Двигаться только по тропам. Также аккуратно проходите по лугам, по полянам, зря не трогайте несъедобные грибы и полевые цветы. Природоохранная работа с детьми должна вестись постоянно. Обучение следует проводить регулярно в выходные, праздничные и каникулярные дни при всякой погоде. Дети должны привыкать к нагрузкам при любой погоде. Так создается запас моральных и физических сил, запас надежности в условиях внезапного ухудшения погодных условий.

Начинать надо с выбора и подготовки места, где можно проводить практические занятия. Педагог, как правило, это делает в свободное время. Полигон должен быть недалеко от учебного заведения или местожительства. Путь, маршрут к месту проведения занятия должен быть коротким. Всегда оповещать родителей ребенка о времени и месте проведения практических занятий и их окончания. Особо обратить внимание на подготовку группового и личного снаряжения, одежду детей, которая должна соответствовать погодным условиям, взять перекус, если не будет костра. При выборе полигона необходимо, чтобы рядом был эмоциональный центр (его называют доминантой) – обзорная точка, с которой открывается прекрасный вид, наличие памятников культуры, природы и истории недалеко от места занятий. Наличие речки, оврага, обрыва позволят разнообразить занятия. При отсутствии пересеченного рельефа можно использовать отдельно стоящие деревья, вместо скального участка – карьеры, старые постройки и даже использовать искусственные опоры в виде вкопанных столбов. Продумывая задания, педагог должен исходить из окружающих условий. Навесную переправу следует организовать над речкой или оврагом, кочки и движение по жердям – на болотистом участке, и т. п. При проведении занятий в условиях естественного рельефа учитывать, что свои коррективы вносит погода. В зимнее время важно не забывать про рукавицы, теплую обувь и термос с чаем. Недопустимо организовывать учебные занятия, даже на коротких отрезках, через труднопроходимые участки леса. На пути детей не должно быть таких препятствий, как заборы, глубокие канавы, ямы, овраги, строительные площадки.

Снаряжение и инвентарь подбираются в зависимости от темы занятий. Основа успеха – во всесторонней скрупулезной подготовке. Использование горного снаряжения, специальных приспособлений для подъемов и спусков. Основная веревка, применяемая для страховки, должна иметь прочность не менее 1000 кг и обладать оптимальными эксплуатационными качествами: хорошо скользить и держаться в руках, быть легкой, удобной в работе, хорошо завязываться в узлы. Веревка не должна быть ни шероховатой, ни тугой, ни мягкой. Желательно пользоваться разноцветными веревками: они хорошо видны на склонах и облегчают ориентировку при большом количестве веревок на занятиях. Для удобства середина веревки отмечается цветной изоляционной лентой. Количество занимающихся на одного педагога на практических занятиях не должно превышать 10–12 человек; при большем числе теряется возможность индивидуального подхода и, как следствие, ухудшается качество учебного процесса.

Учебную работу необходимо проводить по своей разработанной методике, при строгом соблюдении мер безопасности. Только при сочетании этих двух факторов может быть заложена основа успешного проведения занятия. На выбранной площадке дети оборудуют бивуак, занимаются заготовкой и пилкой дров, окапывают кострище для приготовления пищи. Можно и нужно использовать старые кострища. Все это желательно устраивать рядом от места занятий.

При обучении юных туристов необходимо добиваться решения четырех главных задач: воспитание и развитие специфических двигательных навыков (техника); формирование и совершенствование таких качеств, как быстрота, выносливость, сила, ловкость; воспитание волевых качеств; выработка в потребности регулярных занятиях и формирование желания участвовать в походах и учебных соревнованиях. Важно увлечь юных спортсменов, ибо это может стать прочной основой всех будущих успехов. У детей должна быть постоянная потребность участвовать в походах и соревнованиях, а это зависит от того, сумеет ли педагог наладить приносящие радость разнообразные и интересные практические занятия, отвечающие ожиданиям детей.

Известно, что большинство знаний сразу же после занятий забывается, поэтому целью учебного процесса является формирование прочных навыков, умений и физических качеств. Для закрепления знаний, умений выполнения приемов, а также для поддержания и улучшения физической формы необходимо регулярно повторять пройденный материал. В основе занятий в любом виде спорта лежит многократное повторение технических приемов, выполнение упражнений, стимулирующих развитие специальных качеств. В зависимости от уровня подготовленности детей и наличия учебного полигона содержание учебного процесса усложняется. На каждом занятии нужно отрабатывать один сложный элемент или выход из какой-нибудь ситуации: например, развязать затянувшийся прусик, завязать одним концом узлы «восьмерка», «схватывающий», разжечь костер и вскипятить чай. Можно предложить детям вязать узлы в больших перчатках, рукавицах, вслепую. Закрепление того или иного элемента должно способствовать его дальнейшему совершенствованию путем применения технических упражнений и тактических приемов.

Пеший горный туризм отличается от других видов спорта тем, что практические занятия, участие в походах, организация питания, проживание детей в палатке проходят в естественных природных условиях. Обучающиеся должны уметь приспособиться к условиям нахождения в лесу, под дождем и снегом. Занятия на свежем воздухе имеют важное преимущество: они дают эмоциональную разгрузку, вносят разнообразие в учебный процесс, благоприятно сказываются на укреплении здоровья и физического развития школьников. Более эмоциональны и, в конечном счете, способствуют росту спортивного мастерства.

В то же время туризм – это сложный вид спорта, требующий овладения множеством общих и специальных знаний. Вопросы обучения юных туристов до настоящего времени изучены мало. К сожалению, пока только изыскиваются возможности создания специализации «Маршрут», «Дистанция» в вузах страны. В настоящее время кадры педагогов дополнительного образования детей комплектуются из инструкторов спортивного туризма, учителей. Проводить практические занятия надо не более 1–2 раз в месяц. Лучший эффект дают праздничные и каникулярные 2–3-дневные занятия – сборы. Они по форме могут напоминать туристический мини-поход, хотя туристские цели в них не являются основными. Улучшение качества занятий тесно связано с разнообразием его методов: чем они многообразнее, тем интереснее проходят занятия, а учебный материал легче усваивается детьми. Поэтому следует применять широкий набор методов: словесное изложение, личный показ и показ с помощью помощников, обучение «от противного» – на ошибках детей. Педагог обязан грамотно и безукоризненно показать технический прием, соответствующий определенному этапу обучения, так, чтобы обучаемый, попробовав выполнить его, понял его необходимость и целесообразность, еще не освоив до автоматизма. При этом очень важно своевременно обращать внимание на типичные ошибки. Начальная отработка приемов, разучивание упражнения, закрепление умений и навыков на учебных соревнованиях – все это должно найти свое место в учебной работе педагога. Ограниченность времени, особенно зимой, определяет необходимость очень тщательного отбора учебного материала. Важно на всех занятиях обеспечить

надежное усвоение детьми набора стандартных знаний, умений и навыков. Следует помнить, что хороши только те приемы обучения, которые позволяют всем детям овладеть навыками, предусмотренными учебной программой. Дефицит учебного времени определяет проведение занятий таким образом, чтобы в группе занималось одновременно как можно больше учащихся, а в идеале – все члены группы.

Желательно как можно больше занятий проводить спортивно-игровым методом: ребята больше всего любят играть. Великий русский педагог К. Д. Ушинский, говоря об игре, отметил, что в ней формируются все стороны души человеческой: его ум, сердце, воля. В игре не только выражаются наклонности ребенка и сила его души, но сама игра имеет большое влияние на развитие детских способностей и наклонностей, а следовательно, и на будущую судьбу. Спортивно-игровой метод проведения занятий – отличная школа закалки воли и характера. Спортивно-игровая ситуация вносит в занятия обилие эмоций независимо от того, участник ты или болельщик. В этих условиях надо суметь реализовать свои двигательные возможности, а этому детей, кстати, тоже надо учить. Это высокая интенсивность физических нагрузок, а также проверка степени усвоения упражнений в условиях быстрого выполнения и на фоне сбивающих факторов. Игры помогают педагогу понять характер ребенка. Кроме приобретения навыков туризма, оздоровительного эффекта ребята в таких играх учатся понимать лес, не бояться его (особенно городские дети), уважительно и бережно относиться к природе, любить ее, видеть красоту родного края.

При проведении занятий используются следующие способы организации учебной деятельности: фронтальный, групповой, поточный и индивидуальный. Можно в работе с новичками использовать такой принцип: ошибся – вернись и выполни правильно. Обучать какому-либо навыку желательно в целом, не расчленяя его на составные части, чтобы дети могли запомнить движения сразу. При обучении тем или иным техническим приемам у ребят вырабатывается серия навыков, которые, сливаясь в процессе занятий в логическую непрерывную цепочку, образуют так называемый динамический стереотип. Какой бы ни был применен способ организации занятий, в любом случае важно обеспечивать необходимую физическую нагрузку с учетом подготовленности детей, их возраста, соблюдать требования техники безопасности – надевать рукавицы при спуске по веревке, на страховке, завинчивать муфту карабина. Вопросы безопасности должны постоянно находиться в поле зрения педагога. При отработке определенных элементов, приемов, особенно если они требуют внимания педагога в плане обеспечения безопасности, не рекомендуется форсировать учебный процесс. Педагог должен чувствовать состояние ребенка, его готовность к выполнению упражнений и не допускать утомления группы. Не следует в начальный период (4–6 мес.) требовать от детей выполнения приемов на скорость, время. Это может привести к закреплению «грязного» выполнения приема. Не следует также переходить от одних методов обучения к другим с учетом изменяющихся внешних условий.

На природе, когда педагог становится безусловным авторитетом, а ребята неосознанно копируют все его действия, педагог должен быть безупречно порядочным, скромным, естественным, воспитанным. Недопустима малейшая распущенность. Распоряжения следует подавать в повелительном наклонении, например: «Встаньте», «Сядьте», «Возьмитесь». Обследуйте местность, прежде чем привести туда детей. Выясните, безопасны ли подходы к воде и берег – есть ли вероятность их обрушения в результате оползня, подмыва, насколько чиста вода. Склон, выбранный для проведения занятий, должен отвечать требованиям безопасности: под ним не должно быть крупных камней, коряг, пней, особенно под крутыми участками. Определите границы лагеря, в котором дети могут безопасно находиться. Местность должна полностью соответствовать физической подготовленности ребят. Вокруг территории лагеря не должно быть участков, представляющих опасность для жизни занимающихся: непроходимых болот,

оползней, глубоких ям, крутых обрывистых скатов. За территорию лагеря без разрешения педагога уходить запрещается. На биваке группа проводит более половины суток. От комфортности бивака и поддержания порядка на нем зависит успех проведения занятий. Во время заготовки дров, приготовления пищи педагог обязательно должен называть фамилию или имя ребенка, которому поручается та или иная работа. Все дети должны постоянно находиться в поле зрения педагога. Занятия проходят при строжайшем соблюдении дисциплины. Недопустимо проведение занятий и страховка с некачественным снаряжением. Никогда не бросайте ничего в лесу и не закапывайте стекло, металл и пластик: они долго разлагаются. Уносите их обратно с собой. Не устраивайте отхожих мест и не мойтесь мылом ближе, чем в 60 м от ближайшей воды, чтобы не загрязнять ее. Остатки дров (поленья, сучья) нужно сложить аккуратным штабелем под деревом – они пригодятся другим группам. Не следует оставлять на лугу, поляне разбросанные сучья, жерди, поленья. Большой заботой педагога должно быть воспитание в ребятах желания оставить после себя вид нетронутой поляны, показать другим, что здесь были опытные, грамотные, культурные спортсмены-туристы. Всего за учебный год можно организовать 6–8 учебных выходов и 3–4 учебных сбора в каникулы. Педагогам надо помнить и знать, что в отличие от других видов спорта в туризме часть времени уходит на подготовку трассы и установку снаряжения: в пределах 30 мин. до и 30 мин. после занятий.

О. Н. Сычевская

Методика проведения туристских прогулок в ДОУ с применением здоровьесберегающей технологии

Спортивная туристическая прогулка посвящена 75-й годовщине освобождения блокадного Ленинграда от фашистских захватчиков.

Здоровье дошкольника – это не только отсутствие болезней, но физическое, социальное и психологическое благополучие ребенка, а также его доброжелательные отношения с окружающими, с природой и с самим собой.

Ключевые слова: лыжная подготовка, туристическая прогулка, здоровый образ жизни, духовно-нравственное воспитание дошкольников, отдых, игра и спорт.

Здоровье является условием гармоничного развития личности, её психического, духовно-нравственного, социального и физического совершенствования, а также становится залогом успешной и достойной жизни в дальнейшем. Инструктор по физической культуре в ДОУ может сделать для оздоровления дошкольника гораздо больше, чем любой медик. Его основная задача – сохранение и укрепление здоровья дошкольников, воспитание внимательного отношения к своему организму и развитие в детях стремления быть физически сильными и развитыми.

Лыжи. Значение ходьбы на лыжах, методика обучения детей разных возрастных групп ходьбе на лыжах. Поход – туристическая прогулка на лыжах

Подготовительный этап

Педагог заранее определяет маршрут спортивной прогулки, способы передвижения. Путь должен быть с наименьшими переходами автомобильных дорог, с удобными для привала местами, с которыми инструктор по физической культуре и воспитатель заранее хорошо ознакомились. Программный материал подбирается в соответствии с оздоровительными и познавательными задачами. В зависимости от времени года и

погодных условий воспитатель совместно с родителями обеспечивает ребенка одеждой. Это могут быть спортивные костюмы – комбинезоны, облегчённые куртки, утепленные ботинки, удобные для передвижения. Взрослые и дети готовят снаряжение и спортивный инвентарь для игр.

Личное снаряжение ребенка включает: рюкзак, теплое питьё, кружку, фляжку, коврик, салфетки.

Перед выходом инструктор напоминает детям общие правила поведения во время спортивной прогулки: всем детям необходимо проявлять заботу о впереди и сзади идущих товарищах, быть внимательными, соблюдать осторожность и организованность, не рвать и не ломать веток, не оставлять после себя мусор, остатки пищи и бытовых отходов.

Привалы на месте назначения могут быть от нескольких минут до 1 часа, в зависимости от дальности маршрута.

По возвращении подводится итог туристической прогулки.

Значение ходьбы на лыжах, методика обучения детей разных возрастных групп

В нашем ДОУ детей начинают обучать передвижению на лыжах со старшей группы, а также ребенок может этому научиться в раннем возрасте с помощью родителей. Занятия по обучению катанию на лыжах проводятся с постепенным увеличением времени его проведения. Дети старшего дошкольного возраста способны участвовать и в туристических прогулках. К участию в них важно подключать родителей, которые могут также закреплять полученные детьми навыки в выходные дни. В этом возрасте дети могут проходить по лыжне расстояние от 0,5 до 1 км.

Инструктор рассказывает на родительских собраниях о подборе лыж, о креплении лыж, о требованиях к одежде и обуви, о хранении лыж и уходе за ними. Родители заполняют опросные листы и листы здоровья каждого ребёнка. Инструктор даёт родителям краткие сведения о технике и способах передвижения на лыжах, раскрывается методика обучения передвижению на них, с тем чтобы взрослые могли быть примером для ребенка.

Обучение ребенка передвижению на лыжах организуется в ДОУ в утреннее время на прогулках. Занятия проводятся индивидуально, подгруппами, со всей группой. Предварительно планируя спортивную прогулку на лыжах, инструктор вырабатывает систему подготовки к нему. Инструктор уточняет план проведения туристической прогулки мероприятия в целом. Составляется маршрутный лист (игровая карта) –содержание мероприятия, дозировка выполнения упражнений, игр, эстафет, приемы проведения прогулки.

Инструктор проводит беседу со всеми участниками спортивной туристической прогулки, во время которой в доступной форме рассказывает о значении мероприятия, правилах использования лыжного инвентаря, технике передвижения до места назначения. Часть пути планируется пешая с переносом лыжного инвентаря в руках. Особое внимание уделяется технике безопасности: переноске лыж при переходе дорог, при подъёмах и спусках, встречающихся на пути во время туристической прогулки. Ребенка учат переносить лыжи: на плече, под рукой, в руке; надевать и снимать лыжи.

Обучение передвижению на лыжах проводится ступающим и скользящим шагом, поворотам на месте в движении, торможению, подъемам на горку (обычным шагом, «елочкой», «лесенкой») и спускам с неё. Все эти техники ребята будут использовать во время прохождения спортивной трассы, которая заложена в маршрутной игровой карте. Навыки передвижения на лыжах закрепляются в подвижных играх.

Основной этап

Старт лыжной туристической прогулки

Спортивная туристическая прогулка посвящена 75-й годовщине освобождения блокадного Ленинграда от фашистских захватчиков и направлена на духовно-патриотическое воспитание подрастающего поколения. В подготовительный период воспитателями были проведены беседы, показаны слайды о тех ужасных днях, которые пережили жители, дети блокадного Ленинграда. Родителями был изготовлен памятный венок, который наши воспитанники возложили к мемориалу в память детям войны.

Первая часть прогулки была пешая (это развлекательный и интригующий момент для детей). Они никогда не выходили за территорию сада во время занятий. Дети прибывают в военный штаб, находят там карту, по которой будут следовать всю дальнейшую туристическую прогулку.

В нашей маршрутной карте запланирован эстафетный забег на лыжах 300 метров (путь был запланирован через школьный стадион, на котором проложена лыжня).

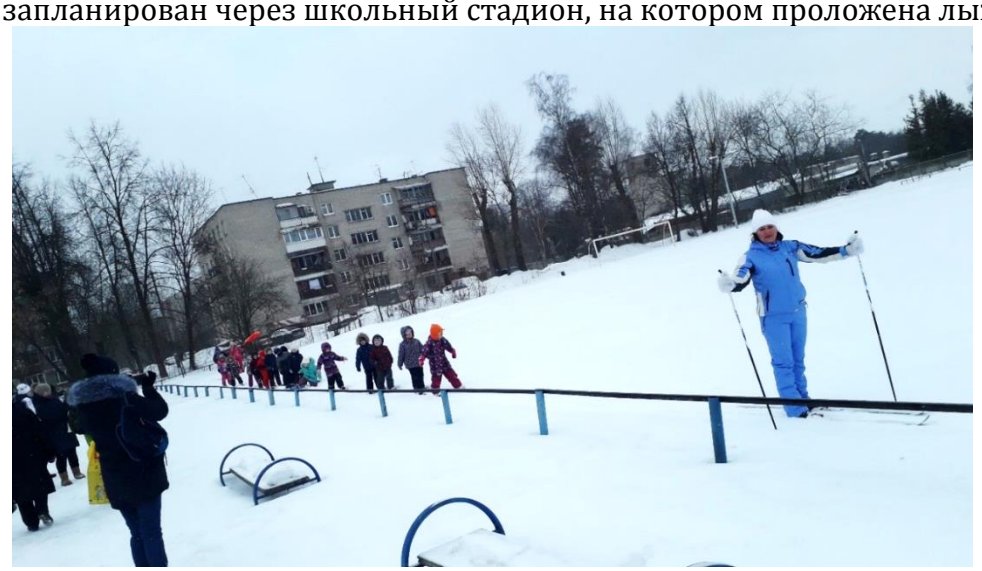

При проведении игр можно оформить участок, внести дополнительный материал (вымпелы, флажки, ленточки для обозначения места «старт» и «финиш»).

Правила игр для детей старшего дошкольного возраста могут предусматривать деление на группы, команды. Отбирая те или иные эстафеты, игры на лыжах, инструктор должен учитывать качество снега, температуру и влажность воздуха, силу ветра, глубину снежного покрова и т. п.

Заинтересованность педагогов в игровой деятельности повышает эмоциональное состояние у детей, вызывает желание выполнить задание. Игры на лыжах

группируются по месту их проведения: игры на снежной целине, игры на спусках со склонов, игры в парке (лесу).

На протяжении всего игрового маршрута, инструктором были развешены сигнальные ленты (красного цвета). Добыть ленту было частью задания участников туристической прогулки.

По прибытии в парк «Берёзовая роща» все участники спортивной прогулки, инструктор, воспитатели, родители и дети останавливаются на привал. В парке имеются удобные беседки и столы, где и расположились все участники туристической прогулки. Пока родители готовили термосы с горячим чаем и лёгким перекусом, у детей развивалась новая интригующая, увлекательная часть туристической прогулки. На карте дети обнаружили место секретной закладки. Под одной из беседок ребята нашли посылку. Там оказалось письмо из прошлого от детей блокадного Ленинграда нашим современникам.

Воспитатель зачитал детям это письмо, в котором говорилось о тяжелых днях тех времён. В посылке нашим современникам от детей блокадного Ленинграда лежал свёрток. Самое сокровенное, что у них было. Это были кусочки сахара. Наши ребята, родители, педагоги пили чай с этим сахарком и вспоминали этих детей, о том непростом времени, которое они пережили.

Заключительный этап

Наш путь продолжился – это уже была пешая прогулка к мемориалу павшим героям Великой Отечественной войны. Все участники туристической прогулки: педагоги, родители, дети – почтили минутой молчания всех героев-освободителей, которые подарили нам мирное небо над головой!

Наши современники, дети XXI века, возложили памятный венок детям блокадного Ленинграда. Вечная память!

Все участники были награждены памятной грамотой в честь прохождения туристической прогулки.

Организация работы по физическому воспитанию в дошкольном учреждении

Физическое воспитание ребенка в дошкольных учреждениях осуществляется всем коллективом сотрудников. За охрану жизни и укрепление здоровья ребенка, решение задач физического воспитания отвечает каждый работник: заведующий, старший воспитатель, воспитатели, помощники воспитателя, врач, медсестра, инструктор по физической культуре ДОУ.

Заведующий ДОУ организовывает всю работу по физическому воспитанию. Он составляет общий план работы, создает необходимые условия, осуществляет руководство и контроль за деятельностью сотрудников ДОУ в решении задач физического воспитания.

В разделе «Физическая культура» намечаются задачи на предстоящий год, мероприятия, которые будут проведены, и необходимая подготовка к ним, например: приобретение лыж для обучения ходьбе на лыжах, прокладка лыжни, подготовка воспитателей (изучение соответствующей литературы, разработка методики обучения, методика формирования психофизических качеств), рекомендации для родителей (изучение педагогической литературы, приобретение одежды, обуви, инвентаря и т. п.).

В общем плане работы ДОУ предусматривается связь со спортивными и общеобразовательными школами для осуществления преемственности между ДОУ и школой.

Планируются разнообразные формы повышения квалификации педагогического коллектива: его участие в кружках, семинарах, практикумах, методических объединениях; в проведении открытых занятий; обобщении опыта работы дошкольного учреждения, подготовке докладов, участие в педагогических чтениях.

Важная роль отводится планированию работы с родителями, пропаганде физической культуры с использованием стендов, папок-передвижек, родительских уголков, стенной газеты; подготовке к проведению физкультурных праздников, различных форм досуга; организации дней здоровья, каникул и др.

В общем плане работы учитываются мероприятия по совершенствованию физической подготовленности работников ДОУ. В нем указываются лица, ответственные за их внедрение и сроки проведения.

План обсуждается и утверждается на педагогическом совете.

Заведующий детским садом приобретает оборудование для физкультурного зала, площадки, групповых комнат и участков; следит за соблюдением санитарно-гигиенических условий в помещении и на участке. Подбирает литературу и материалы для методического кабинета, оказывает помощь и осуществляет контроль за организацией

разнообразных форм двигательной деятельности. Анализируя вместе с воспитателями результаты наблюдений, показатели диагностики физической подготовленности, развития психофизических качеств ребенка, заведующий оказывает помощь в организации работы, помогает инструктору в выборе методических приемов в работе с детьми и планировании работы.

Особое внимание уделяется оказанию помощи молодым специалистам в овладении педагогическим мастерством, творческому подходу к решению воспитательно-образовательных и оздоровительных задач. Тем самым руководитель дошкольного образовательного учреждения создает условия для продуктивной работы специалистов.

ПЕРСОНАЛИИ, ЮБИЛЕЙНЫЕ ДАТЫ

В. А. Криушина, М. В. Симонов

История и сегодняшний день одной сельской школы: село Бурмакино Кирово-Чепецкого района Кировской области

Статья содержит краткую историческую справку о развитии школьного образования в селе Бурмакино Кирово-Чепецкого района Кировской области в XIX–XX вв. Авторы, основываясь на материалах школьной периодической печати, обобщают опыт деятельности педагогического коллектива школы по разным направлениям образовательного и воспитательного процесса, воссоздают спектр задач и возможностей школьного образования в современной сельской школе.

Ключевые слова: история образовательного учреждения, сельская школа, воспитательный процесс, формирование активной жизненной позиции учащихся в системе деятельности педагогического коллектива

Газета «Вятские епархиальные ведомости» в 1912 г. сообщала, что село Бурмакино «стояло от г. Вятки в 30 верстах, от благочинного в 28 верстах. Одна половина села с церковью расположена на горе, а другая половина под горой. Почти по всему приходу разбросаны казённые лесные дачи. Училищ в приходе три: два в селе – мужское земское и церковно-приходская школа, третье в починке Кайском в 7 верстах. Волостное управление – Якимовагинское, фельдшерские и акушерские пункты в 8 верстах… В библиотеке 247 книг. Церковно-приходская школа в селе с 1892 г. (11 мальчиков и 30 девочек), земская в селе с 1880 г. Земская в починке Якимоватском с 1896 г.» Появление в Вятском крае церквей, духовенства дало мощный толчок к развитию книжного обучения. В 1836 г. Священный Синод разрешил священникам и дьяконам православного исповедания обучать в частных домах арифметике, чтению, письму на русском и древнем языках. Именно в 1838 г. при приходской Казанско-Богородицкой церкви в Бурмакино открывается начальное училище (10 обучающихся мальчиков). В 1867 г., после введения в Вятской губернии земских учреждений, оно не было принято уездным земством на своё содержание, как это произошло со всеми другими существовавшими к тому времени начальными училищами в Вятском уезде. Видимо, открытое в Бурмакино в 1838 г. училище на момент земской реформы уже не действовало.

В 1870-х гг. уездная земская управа предложила местным жителям предоставить помещение под училище, а также отопление, освещение и прислугу. Согласие не было достигнуто: тогда местным крестьянам было предложено обучать своих детей в Раменском и Кстининском земских училищах (в 12 и 13 верстах от села). В 1888 г. в селе Бурмакино было открыто начальное народное училище: местный житель Крутихин на собственные средства взялся нанимать дом, принадлежащий крестьянину И. В. Грязеву для размещения в нём училища. Однако размеры помещения не соответствовали числу обучающихся детей. Дом не был достаточно светлым, сухим и тёплым, не имел раздевалки для учеников. В 1905 г. уездная управа арендовала у местного церковно-приходского попечительства нижний этаж каменного дома, в котором размещалась церковно-приходская школа. Собственное здание для училища так и не было построено. Обучение в смешанном земском училище длилось три года. Все ученики делились на младшую, среднюю и старшую группы. Обязательными предметами учебного курса были: Закон Божий, русское и церковнославянское чтение, письмо, арифметика.

Преподавали в училище законоучитель (из местных священников), учитель и помощник. Сохранились сведения, что учитель Ножевский был признан лучшим учителем Вятского уезда и в 1890 г. послан на Казанскую научно-промышленную выставку для

знакомства с учебными пособиями и другими предметами школьного отдела выставки. Аркадий Николаевич Емельянов занимался с детьми сельским хозяйством, вместе с учениками были разработаны школьные поля и устроены питомники древесных пород деревьев. С супругой Лидией Николаевной он сберегал знаменитые бурмакинские кедры, которые растут до сих пор.

В рамках краеведческой исследовательской работы шестиклассница Бурмакинской школы Лера Ентальцева в 2018 г. подготовила обзорный материал по истории бурмакинских кедров: «В краеведческом отделе библиотеки имени А. И. Герцена можно найти «Вятские губернские ведомости». В № 89 за 1878 г. читаем: «Крестьянин деревни Машковцевы Иван Васильевич Машковцев с трёхлетнего возраста потерял зрение от натуральной оспы. Сознавая своё безвыходное положение и неспособность к крестьянским работам, он задался мыслью хоть чем-нибудь обеспечить свою будущность. С этой целью он приобрёл несколько десятков кедровых орехов, посадил их у себя в ограде, за прорастанием которых имел постоянно тщательный уход. Через некоторое время выросли деревья, которые приносили плоды». Вот откуда стала известна дата посадки первых бурмакинских кедров! Результатов высадки орехов пришлось ждать очень долго, но в итоге выросли деревья, возмужали и начали давать большие урожаи. «Машковцев ими пользовался в течение 70 лет и имел средство от них к существованию. В настоящее время кедровой роще более полутораста лет. Ею пользуется внук, Машковцев Иван, имеющий отроду 70 лет и получающий с неё доход до 50 рублей в год». Эта статья была опубликована 120 лет назад! Древесными дарами пользовались его сыновья и их семьи, а затем внуки и правнуки. Уже в советское время, после коллективизации, кедры оказались на земле местного колхоза, жителями была налажена общественная охрана кедров. Боже упаси было кому-нибудь без надобности залезть на дерево! Не говоря уже о том, чтобы вблизи кедровой посадки развести костёр или устроить игрище! В пору созревания шишек деревья охраняли по очереди. А сбор шишек разрешался только самым ловким ребятишкам, которые могли их посбивать, не ломая ветвей. Собранный урожай делили вёдрами поровну между членами колхоза. Роща всегда была чистой и ухоженной. Такая традиция сохранялась до самой войны. Во время войны и после нее всё было начисто забыто, за посадками перестали следить, и они постепенно пришли в запустение. Рядом с кедрами стали пасти скот, разводить костры, распахивать землю. Уже в наши дни один «умник» додумался до того, что ударами ножа бульдозера стал стряхивать шишки... У деревьев начали ломаться ветви, оголяться корни и сохнуть вершины, образовывались дупла. Кедры стали потихоньку гибнуть. На это обратили внимание только в 1962 г., когда от рощи осталось 17 плодоносящих деревьев. Спохватившись, в тот же год их объявили специальным решением облисполкома памятником природы, а ответственность за охрану возложили на совхоз «Бурмакинский», являющийся землепользователем. Контроль за охраной поручили сельскому совету, а уход за кедрами – учащимся средней школы. Вокруг остатков рощи сделали изгородь, установили информационный щит».

Однако вернёмся в дореволюционное прошлое сельской школы. В конце XIX в. помощница учителя Клавдия Михайловна Рязанова ввела в земском училище преподавание рукоделия для девочек. Изготовленные на таких занятиях «работы» были, по отзывам проверяющих, «весьма удовлетворительны». Очень хорошо в училище было поставлено пение, относящееся к необязательным предметам. С каждым годом в Бурмакинском земском училище увеличивалось количество учеников: в 1888 г. обучалось 64 мальчика и 15 девочек, в 1912 г. – 104 ученика. При введении всеобщего начального обучения количество учеников выросло до 142.

На здании бывшей церковно-приходской школы, которое сейчас находится на территории коррекционной школы-интернат, в 1990 г. была открыта мемориальная доска в честь Андрея Дмитриевича Вихарева, погибшего в годы Гражданской войны. Он

родился 13 сентября 1892 г. в починке Шепелевском Бурмакинской волости, учился в церковно-приходской школе. 20 мая 1918 г. Вихарев был избран военным комиссаром Нолинского уезда, а 16 августа 1918 г. погиб в городе Нолинске, защищая советскую власть от белогвардейцев. Его именем названа главная улица Бурмакино, которая проходит по старинному Казанскому тракту.

Церковно-приходская школа и земское училище существовали в селе и после Октябрьской революции. Размещались они в каменном здании напротив церкви.

В 1927 г. по инициативе председателя волостного комитета (Якимо-Вагинская волость Вятского уезда) Павла Петровича Машковцева было построено деревянное здание Бурмакинской единой трудовой школы. До 1941 г. школа располагалась в двух зданиях: деревянном и каменном двухэтажном (бывшей церковно-приходской школе). В 1941 г. в Бурмакино разместился эвакуированный из Ленинграда детский дом № 137, которому отдали каменное здание. Учителя-ветераны Бурмакинской школы Лидия Романовна Стяжкина, Зоя Дмитриевна Ходырева, Нина Михайловна Ершова, Анна Михайловна Халявина, Наталья Васильевна Новокшонова, Маргарита Николаевна Пестова, Нина Афанасьевна Шихова вспоминали: «Чтобы дети в голодное время не бросили школу, из фонда всеобуча давали по 100 граммов хлеба, в столовой варили похлёбку из картошки и ржаной муки. Тетрадей и учебников не было. Писали на газетах, на полях старых книг. Электрического света не было, и в зимние вечера занимались с керосиновыми лампами, ставя их на парты через одну. Пришкольный участок пахали на себе. Очень трудно приходилось и учителям. Давали им хлебный паёк – 400 граммов на день (хлеб, испечённый из чёрной, как земля, муки) и заработную плату от 119 до 350 рублей, а буханка хлеба на рынке по коммерческой цене стоила 200 рублей. Кроме школьных уроков учителя вели большую общественную работу: собирали подарки для фронта, вели агитацию за сдачу хлеба государству, вели подписку на облигации государственного займа. Обязательный военный налог на каждый крестьянский двор состоял из 50 кг мяса, а также масла, шерсти и других продуктов. Свои участки учителя также пахали на себе. Транспорта было мало, и на учительскую конференцию в Киров ходили пешком, а это 32 километра. Но молодость брала своё… Всё делали с большой охотой, много выступали в художественной самодеятельности, помогали на сельских стройках, например на строительстве клуба, играли в народном театре, старались благоустроить село. Евгения Васильевна Князева при поддержке всех учителей и учащихся создала образцовый пришкольно-опытный участок, где проводились опыты с помидорами и картофелем, был создан плодово-ягодный питомник. Школа не раз была участником ВДНХ и получала грамоты» [1].

Итак, в XIX–XX вв. статус сельской Бурмакинской школы менялся: сначала она была церковно-приходской, затем стала трёхклассным начальным земским училищем, в советское время до 1961 г. – единой трудовой семилетней школой, с 1962 по 1974 г. – восьмилетней. В 1977 г. в школе села Бурмакино состоялся первый выпуск учащихся, получивших аттестат о среднем образовании.

В 1987 г. в деревянном здании Бурмакинской средней школы прошёл последний вечер встречи выпускников – вечер прощания со старой школой. На месте бывших картофельных полей в 1988 г. было построено новое здание средней школы, были сданы под жильё панельные дома. В селе появилась новая улица – Школьная. Новый 1988–1989 учебный год начался в школе-новостройке, созданной по современному проекту (на 464 ученика, в кирпичном исполнении), материально-техническая база включала гараж, мастерские по обработке металла и дерева, 19 учебных кабинетов, на сегодняшний день оснащённых компьютерами, мультимедийными проекторами, интерактивными досками. В школе есть спортивный и актовый залы, библиотека, музей, методический и медицинский кабинеты. Школа работает в одну смену по режиму пятидневной рабочей недели. Разработан и утверждён Устав школы, пройдены процедуры регистрации, лицензирования, аккредитации. Сегодня Бурмакинская школа живёт и трудится под девизом:

«Образование сегодня – ваше благополучие завтра». У школы есть свой герб: на фоне чистого голубого неба и золотых лучей восходящего солнца – силуэт человека и раскрытая книга (символ познания и мудрости). Слова школьного гимна написала учительница истории Е. П. Баранова.

На протяжении многих лет учащиеся школы занимают общие призовые места в районных олимпиадах, участвуют в областных олимпиадах, ведут научно-исследовательскую работу по экологии и краеведению. Более 40% учащихся принимают участие в конкурсах «Русский медвежонок», «Кенгуру», «Золотое руно», «Британский бульдог». С 2002 г. Бурмакинская школа является опорной в Кирово-Чепецком районе по управленческой деятельности. В 2006 г. школа стала победителем конкурса образовательных учреждений, активно внедряющих инновационные образовательные программы, получила один миллион рублей, оборудование для кабинета биологии, школьный автобус, спортивный инвентарь.

95% педагогов в современном педагогическом коллективе школы имеют квалификационные категории, 11 учителей – высшую. 50% учителей награждены отраслевыми наградами. Учитель биологии И. С. Карсакова, учитель математики В. В. Баранова, учитель начальных классов И. А. Петухова являются победителями конкурса «Лучший учитель» в ПНП «Образование». Учитель физической культуры Б. В. Кашин и заместитель директора по воспитательной работе (сегодня – директор школы) Е. А. Кашина были отмечены грантом Губернатора Кировской области.

Школа является победителем I областного форума «Открытость. Качество. Развитие» в номинации «Инновации в воспитании», призёром II степени в номинации «Традиции и инновации». Учебно-опытнический участок, созданный под руководством Маргариты Анатольевны Мусихиной и Ираиды Сергеевны Карсаковой, – участник Всероссийского конкурса (2009 г.). Сегодня школа активно сотрудничает с движением «Садоводы России» во главе с депутатом Государственной думы О. Д. Валенчуком. Туристский кружок под руководством учителя географии Г. С. Гониной и учителя физкультуры Б. В. Кашина в течение пятнадцати последних лет выигрывал на районном и областном турслётах, участвовал во всероссийских школьных туристических форумах.

Ирина Александровна Петухова в 2008 г. стала победителем областного конкурса «Самая классная классная», учитель географии Елена Васильевна Рамазанова была участником финала этого конкурса в 2009 г. Учитель начальных классов Елена Борисовна Кодочигова была призёром окружного конкурса «Учитель года – 2008». Учитель физической культуры Б. В. Кашин в 2009 г. стал победителем Всероссийского конкурса «Лучший детский тренер страны» (в номинации «Школьный тренер»). Заместитель директора по воспитательной работе Р. И. Емшанова, учитель начальных классов Е. Б. Кодочигова, математик В. В. Баранова, учитель истории и обществознания Н. В. Патрушева в разные годы (2004, 2005, 2008, 2010) побеждали в районном конкурсе «Классный руководитель».

В 2018 г. – году 30-летия современного здания школы (с 1988 г.), 130-летия создания в Бурмакино земского училища (1888 г.) и 180-летия церковно-приходского образования в селе (1838 г.) – в школе работают выпускники Кировского государственного педагогического института (Елена Анатольевна и Борис Валерьевич Кашины, Марина Фёдоровна Машковцева, Елена Борисовна Кодочигова, Валентина Владимировна Баранова, Людмила Анатольевна Мокрушина, Александр Васильевич Устюжанин, Вера Александровна Криушина) – Вятского государственного педагогического университета (Татьяна Алексеевна Загузина, Елена Васильевна Рамазанова) – Вятского государственного гуманитарного университета (Екатерина Сергеевна Мальцева), Мордовского и Курского педагогических вузов (Раиса Ивановна Емшанова, Светлана Леонидовна Морозова), Вятского государственного университета (Алексей Николаевич Пигозин). Педагогические

училища закончили учителя начальных классов Ольга Николаевна Менчикова и Ирина Александровна Петухова.

Грамотами Министерства образования РФ отмечены директор Е. А. Кашина (2000 г.), завуч С. Л. Морозова (2016 г.), завуч Р. И. Емшанова (2018 г.), учитель русского языка и литературы Т. А. Загузина (2013 г.), учитель математики В. В. Баранова (2006 г.), учитель физики А. В. Устюжанин (2016 г.), учитель физической культуры Б. В. Кашин (2003 г.), учителя начальных классов И. А. Петухова (2003 г.) и Е. Б. Кодочигова (2011 г.), учитель истории и обществознания В. А. Криушина (2002 г.). Грамотами департамента образования (министерства образования) Кировской области награждены Т. А. Загузина (2018 г.), Е. В. Рамазанова (2014 г.), М. Ф. Машковцева (2010, 2017 гг.), И. А. Петухова (2017 г.), Е. Б. Кодочигова (2015 г.), учитель технологии Е. Е. Малышева (2016 г.), В. А. Криушина (2011 г.). Руководители школьного коллектива Е. А. Кашина и Р. И. Емшанова получили грамоты Правительства Кировской области в 2013 и 2015 гг. соответственно.

Высоко оценили общество и государство многолетний педагогический труд Ирины Александровны Петуховой (премия А. Тепляшиной, 2010 г.; знак «Педаго-гическая слава», 2011 г.), Валентины Владимировны Барановой (знак «Педагогическая слава», 2016 г.), Елены Анатольевны Кашиной (Почётный знак «За заслуги перед Кировской областью», 2017 г.), Бориса Валерьевича Кашина (лауреат премии Правительства Кировской области в ПНП «Образование», 2008 г.; знак «Педагогическая слава», 2012 г.; знак «Почётный работник общего образования», 2015 г.; звание «Заслуженный работник системы образования Кировской области», 2018 г.).

Однако серьёзной проблемой на современном этапе развития школы является старение педагогических кадров: учительский стаж большинства учителей измеряется внушительными цифрами – 26, 28, 32, 33, 34, 36, 37, 40 лет! Трое учителей – филолог Е. С. Мальцева, информатик А. Н. Пигозин, учитель английского языка Д. В. Морозов – имеют педстаж меньше 10 лет. Их труд отмечен на уровне управления образования администрации Кирово-Чепецкого района.

Традиции образовательного и воспитательного процесса сложились в коллективе в период руководства школой директора А. В. Гонина, заместителя директора по учебно-воспитательной работе Л. Г. Волокитиной, заместителя директора по воспитательной работе Е. А. Кашиной.

В 2010 г. Елена Анатольевна Кашина стала директором МКОУ СОШ с. Бурмакино. В XXI веке укрепляются традиции, которые сегодня формируют дух школы: «День знаний», «День самоуправления», «Праздник осени», «Слёт отличников и ударников», «Месяц здоровья», «Праздник Чести школы».

Расскажем о них по материалам школьной газеты для молодёжи и о молодёжи – «Первый шаг». Работу редакционного коллектива сегодня возглавляют заместитель директора по воспитательной работе Раиса Ивановна Емшанова и учитель технологии Елена Евгеньевна Малышева.

Накануне Дня учителя в 2015 г. ученики школы так рассказали в газете о своих учителях: «…Великие ораторы времён революций не могли так убедительно говорить, как наш *учитель физики Александр Васильевич*. Одного предложения достаточно для убеждения, что домашнее задание стоит делать всегда. Или же водитель школьного автобуса – Александр Леонидович. Ни один психолог с ним не сравнится! Как человек, имеющий за спиной огромный опыт работы психологом, сможет угомонить два десятка учеников первого класса? Верно, только криком. А наш водитель, столкнувшись с подобной проблемой в автобусе, просто включил громкую музыку. Дети рассмеялись, потом притихли…» (Даниил Юферев, 9-й класс); «Любимые цитаты: «Как, как? А очень просто!», «Ну хорошо, я буду молчать». Как только Александр Васильевич говорит, что будет

молчать, весь класс тут же замолкает. Вот такой у нас учитель физики и ОБЖ». (Максим Симонов, 9-й класс).

«*Учитель информатики Алексей Николаевич*… открыл нам новые возможности компьютерного мира. С ним можно разговаривать на свободные темы, он всегда даст правильный совет. Алексей Николаевич не играет в компьютерные игры и считает, что это пустое времяпрепровождение» (Екатерина Севергина, 9-й класс).

«Наш *учитель химии Светлана Леонидовна Морозова* легко находит подход к каждому ученику. Жизненной активности учителя можно только позавидовать! Светлана Леонидовна регулярно участвует в спортивных соревнованиях, творческих конкурсах, бегает на лыжах, занимается армрестлингом. Это такой человек, который никогда не унывает и смотрит на жизнь с улыбкой…» (Даутова Юлия, 10-й класс)

«*Ольга Николаевна Менчикова* – замечательный человек и наставник – работает в нашей школе много лет. Когда Ольга Николаевна работала в библиотеке, всегда подсказывала и помогала найти нужную книжку. Ещё она работала старшим воспитателем, ездила с нами на конкурсы, в школе сама их устраивала. С этого года Ольга Николаевна – классный руководитель 2-го класса (Ульяна Суслопарова, 7-й класс).

«Как каждый класс похож на своего классного руководителя, так и каждая школа похожа на своего директора. Значит, наша школа самая красивая, весёлая, интеллигентная, стильная, умная, ответственная, сердечная, по-домашнему уютная, РОДНАЯ! Бурмакинская школа, в которую когда-то пришла работать *Елена Анатольевна Кашина*, её не впечатлила! Судьба же распорядилась здесь задержаться. Каждая школа сильна традициями, бережным отношением к талантам. Вот такой мудрый и знающий коллектив был во внешне неказистой Бурмакинской школе! Бережно сохраняя ценности, заложенные педагогами-ветеранами, наш директор всегда готова к инновациям и прогрессу. Елена Анатольевна – это постоянное движение вперёд, открытость всему новому…» (коллектив 6-го класса).

«…*Раиса Ивановна Емшанова* – очень разносторонний человек. Она – учитель младших классов, психолог, логопед, заместитель директора по воспитательной работе, ведёт русский язык, литературу и наш классный руководитель. Как же она всё это успевает? У неё всегда есть для нас время…» (учащиеся 7-го класса).

«…Великое счастье встретить такого учителя, как *Елена Евгеньевна Малышева*. Она учит доброте и справедливости. Благодаря ей каждый год на школьном участке хороший урожай, а при входе в школу – красивые клумбы с цветами. На всех школьных праздниках она занимает место оператора, а затем делает весёлые видеоролики...» (Екатерина Фоминых, 10-й класс).

«…*Валентина Владимировна Баранова* учит нас с пятого класса. Для нас это не просто учитель, это наша классная мама. «Я заставляю учиться, а таких учителей не любят», – сказала однажды Валентина Владимировна. Я не согласна с этими словами. Только наша Валентина Владимировна может до позднего вечера сидеть с нами и исправлять самостоятельные работы. Мы порой удивляемся, сколько всего знает наш классный руководитель, она может дать совет практически в любой сфере деятельности: от моды до кулинарии…» (Любовь Крюкова, 11-й класс).

«…Наш классный руководитель – *Елена Васильевна Рамазанова*. Она преподаёт географию, искусство, краеведение. С самого раннего детства она мечтала стать учителем. Елена Васильевна имеет отличное чувство юмора, такт и всегда поймет учеников…» (Алина Лукина, 8-й класс).

«…Недавно в школе появился новый педагог – *Екатерина Сергеевна Мальцева***.** Это спокойный человек, с открытой душой и добрым сердцем. Екатерина Сергеевна умеет объяснять чётко и доступно, закрепляя полученные знания дополнительными заданиями. Она никогда не повышает голос на учеников, сохраняя спокойствие в любых ситуациях. С ней всегда можно поговорить, как с другом. Она обаятельная, добрая, умная,

интеллигентная. Она завоевала любовь и уважение многих учеником за короткий срок работы в нашей школе…» (Алина Тарбеева, 10-й класс).

«Татьяна Алексеевна Загузина очень хорошо готовит к экзаменам и олимпиадам. … Да и человек она очень хороший. С ней можно поговорить на любые темы. Она всегда выслушает и даст нужный совет…» (Ольга Мухаметова, 9-й класс).

«Борис Валерьевич Кашин родился и вырос в Кирове. С детства он занимался лёгкой атлетикой и акробатикой. Не удивительно, что спорт стал его профессией. Борис Валерьевич уже многие годы работает учителем физкультуры у нас в школе. Он ведет уроки, тренировки по волейболу, туристический лагерь. Для всех он не просто учитель и наставник, но и хороший друг…» (Алина Лукина, 8-й класс).

В номере, посвящённом 30-летию нового здания школы, Елена Анатольевна поздравила с юбилеем своих коллег и учеников: «…Я всегда вспоминаю свои школьные годы с особым трепетом: это и увлекательные уроки литературы, пионерские сборы, смотры художественной самодеятельности и, конечно, занятия художественной гимнастикой. Каждое из увлечений формировало моё сознание и очень помогает в моей сегодняшней профессиональной деятельности. Никогда не забыть падение мяча на площадку, удар спиной о твердое покрытие во время выполнения кувырка. Но собираешь волю в кулак и выходишь выполнять следующий вид. Так и сегодня, выполняя должностные обязанности директора, иногда кажется, ту или иную проблему не решить, что это просто невозможно сделать. Но собираю волю в кулак, и всё получается! Накануне вечера встречи выпускников мне бы очень хотелось, чтобы у настоящих и бывших наших учеников были такие светлые и радостные дни. И надеюсь, что многие из них будут связаны со школьной жизнью. Двери Бурмакинской школы всегда открыты для всех её учеников. Мы рады встрече с вами! Верим, что из каждого вырастет настоящий Человек» [2].

№ 8 (115), январь 2018 г.

ПЕРВЫЙ шаг

БУРМАКИНСКАЯ ГАЗЕТА ДЛЯ МОЛОДЕЖИ И О МОЛОДЕЖИ

30

С юбилеем, любимая школа!

Светлые и радостные дни

В жизни каждого человека есть светлые и радостные дни, и у каждого они разные. У меня, например, такие дни связаны со школьной жизнью. Я всегда вспоминаю свои школьные годы с особым трепетом: это и увлекательные уроки литературы, пионерские сборы, смотры художественной самодеятельности, и, конечно, занятия художественной гимнастикой. Каждое из увлечений формировало мое сознание и очень помогает в моей сегодняшней профессиональной деятельности.

Никогда не забыть падение мяча на площадку, удар спиной о твердое покрытие во время выполнения кувырка. Но собираешь волю в кулак и выходишь выполнять следующий вид.

Так и сегодня, выполняя должностные обязанности директора, иногда кажется, ту или иную проблему не решить, что это просто невозможно сделать. Но собираю волю в кулак, и все получается!

Накануне Вечера встречи выпускников, мне бы очень хотелось, чтобы у настоящих и бывших наших учеников были такие светлые и радостные дни. И надеюсь, что многие из них будут связаны со школьной жизнью.

Двери Бурмакинской школы всегда открыты для всех ее учеников. Мы рады встречи с вами! Верим, что из каждого вырастет настоящий Человек.

Кашина Е.А., директор школы, кл.руководитель 7 класса

Чествуем самых-самых

26 января в нашей школе прошел праздник, который на протяжении многих лет назывался «Слет отличников и ударников». И это было не совсем точное определение. Сейчас это - «Ученье с увлечением». На празднике чествовали самых-самых: тех, кто стал победителем или призером в школьных и районных этапах предметных олимпиад, тех, кто очень хорошо читает, у кого самые чистые тетради. Те ребята, у кого не очень получается с учебой, смогли получить свои награды за олимпиады по физкультуре. Очень порадовала сборная «стихотворная» команда, которая открывала праздник.

Совершенно замечательно читают стихи: Мамонтов Андрей, Аксентьева Настя, Вахрушева Ульяна (2 класс), Чебакова Алина, Тарбеев Вадим (6 класс) и Ямшанова Настя (11 класс.).

Украсила праздник песня в исполнении учеников 9 класса Большакова Данила и Анисимова Дмитрия. Как приятно, что после долгого затишья в школе наконец-то появились новые голоса, подхватившие эстафету у таких корифеев сцены, как Юферев Михаил (выпуск 2013г.), Земляков Максим, Сырцева Елизавета (выпуск 2014г.), Большаков Максим (выпуск 2016г.).

Коллектив 8 класса

Ученье с увлечением

Газета регулярно информирует педагогический коллектив и школьников, куда отправились выпускники после окончания школы, какое учебное заведение и специальность выбрали. Представим выпускников 2014 г., учебные заведения и специальности: Елизавета Сырцева – Вятский колледж искусств, «режиссер-постановщик театрализованных представлений»; Елена Менчикова – Кировская медицинская академия, «лечебное дело»; Дарья Менчикова – Кировский медицинский колледж, «лечебное дело»; Елизавета Прокошева – Кировский медицинский колледж, «зубной техник»; Лолита Вылегжанина – Вятский государственный университет, «Землеустройство и земельный кадастр»; Максим Земляков – Кировский лесопромышленный колледж, «деревообработка»; Анна Зорина – Кировский лесопромышленный колледж, «ландшафтный дизайн»; Никита Усцов и Илья Ситчихин – Вятский государственный техникум профессиональных технологий, управления и сервиса, «повар-кондитер».

В своей современной истории учащиеся Бурмакинской школы неоднократно принимали участие в региональных и всероссийских проектах и фестивалях. Так, в августе 2014 г. старшеклассники школы приняли участие в работе лагеря «Технология добра на Вятке», который проходил на базе Детского оздоровительного лагеря «Орлёнок» [3].

В рамках движения школ «За здоровый образ жизни» на территории Ивановской области с 9 по 29 сентября 2014 г. состоялся IV межрегиональный фестиваль школьных команд «Мы – за здоровый образ жизни!». В 2014 г. Фестиваль направлен на поддержку внедрения в школьную программу физкультурного комплекса «Готов к труду и обороне» и прошёл под девизом «От значка ГТО – к олимпийской медали!». Командам-участницам из девяти регионов Российской Федерации были предоставлены бесплатные путевки на санаторно-курортное лечение, в течение всей смены было организовано обучение детей по основным предметам школьной программы. Фестиваль проходил на территории медицинского центра «Решма» села Дьячево Кинешемского района Ивановской области. От Бурмакинской школы ездили Максим Симонов, Александр Погудин, Екатерина Севергина, Ольга Мухаметова, Анастасия Ямшанова (8-й класс), Ксения Грязева, Алина Лукина, Софья Устюгова (7-й класс), Дмитрий Анисимов (6-й класс).

В октябре 2014 г. на страницах газеты «Первый шаг» были опубликованы заметки школьников, ставших участниками фестиваля: «…Мы жили во второй группе, вместе с командами из Нижнего Новгорода и Москвы. Были ещё первая и третья группы, в них жили команды из городов Ярославля, Костромы, Мурома, Иваново, поселка Лежнево. … С 10 сентября начались лучшие двадцать дней в моей жизни. Начался Фестиваль. Все конкурсные мероприятия проходили в главном корпусе санатория. В итоге мы разделили с тремя командами пятое место, набрав 180 очков. За время Фестиваля мы проходили лечение в МЦ «Решма», ходили на процедуры, занимались спортом, готовились к сдаче комплекса ГТО, ездили кататься на теплоходе по Волге, участвовали в турнирах по волейболу и футболу, были на экскурсии в Ивановском музее валенка…» (Максим Симонов).

В школе существует традиция проведения осенних праздников. Классы получают домашние задания. Приведём пример 2014 г. 1–4-е классы. 1. Визитка экипажа (название, девиз). 2. Творческий конкурс «Однажды в осеннем саду» (музыкальный номер или театрализованная мини-композиция). 3. Осенняя композиция из листвы, травы, цветов (индивидуальный конкурс, по желанию). 5–11-е классы. 1. Визитка экипажа (название, девиз). 2. Творческий конкурс «Цвета осени» (музыкально-театрализованный номер с использованием определенного цвета). 3. Конкурс фотографий «Моя малая родина» (с представлением одной распечатанной фотографии от класса в формате А4).

Ещё несколько замечательных традиций Бурмакинской школы связаны с формированием здорового образа жизни. Прежде всего, это участие учеников и педагогов в *Бурмакинской лыжне*. В 2016 г. первоклассник Алексей Малышев рассказал в газете: «В этом году я принял участие в Бурмакинской лыжне. В этих соревнованиях я уже не новичок.

В 2015 г. я впервые попробовал свои силы в лыжных гонках. От детского сада я был единственным участником, поэтому занял первое место и получил в награду новые лыжи. Нынче у меня было много соперников намного сильнее меня, поэтому на этот раз я ничего не выиграл…».

Ежегодно в феврале проводится *Месяц здоровья*: «…в месяц здоровья в нашем классе прошло интересное мероприятие «Самый, самый...». Мы измеряли и определяли у всех одноклассников: рост, вес, силу, эрудицию и смышлёность. У нас получились следующие результаты: общий вес – 732 кг, средний вес – 52 кг, общий рост – 2220 см, средний рост – 159 см. Самый умный определялся по результатам шашечного турнира)…». В течение Месяца здоровья учащиеся сдают нормы ГТО, делают общешкольную утреннюю зарядку, на уроках проводятся физкультминутки, предлагаются подвижные переменки для учащихся начального звена в рекреации первого этажа. Организуются походы на Тропу здоровья («…не забываем кидать в ящик жетоны с указанием даты, фамилии и имени участника. Жетоны будут считаться действительными только в том случае, если дата на них будет совпадать с текущим днём»). В 2018 г. в классных уголках по пятницам появлялась информация о российских спортсменах, которые все же смогли «прорваться» на зимнюю Олимпиаду в Южной Корее. Создаются видеоролики о проведённых мероприятиях.

В течение месяца проводятся: первенство по шашкам для учащихся 9–11, 1–4 и 5–8-х классов (в командах 4 человека (например, 3 мальчика, 1 девочка), в составе может играть 1 взрослый – учитель или родитель); спартакиада допризывной молодёжи, дни ГТО для жителей села, родителей, педагогов; недели ГТО для 1–4, 5–8, 9–11-х классов; организуется конкурс «Мама, папа, я – спортивная семья»; Неделя волейбола и пионербола; Смотр строя и песни 1–4-х и 5–7-х классов.

В начальном звене в феврале 2018 г. победил 3-й класс (классный руководитель Е. Б. Кодочигова), в среднем звене – 7-й класс (классный руководитель – Е. А. Кашина), в конкурсе патриотической песни в старшем звене победителями стали учащиеся 9-го класса (классный руководитель – Р. И. Емшанова).

В феврале школа села Бурмакино встречает любимый и взрослыми, и детьми *«День здоровья»,* когда подводятся итоги «Месяца здоровья». Награждают участников по нескольким номинациям: «Самый спортивный класс» (1–4, 5–11-е классы), «Сдача норм ГТО», «Лучший спортсмен ГТО», «Спортивная викторина», «Тропа здоровья», лучший видеоролик «От значка ГТО – к олимпийской медали», «Папа, мама, я – спортивная семья». Помимо детей награждают и наиболее активных родителей. Самые активные в Месяце здоровья награждаются поездкой в бассейн на весенних каникулах.

Региональные спортивные соревнования не проходят без участия юных бурмакинцев. Особенно успешными являются выступления волейболистов, так как в школе постоянно работает волейбольная секция под руководством Б. В. Кашина. В ноябре 2017 г. в спорткомплексе с. Верхошижемье проходили областные соревнования по волейболу среди юношей 2005–2006 г. р. Всего участвовало 8 команд из спортивных школ Кировской области: «…Нам было очень интересно соревноваться с опытными соперниками, а также понаблюдать со стороны за стилем игры других команд. Соревнования были, как у взрослых: строгие судьи, серьёзные команды, хороший инвентарь, спортивная форма…» (Роман Мошанов, 5-й класс).

В апреле 2018 г. состоялось первенство района по волейболу среди юношей и девушек 10–11-х классов (участие приняли 7 школ Кирово-Чепецкого района): в итоге первые места достались женской и мужской командам бурмакинцев.

В декабре 1917 г. ученицы 9-го класса Виктория Шулятьева и Ульяна Суслопарова ездили в город Новочебоксарск на соревнования по лёгкой атлетике «Мемориал Дудецкого», состязались со спортсменами из Чувашии, Татарстана, города Ульяновска,

Кировской области, Республики Марий Эл. На дистанции 400 м Ульяна стала 13-й из 49, на 200 м – 14-ой и 62 участников. Виктория бежала 60 м, её результат – 19-ая из 42.

В школе прижился опыт награждения участников спортивных соревнований разных уровней билетами на киносеансы. В 2018 г. таким фильмом стал «Движение вверх», основанный на реальных событиях Мюнхенской олимпиады 1972 г.: «На тот момент советская баскетбольная команда сделала практически невозможное: победила сильнейшего соперника – американскую сборную по баскетболу. Фильм шёл чуть больше 2 часов, но время пролетело очень незаметно, как один кадр. На протяжении всего сеанса я переживала за советских спортсменов, как будто сама находилась там, в фильме. Были такие моменты, что хотелось плакать. Я всегда думала, что 3 секунды – это очень мало, а оказалось, что их достаточно, чтобы сделать что-то невозможное» (А. Емшанова, 5-й класс). На страницах школьной газеты впечатлениями о фильме, который вместе посмотрели в областном центре, поделились ученики и учителя (всех интервьюировали учащиеся 11-го класса).

Администрация и педагогический коллектив школы регулярно организуют для ребят интересные экскурсии и создают возможности для участия в разнообразных конкурсах. Так, в ноябре 2017 г., во время осенних каникул, коллектив 2-го класса отправился на экскурсию в областной центр, на булочно-кондитерский комбинат: «…В отдельном кабинете нас переодели. Нас нарядили в одинаковые рубашки, шапочки и бахилы. Когда фотографируются, обычно говорят с-ы-р, а на БКК говорят зе-ф-и-и-р. … Мы увидели, как делают лаваши. Оказывается, их пекут в больших открытых электрических печах всего семь секунд и сразу упаковывают. Ещё мы увидели, как делают настоящий зефир. Яичные белки, сахар и пектины сильно взбивают. Затем смесь помещают в специальную машину, которая по четыре зефирины выдавливает на поверхность доски. Зефир укладывают в несколько этажей на подносы, этажерку помещают в помещение, похожее на теплицу, затянутое плёнкой, где зефир находится сутки. Чтобы получить глазированный зефир или с начинкой, есть специальная машина. В кондитерском цехе делают пастилу, мармелад, козинаки и глазированное печенье…» [4].

В этом же году ученица 11-го класса Ольга Мухаметова приняла участие в *конкурсе «Краса земли Чепецкой»: «…*Волнение начало угасать, когда в зале стали аплодировать. … Так прошла визитка и конкурс «Единство с природой». За творческий номер я не переживала. Ведь это было моё стихотворение. Читая стихотворение, я передавала лишь свои эмоции…».

В феврале 2018 г. делегация старшеклассников Бурмакино приняла участие в *слёте движения «Юнармия» в Москве*: «…Приехали мы в Подмосковье в парк «Патриот EXPO». Это был очень большой городок, точно не помню, но ангаров там было 11 и главное большое здание. В каждом ангаре что-то было интересное для нас: выставки «Научный прорыв РФ», «История и усовершенствование оружия РФ», танки XX–XXI вв., космические станции, легендарные машины «ЗИЛ», «УАЗ», «Волга», засекреченные модели автомобилей. Кроме ангаров мы побывали в «партизанской деревне», точной копии партизанской деревни времён Великой Отечественной войны. …Нас собралось 8 тысяч юнармейцев со всех уголков России, также из Армении и Казахстана (Илья Булдаков, 10-й класс).

А в апреле 2018 г. во Дворце Мемориал г. Кирова состоялся IV слёт Кировского регионального отделения ВВПОД «Юнармия». Делегация Бурмакинской средней школы в составе 12 человек участвовала в круглом столе «Развитие движения «Юнармия» в Кировской области: опыт и перспективы», в развлекательно-познавательной игре «Через тернии – к звездам!», смотрела показательные выступления сотрудников силовых ведомств. В числе отмеченных благодарственными письмами министерства культуры и спорта Кировской области оказались Игорь Лутошкин, Дмитрий Анисимов, Лев Шардаков, Кирилл Кощеев, Ульяна Суслопарова, Ксения Грязева.

В каждом новогоднем номере можно увидеть любимую школьниками рубрику «Чего мы ждём от Нового года?». В 2018 г. своими мечтами делились шестиклассники. *Алина Чебакова:* ***«...***жду хороших и очень хороших успехов в учёбе. В кои-то веки хочу в году выйти отличницей». *Артём Лохмачёв: «*Мне хочется, чтобы в 2018 году у меня появился братик, чтобы он играл со мной и слушался. Также я хочу изобрести механизм, который бы чистил дом. Пока это не получается, но если долго мучиться, то что-нибудь получится. *Кристина Буркова: «*В августе у меня день рождения, мне исполнится 13 лет, я покрашу волосы в розовый цвет». *Эрик Ахунов: «...*моя семья поедет в Великий Устюг. Я хотел бы отпраздновать этот праздник не у себя дома, а на городской площади. Хочу смотреть долгие салюты, участвовать в разных играх». *Вадим Сидоров:* **«**Футбольный мяч и новые коньки. Летом я буду играть в футбол, а зимой – в хоккей. Но придётся ещё и в огороде работать, если есть хочу». Вот такие милые детские желания, где соединяется смешное и серьёзное, воплощён детский опыт понимания жизни и её задач.

Традиционное январское мероприятие – Слёт отличников и ударников. На празднике чествуют самых-самых: тех, кто стал победителем или призёром в школьных и районных этапах предметных олимпиад, тех, кто очень хорошо читает, у кого самые чистые тетради. Те ребята, у кого не очень получается с учёбой, могут получить свои награды за олимпиады по физкультуре. Кстати, мотивацию к чтению можно тоже создавать с помощью школьной газеты, в которой есть рубрика «Любимая книга». В январском номере 2018 г. о подвиге пионера-героя Лёни Голикова на основе повести Юрия Королькова «Партизан Лёня Голиков» рассказал сверстникам ученик 4-го класса Миша Морозов.

Информационный потенциал школьной газеты разнообразен. Это сведения об опасных курительных смесях, об источниках витаминов для укрепления здоровья школьников, о том, почему необходимо создавать кормушки для птиц, и о том, как это сделать (*Соня Широких, 2-й класс*: «О трудностях жизни птиц в холодное время года я узнала в школе и тут же загорелась идеей открыть столовую для пернатых друзей. Не откладывая дело в долгий ящик, мы с родителями купили зерна пшеницы, овса, ячменя, ржи и подсолнечных семечек. Мама сказала, что меню можно будет дополнить хлебными крошками, кусочками овощей и фруктов, обрезками сыра. Воскресенье мы посвятили изготовлению кормушек. Оказывается, их можно делать не только из дощечек, но и из пластмассовых бутылок, вёдер, прорезая в них небольшие окошки. Кормушки были развешаны на деревьях: добро пожаловать, птицы, столовая открыта! Каждые два-три дня я обходила округу, досыпая в кормушки корм. А наградой мне было звонкое весёлое щебетание...»).

В контексте работы педколлектива по охране окружающей среды в школе ежегодно проводится экологическая игра «Природа – наш дом» для 1–4-х и 5–11-х классов. Предварительно организуются конкурсы на лучший рисунок-иллюстрацию к рассказу о природе, а также викторина «Птичий базар». Сама игра проходит по «коммунарскому

принципу»: соревнуются не классами, а сборными командами. Смотрят познавательные фильмы (например, о раздельном сборе мусора и его переработке), отвечают на вопросы викторины, подготовленные организатором и ведущей, учителем химии С. Л. Морозовой (например: «Кто тяжелее: слон или самая большая акула?», «Какая самая высокая в мире трава?», «Самое быстрое животное?», «Самое высокое дерево?», «Трава от 99 болезней?»). В завершение по сумме набранных баллов определяются победители, вручаются сертификаты, грамоты и сладкие призы за участие в конкурсе рисунков, викторине «Птичий базар». По традиции экологическая игра «Природа – наш дом» завершается песней Александры Пахмутовой «Просьба» в исполнении учащихся начальной школы.

Газета «Первый шаг» иногда посвящает свои выпуски специальным темам. Так, в декабре 2015 г. номер газеты собрал разнообразные материалы, связанные с правилами дорожного движения: «Воспитание безопасных навыков поведения на дороге развивает у ребёнка способность предвидеть опасность и возможность избежать её, а при необходимости – действовать. Надеемся, что в обучении вам поможет наш специальный выпуск газеты «Первый шаг». В ней представлены типичные дорожные ситуации, с которыми ребёнок может столкнуться и должен справиться сам». Самое важное, что эти ситуации «оживали» на страницах газеты с помощью художественного творчества самих школьников: «Он легко, без напряженья (Только глазом подмигнёт), Регулирует движенье Тех, кто едет и идёт! Знай: три глаза у него – Не боятся никого. Утром, днём, в ночную тьму Все горят по одному. И у каждого – свой цвет, Чтоб в пути нам дать совет. Ты постой ещё немного: Будет жёлтый впереди. На зелёный нам – идти, Всем счастливого пути! Осмотри дорогу слева, Следом справа посмотри. И, идя по «зебре» смело, Светофор благодари! А зажжётся красный вдруг, Подожди немного, друг! Торопыгой вредно быть, Надо жизнью дорожить! Его мы слушаться должны – И нам дороги не страшны!!!» (Данил Леушин, 4-й класс).

Завуч по воспитательной работе Р. И. Емшанова готовит для номеров школьной газеты справочные материалы для родителей (в сентябре 2018 г. были подробно и популярно изложены важные советы по теме «Как начать учебный год без стрессов»: не формируйте негативных ожиданий; постепенно сдвигайте режим; вместе с ребёнком подготовьте его рабочее место; не начинайте все занятия сразу; помогайте планировать; выделите время на отдых и радость); подборки психологических советов в ситуации подготовки к экзаменам («Заранее поставьте перед собой цель, которая вам по силам. Никто не может всегда быть совершенным. Пусть достижения не всегда совпадают с идеалом, зато они ваши личные. …Будьте уверены: каждому, кто учился в школе, по силам сдать ЕГЭ. Все задания составлены на основе школьной программы. Подготовившись должным образом, вы обязательно сдадите экзамен»). Газета публикует информационные справки для учащихся о востребованных современным российским обществом профессиях, зачастую с опорой на заметки, подготовленные самими ребятами (*Ульяна Вахрушева, 2-й класс:* «Профессия стоматолога связана со здоровьем человека. Я считаю, что черты моего характера, такие как усидчивость, терпение, желание помочь окружающим, являются важными для этой профессии. Очень красиво, когда у человека здоровые, красивые, ровные зубы. Здоровые зубы – это здоровый человек. Я хочу делать людей красивыми, здоровыми и счастливыми»).

В сентябре 2018–2019 учебного года специальный материал школьной газеты был подготовлен в связи с Днём ветеринарного работника, который отмечается в России ежегодно 31 августа. 7 сентября 2018 г. в районном центре Кирово-Чепецк в ДК «Янтарь» прошёл областной праздник, связанный со всеми профессиями по содержанию и лечению животных. В рамках подготовки к празднику был объявлен конкурс рисунков для детей от 7 до 17 лет. Бурмакинская школа представила 14 творческих работ 11 учащихся. Ксения Шустова (4-й класс) получила диплом за II место и памятный подарок, Алина Лукина (11-й класс) награждена дипломом за III место и памятным подарком.

Не остаются в стороне от информационно-просветительской работы и другие учителя (так, Е. Е. Малышева рассказала со страниц газеты о том, что такое комсомол и коммунарские сборы) и старшеклассники. 10-классница Ульяна Трапицына собрала сведения об истории появления в России профессионального праздника учителей: «…Всемирный День учителей был учрежден в 1994 г., в Советском Союзе этот праздник впервые отметили ещё в 1965 г. По указу Президиума Верховного Совета СССР День Учителя отмечался в первое воскресенье октября. В 1994 г. дату изменили, и мы стали праздновать его 5 октября вместе с другими странами». Выпускница школы 2019 г. Настя Лубягина поделилась со сверстниками взятым у бабушки интервью: «– Бабушка, а что такое комсомол? – Комсомол – это Коммунистический Союз молодёжи, который был создан 29 октября 1918 г. по инициативе В. И. Ленина. Он имел своё знамя и свой устав. – Кто же мог вступить в комсомол? – В комсомол могли вступить только достойные юноши и девушки, достигшие 14 лет. – Бабушка, а кто был главным в комсомоле? – Высшим органом комсомола являлся Центральный комитет ВЛКСМ в Москве. – А когда ты сама вступила в комсомол и что ты там делала? – Я вступила в комсомол в феврале 1963 г., когда мне было 14,5 лет. Я тогда была молода, активна и ответственна. Мне вручили значок, на котором был изображен портрет Ленина. В комсомоле я была до 28 лет (т. е. 14 лет). Это были самые лучшие годы. Мы выполняли заветы Ильича, ходили на различные мероприятия, пели песни. Комсомол соединил нас в одно целое, мы были большой дружной семьёй» [5].

Пусть эти строчки выглядят несколько наивными, но самые главные истины и ценности жизни усваиваются в подобном обыденном жизненном опыте.

На новом этапе отечественной истории советские ценности, которые бережно хранят в Бурмакинской школе, обрели новое дыхание и новые формы. В соответствии с указом Президента Российской Федерации В. В. Путина 2018 год объявлен в стране Годом добровольчества (волонтера). 29 марта состоялось «Открытие года добровольца и волонтёра» в Кировской области, где на сегодняшний день более 44 тысяч человек занимаются волонтёрской деятельностью. Были подведены итоги онлайн-игры «Доброе сообщение» – совместной презентации добровольческих достижений, опыта и возможностей каждого волонтёрского объединения. Участие приняли более 20 команд из 15 районов области. В личном зачёте получила грамоту Алина Лукина, а команда «Набат» заняла призовое место [6].

Весенние месяцы в Бурмакинской средней школе насыщены мероприятиями. Ежегодно стартует *акция «Добрая Вятка»,* в рамках которой планируются ежедневные мероприятия, проекты, квесты, игры. Это поле деятельности для волонтёров и всех сельчан. Информация выкладывается на сайте школы, на страничках участников в ВКонтакте и группе в ВК «ПДО «Вселенная Детства». В 2018 г. в рамках марафона «Добрая Вятка» в школе проводилась *благотворительная акция «Спасём детей от туберкулёза».* В ней мог принять участие каждый желающий. Материальная поддержка в виде канцтоваров, одежды, книг, игрушек нужна детям, которые длительное время находятся на лечении в детском отделении областного противотуберкулёзного диспансера, детском санатории «Талица», Кирово-Чепецкой санаторной школе-интернате. Такая помощь необходима и семьям, оказавшимся в трудной жизненной ситуации.

В марте 2018 г. на базе школы прошла *Академия лидерства под названием «Дари Добро, Доброволец: Дерзай и Действуй».* Сложной частью мероприятия стала «Экранизация заповеди добровольца», которую придумали для каждого отряда вожатые. Все понимали, что нужно много работать, каждый предлагал какие-то идеи, свою кандидатуру на ту или иную роль.

Май – месяц народной памяти – всегда связан с очередной годовщиной Победы в Великой Отечественной войне. На страницах школьной газеты учащиеся публикуют заметки о боевом пути своих прадедов (Михаил Морозов, 4-й класс: «…мой прадед

Вениамин Афанасьевич Мишин был призван на фронт в 1943 г., служил рядовым, телефонистом, в августе 1944-го награждён медалью «За отвагу». О подвиге прадеда написано: «В боях в районе реки Луга 18 июля 1944 г. под миномётным и автоматно-пулемётным огнём противника устранил обрыв телефонной линии в 7 местах, идущей с КП командира полка на НП командира 1-го дивизиона, тем самым обеспечил своевременное открытие артогня по огневым средствам противника, в результате чего наша пехота быстро перешла брод и оттуда стала продвигаться вперёд…»), в коридорах и рекреациях школы ежегодно организуется фотовыставка «Бессмертный полк», на уроках по изобразительному искусству учащиеся под руководством Е. В. Рамазановой изготавливают открытки к Дню Победы, которые в праздник ребята дарят односельчанам.

Активная жизненная позиция формируется в Бурмакинской школе не только средствами патриотического воспитания, участием в волонтёрском движении и коммунарских сборах (например, к 100-летию ВЛКСМ), организацией самоуправления (Павел Сибиряков, 5-й класс: «…я даже и не представлял, каково это – быть командиром класса. Мне казалось, что это очень просто: ходить на Советы, придумывать и составлять сценарии. Но теперь понял, что это требует огромного терпения и выдержки…»), но и с помощью развлекательных мероприятий.

Уважение к профессии повара и маминому труду на кухне рождается на Празднике кулинаров (Иларион Семёнов, 3-й класс: «…мы заранее договорились с мамами, что будем готовить, подготовили презентации на тему «Любимое блюдо». А позже каждый продемонстрировал свой кулинарный шедевр: Даша Чаузова («Гнездо глухаря»), Никита Прокошев («Кексы с малиной») и Саша Абатуров («Сашкины сырники»)…»). Уважение к истории малой родины и понимание необходимости рабочих профессий формируется участием в конкурсе сочинений, объявленном в 2017 г. заводом «Уралхим» на тему «С юбилеем, завод!» (Илья Гунбин, 7-й класс: «В сочинении я рассказал о своих увлечениях и о том, чем бы я мог быть полезен заводу в будущем. Всего было прислано 60 работ, но только я был из района, остальные представляли городские школы. Меня пригласили на «Фестиваль наук» в многопрофильный лицей г. Кирово-Чепецка. Участникам вручили наборы корпоративных подарков от завода «Уралхим»: информационные буклеты о заводе, блокнот и ручку, дождевик и флешку на 16 гб – всё с фирменной символикой»).

В выпусках новогодних газет всегда публикуются программы разнообразных каникулярных мероприятий («Новогодняя встреча с Бременскими музыкантами» для начальных классов; «Новый год в России» для учащихся 8–11-х классов, «Новогодний звездопад» для 5–7-х классов). Каждый класс готовит творческий номер и участвует в конкурсе «Макси-игрушка для сельской ёлки». Каждый классный коллектив готовит не менее 5 игрушек. Так за неделю до Нового года большая ёлка в селе Бурмакино получает свой праздничный наряд. Украшением сельской ёлки занимаются ребята под руководством классных руководителей. Создают праздничное настроение своими руками!

26 апреля 2018 г. в школе прошёл квест «Литературное наследие», организованный активом ДПО «Вселенная детства» в рамках марафона «Добрая Вятка». Учащиеся 5–7-х классов имели возможность блеснуть своими литературными познаниями, умением писать стихи на предложенные рифмы, придумывать новые слова, разгадывать кроссворды, составлять пазлы, общаться жестами, а главное – слышать друг друга и работать в команде. По поводу Дня космонавтики юных членов ДПО «Вселенная Детства» всегда ожидает Мобильный планетарий.

Бесконечно разнообразны дела сельских учителей и насыщенны дни их учеников и воспитанников. Почти двухвековая история образования в вятском селе Бурмакино обрела в начале XXI в. достойное продолжение – несмотря на все социокультурные проблемы в жизни современной российской глубинки.

Список литературы

1. Сайт МКОУ СОШ с. Бурмакино Кирово-Чепецкого района Кировской области. URL: http://burmakinoschool.ucoz.ru/
2. Первый шаг. Бурмакинская газета о молодёжи и для молодёжи. Январь 2018 г.
3. Первый шаг. Бурмакинская газета о молодёжи и для молодёжи. Сентябрь 2014 г.
4. Первый шаг. Бурмакинская газета о молодёжи и для молодёжи. Ноябрь 2017 г.
5. Первый шаг. Бурмакинская газета о молодёжи и для молодёжи. Октябрь 2018 г.
6. Первый шаг. Бурмакинская газета о молодёжи и для молодёжи. Март 2018 г.

Г. А. Русских

Особенности педагогической системы воспитания В. А. Сухомлинского

Ты не привык к объятиям славы,
Ты сам уходишь от нее,
Себе одно оставив право –
Любить призвание свое.

В. А. Мясников

В статье раскрывается масштаб личности и значимость педагогического наследия выдающегося Учителя XX века Василия Александровича Сухомлинского, который создал эффективную систему воспитательной работы в школе на основе реализации идей гуманистической педагогики.

Ключевые слова: педагогические чтения, гуманистическая педагогика, система воспитательной работы, педагогические принципы, система оценок, культура потребностей, семейное воспитание.

28 сентября 2019 г., в день рождения Василия Александровича Сухомлинского, на базе средней школы села Ошлань Богородского районе Кировской области прошли традиционные педагогические чтения им. В. А. Сухомлинского. Учителя из разных школ Вятского края собираются в известной своими инновациями сельской школе, чтобы не просто почтить память выдающегося педагога-новатора, а для того, чтобы показать, как идеи гуманистической педагогики Василия Александровича помогают современной школе решать сложные проблемы образовательной практики.

В 1939 г. Сухомлинский с успехом закончил Полтавский пединститут по специальности украинский язык и литература. Летом 1941 г. Сухомлинский ушел добровольцем на фронт. Участвовал в битве под Москвой. После тяжелого ранения (1942 г.) был комиссован из армии. Остался на Урале и в 1942–1944 гг. работал директором поселковой Увинской школы (Удмуртская АССР), а в 1948 г. возглавил среднюю школу в поселке Павлыш родного района. Здесь он проработал директором до конца жизни. Великий Учитель ушел из жизни 02.09.1970 г. Павлышская школа стала его исследовательской лабораторией.

Все новаторские идеи и учительский опыт педагог собрал в своей диссертации, книгах и статьях. Он написал более 40 монографий, множество статей и сказок. Наиболее известна его финальная книга «Сердце отдаю детям», которая стала обобщением учительского опыта по воспитанию детей. За книгу «Сердце отдаю детям» Василий Александрович получил Государственную премию УССР.

В ходе педагогической деятельности не раз Василий Александрович Сухомлинский слышал критические замечания в свой адрес от так называемых «специалистов» по педагогике, однако подлинные педагоги объективно оценили заслуги

неординарного Учителя. Об этом свидетельствуют его ученая степень кандидата педагогических наук (1955); его награды и почетные звания: заслуженный учитель школы УССР (1958): член-корреспондент Академии педагогических наук РСФСР (1957); член-корреспондент Академии педагогических наук СССР (1968); Герой Социалистического Труда (1968); лауреат Государственной премии УССР (1974). За заслуги в педагогической деятельности Василий Александрович награжден медалями К. Д. Ушинского и А. С. Макаренко. Отвага и мужество этого удивительного человека закалялись в боевых условиях в период Великой Отечественной войны, за боевые заслуги Василий Александрович награжден орденом Красной Звезды и дважды удостоен ордена Ленина.

В советское время тысячи школ использовали в своей работе идеи педагогической системы В. А. Сухомлинского..

Прошли годы, изменились социально-экономические условия развития нашей страны. Однако идеи педагогической системы В. А. Сухомлинского помогают учителям эффективно работать и в наши дни. Такие ценности, как нравственность, долг, счастье, истина, честь, свобода, достоинство, справедливость, доброта, красота, которые Василий Александрович считал наиважнейшими для воспитания личностных качеств ребенка, остаются верными ориентирами для учителя и ученика и в XXI веке.

В Павлышской школе, реализуя свою педагогическую систему, В. А. Сухомлинский трактовал воспитание ребенка как процесс реализации неотъемлемо присущих ему врожденных свойств, спонтанных реакций и импульсов, генетически заложенных природой. Вместе с тем большое значение придавалось и специально организованной образовательной среде, воспитывающему социуму. В. А. Сухомлинский не раз отмечал, что наиболее ответственным периодом становления личности является подростковый возраст, поскольку здесь складываются основы нравственности.

Современная ситуация, которая влияет на воспитательный процесс, усугубляется тем, что очевидность нравственной ответственности в подростковой среде перестает быть обязательной. Подросток в своей деятельности руководствуется сиюминутными желаниями, а не общепринятыми нравственными принципами и нормами. Именно работая с подростками, наши учителя наиболее часто обращаются к публикациям В. А. Сухомлинского.

Педагогическое наследие Сухомлинского по-прежнему актуально, и научно отрефлексированный педагогический опыт выдающегося педагога дает возможность представить технологическое решение современных целей и задач образования. Реализация идей педагогической системы воспитания, созданная в Павлышской школе, позволяет найти пути решения многих педагогических проблем современной образовательной практики.

Проблема поощрения и наказания в воспитании детей. Главным педагогическим принципом Василий Александрович считал принцип воспитания без наказания. На этом строились отношения в его школе. Важно, что оценка использовалась как вознаграждение за труд, как инструмент поощрения, и только в старших классах. Великий учитель считал, что наказания не нужны, если ребенка воспитывают в добре, ласке, понимании. Это особенно актуально в отношении подростков.

Известно, что наказания, в том числе и физические, практиковались в западной и российской школах с давних времен. Детей били по ягодицам и ладоням специальными инструментами: плеть, стек, ремень – за плохое поведение, невыученные уроки и т. д. (инструменты наказания находились в классе на видном месте). В Великобритании запрет на физические наказания в государственных школах был принят только в 1987 г. В Бразилии наказывали физически до конца XX в. В настоящее время это наказание заменили запретом играть в футбол. В США в школах значительного количества штатов применяются физические наказания и в настоящее время. С XII в. до наших дней в

педагогическом сообществе многих стран используется цитата французского философа Пьера Абеляра: «Кто жалеет розог, ненавидит своего сына».

В российских школах физические наказания отменены в начале XX в., однако наказания сохранились; так, в практике многих некомпетентных учителей наказание детей осуществляется опосредованно, используя гнев родителей. Когда учитель на собрании прилюдно осуждает поведение школьников, то он, по сути, провоцирует семейный конфликт, «натравливая» родителей на своих детей, поскольку становится индикатором непедагогического воздействия родителей на ребенка. Какие качества личности формируются в это время у школьников? Страх, агрессивность, озлобленность, следовательно, стремление выставить напоказ ошибки ученика – это публичное унижение, моральное наказание, которое негативно воздействует на ребенка.

В. А. Сухомлинский утверждал, что заинтересованность учителя в положительном воздействии на ребенка и адекватная реакция ученика позволяют построить бесконфликтные отношения как в школе, так и в семье и, таким образом, проблема трудных подростков и проблема переходного возраста исчезает сама по себе. Василий Александрович не раз напоминал педагогам о том, что все дети рождаются с разными способностями и задача школы не ругать, а развить в ребёнке как можно больше этих способностей. Один из приемов Сухомлинского – собственная система оценок в начальной школе. Тем, кто справлялся с заданием, ставили пятёрки, но не ставили двоек отстающим по предмету. Педагог призывал не делать из оценки идола, говорил, что нельзя относиться к бездушным цифрам как к показателям благополучия. С помощью оценки неправильно делить детей на успешных и неуспешны. И сегодня педагоги-гуманисты с ним абсолютно согласны.

Василий Александрович не раз говорил о том, что ни один ребёнок не должен чувствовать и осознавать: я неудачник, ничего у меня не получается, ничего путного из меня не выйдет. Если только эти мысли зародились в детской голове – ребёнок больше не ваш воспитанник, и семья его – отец и мать – выпали из сферы вашего воспитательного влияния.

Сухомлинский был категорически против строгих наказаний даже для трудных подростков. Он считал, что дети, которые из года в год критикуются учителями и наказываются родителями, просто не имеют внутренних ресурсов на учёбу.

Проблема коллективного общения детей. Особое внимание Василий Александрович акцентировал на достижениях своих учеников, отмечая шаги каждого ребенка от успеха к успеху. Большая роль в процессе обучения отводилась слову: сказкам учителя и детей, художественным изложениям, детским стихам и фантазийным сочинительствам.

Наблюдая за общением детей в коллективном труде, Сухомлинский открыл суть основного закона индивидуального саморазвития ребенка. Он утверждал, что движущей силой саморазвития являются взаимопомощь, обмен новыми знаниями, взаимодействие увлечений, совместный труд.

Заинтересованность учителя в результатах своей работы и особое внимание к результатам деятельности ученика создают условия для диалога учителя и ученика. Диалог используется как инструмент самопознания, воспитания, уверенности и критичности к себе, позволяет научиться самостоятельно решать проблемы.

Проблема воспитания культуры потребностей. Обращаясь к молодым педагогам, Василий Александрович подчеркивал, что учитель должен расти духовно вместе с каждым учеником, заново открывая с ним мир, понимать в нем личное. Только тот может быть учителем, кто имеет к этому призвание, кто верит в силу воспитания, кто может обратиться к личности каждого ребенка. Отношения ученика и учителя могут и должны строиться на заинтересованности и внимании. Только тогда возникнет настоящее общение и ребенок будет слышать своего наставника, чувствовать его устремления и следовать им.

В становлении и развитии личностных качеств ученика особое значение имеет воспитание культуры потребностей. Материальные нужды важны, но Сухомлинский отдавал приоритет потребности познания, которая очень сильна у детей. Поддерживая ее, можно подстегнуть желание ребенка учиться, раскрыть его внутренние резервы. Таким образом, смысл воспитания сводится к духовному обогащению личности ребенка через человеческое общение.

Воспитание культуры потребностей – одна из наиболее важных и сложных проблем и современной педагогики, которая позволяет учителю решать проблемы воспитания в условиях рыночной экономики. В основе развития рыночной экономики лежит закон конкурентной борьбы за потребителя. Современное общество – это общество выращивания потребителей. Именно потребитель своими материальными возможностями определяет перспективы развития рынка. Следовательно, объективно на первое место претендуют материальные потребности. В этой ситуации найти эффективные приемы воспитания духовной культуры обучающихся очень и очень непросто.

Одна из острых проблем современной педагогики – *проблема семейного воспитания*. Не раз Сухомлинский повторял, что семья – это та первичная среда, где человек должен учиться творить добро. Именно Сухомлинский разработал и внедрил идею сближения семьи и школы. Главная проблема молодых родителей, по мнению ученого-педагога, – это неумение жить семьёй и преодолевать кризисы. Молодые родители, не умеющие быть мужем и женой, зачастую так же беспомощны, неумелы и неопытны, как дети. Большое горе приходит в семью, когда эти взрослые дети рожают детей…

Педагог настаивал на том, что старшеклассников надо учить семейным отношениям, объяснять, как проявлять любовь к партнёру и детям, как быть со своими желаниями, как находить компромисс в семье. Но главные уроки нравственности дети получают непосредственно в семье.

Педагогическая ответственность за воспитание ребенка в большей степени лежит на родителях. Понимание родительской заботы и ответственности – одно из направлений работы семейного университета, который работал при Павлышской школе. Сухомлинский разработал специальные программы для обучения родителей в своем университете. Родители поступали в университет за 2 года до начала учебы ребенка и системно обучались до выпуска своего ребенка из школы. На занятиях читались лекции по теории воспитания, педагогической психологии, теории личности, возрастной психологии ребенка и др. Так в сотрудничестве со школой формировалась культура семейного воспитания.

На основе гуманной педагогики Сухомлинский создал свою систему гуманистического воспитания личности ребенка. Основная цель системы – способствовать рождению гражданина, который достоин своего Отечества. Основными направлениями гуманистической педагогики Сухомлинского стали: воспитание гражданина, личности в коллективе, коллективом, природой; соотношение индивидуального и коллективного воспитания; развитие творческого начала у детей; семейная педагогика; взаимосвязь дошкольного и школьного обучения и воспитания. Отвечая на вопрос, как воспитать настоящего человека, Василий Александрович сформулировал основное педагогическое правило: *воспитывать не только разумом, но и сердцем.*

Каждому культурному человеку известны строки Александра Сергеевича Пушкина: «Я памятник себе воздвиг нерукотворный, к нему не зарастет народная тропа…». Отмечая 101-й день рождения Василия Александровича Сухомлинского, мы можем смело сказать, что он воздвиг памятник нерукотворный настоящему Учителю нашей планеты, одарив педагогическое сообщество фразой, которая раскрывает подлинный смысл педагогической профессии: ***«Сердце отдаю детям».***

Список литературы

1. Биушкин Г. И. Воспитание нравственной ответственности подростка : на основе идей В. А. Сухомлинского : автореф. дис. … канд. пед. наук / Оренбург. гос. пед. ун-т. Оренбург, 2007. 22 с.

2. Сухомлинский В. А. Сердце отдаю детям. М. : Концептуал, 2018. 320 с.

3. Титова Е. Ю. Гуманистические тенденции в отечественной педагогике во второй половине 40–60-х гг. XX в. : на примере воспитательной системы В. А. Сухомлинского : автореф. дис. … канд. пед. наук / Ур. гос. пед. ун-т. Екатеринбург, 2004. 18 с.

4. Черствая О. Е. Педагогические аспекты влияния семейного уклада на воспитание детей : монография / Фед. агентство по образованию ; ГОУ ВПО «Моск. гос. открытый пед. ун-т им. М. А. Шолохова» ; ГОУ ВПО «Волог. гос. пед. ун-т». Вологда ; М. : Русь, 2005. 91 с.

5. Бойко Д. 8 принципов воспитания от Василия Сухомлинского. URL: https://mel.fm/pedagogika/4961578-sukhomlynsky

6. Смотрицкий Е. Ю, Шейнина Е. Я. Система Сухомлинского и современная школа: размышления в год 90-летия педагога URL: http://www.relga.ru/Environ/wa/Main?textid=2256&level1=main&level2=articles

Г. Г. Саакян

«Письма к сыну», или Как человеку стать человеком

> Уверен, что служение истине, добру, красоте, закону – спасательный круг и путь преображения общества.
>
> *В. А. Сухомлинский*

В статье раскрываются особенности организации воспитательного процесса в условиях специального учебно-воспитательного учреждения закрытого типа. Автор статьи предлагает приемы формирования новых ценностных ориентаций у подростков с асоциальным поведением на основе воспитательной системы В. А. Сухомлинского, которую выдающийся педагог раскрыл в книге «Письма к сыну».

Ключевые слова: асоциальное поведение, закрытая среда, воспитательная система, нравственные ценности, профессиональные навыки.

Орловское специальное учебно-воспитательное учреждение закрытого типа является федеральным государственным бюджетным профессиональным образовательным учреждением, куда направляются подростки по постановлению суда за правонарушения и асоциальное поведение. В училище обучаются три группы детей: младшая группа – дети от 11 до 13 лет; средняя группа – подростки от 13 до 15 лет и старшая группа – юноши от 15 до 18 лет. География, откуда прибывают воспитанники, очень широка: Якутия, Дальний Восток, Камчатка, Урал, Татарстан и т. д. Образовательные учреждения такого типа, как наше, являются последней надеждой, «спасательным кругом» для ребят, которые оказались в трудной жизненной ситуации. Именно в нашем учреждении они могут приобрести знания и умения, необходимые для взрослой жизни, получить социальный опыт, эмоциональную и психологическую поддержку. А главное – научиться верить в себя и в хороших людей, чтобы полноценными людьми вернуться в наше общество. В свое время ни семья, ни школа, ни система профилактики не оказали положительного влияния на воспитание наших детей, поэтому педагогу специального учебно-воспитательного учреждения закрытого типа необходимо найти такую точку пересечения с подростком, которая способствовала бы пониманию и принятию новых ценностных ориентаций. Важно, чтобы ушли в прошлое злость, непонимание, агрессия,

пренебрежение к общепринятым правилам и законам. Какими должны быть взаимодействия между детьми и взрослыми? Как построить взаимодействие членов семьи? Ответ на эти и другие сложные вопросы воспитания подрастающего поколения дает в своих книгах Василий Александрович Сухомлинский. Опыт работы этого замечательного педагога и его последователей представляет особый интерес для педагогического коллектива нашего образовательного учреждения, поскольку Василий Александрович в своих работах раскрывает закономерности воспитания школьников в ограниченной образовательной среде, какой является каждая сельская школа в своем социуме. Специальные образовательные учреждения закрытого типа становятся центром культуры, роста личности, так же как сельские школы, о чем так много писал и развивал эту идею Василий Александрович Сухомлинский.

По его мнению, ребенок со своими индивидуальными способностями, активностью становится центром воспитательной системы, где создаются благоприятные условия для формирования и развития личности. Сухомлинский утверждал, что сельская школа является особой средой, которая представляет собой центр культурного нравственного и духовного роста детей и родителей. В закрытой среде – особый стиль взаимоотношений педагогов, родителей и учащихся, на который влияют многочисленные и постоянные контакты сельской школы и социума. Чтобы обеспечить позитивный воспитательный эффект среды, Василий Александрович большое внимание уделял созданию следующих условий развития личности обучающихся: 1) создание дружного, творческого коллектива учителей-единомышленников; 2) духовное обогащение школьной среды; 3) тесное взаимодействие школы и семьи; 4) творческое содружество детей и взрослых.

Реализация каждого из этих условий позволяет и в нашем учреждении, которое характеризуется закрытой образовательной средой, построить позитивные отношения взрослых и детей и обеспечить положительный результат нашей работы.

Основные идеи авторской воспитательной системы выдающийся педагог раскрыл в своих книгах. Одна из них – «Письма к сыну», это ненавязчивое обращение человека, умудренного жизненным опытом к человеку, который стоит на этапе взросления и должен осмыслить главные заповеди, которые позволяют человеку стать человеком. Раскроем эти нравственные ценности.

– «Сотни тысяч слов в нашем языке, но на первое место я бы поставил три слова: хлеб, труд, народ. Это три корня, на которых держится наше государство» (1-е письмо).

– «Хлеб – это труд человеческий, это надежда на будущее и мерка, которой всегда будет совесть твоя и твоих детей» (1-е письмо).

– «Человек без убеждений — тряпка, ничтожество!» (2-е письмо).

– «Никогда не удовлетворяйся посредственным результатом» (5-е письмо).

– «Любовь к труду не вынешь из кармана и не положишь в руки маленькому человеку. Это сокровище, которое надо добывать трудом и только трудом» (8-е письмо).

– «Самое сложное и самое трудное в жизни молодого человека – увидеть себя как бы со стороны» (10-е письмо).

– «Наиболее опасным, наиболее нетерпимым пороком я считаю бесчеловечность, равнодушие человека, жестокость» (22-е письмо).

Каждое из двадцати двух писем наполнено любовью и заботой отца, его верой в достойное будущее своего сына.

На основе каждой цитаты, которые мы представили в нашей статье, воспитатель может построить глубокий и умный разговор со своими воспитанниками. Но для этого каждый педагог должен трудиться над собой, поскольку самовоспитание, саморазвитие и самоконтроль помогают взрослому обеспечить духовно-нравственное воспитание ребёнка. Думая о будущем своих детей, Сухомлинский обращается к сыну. В письмах к сыну мы видим, как перспективы духовно-нравственного воспитания и отношения к труду

подрастающего поколения беспокоят великого педагога. «Призвание – это маленький росточек таланта, превратившийся в крепкое, могучее дерево на благодатной почве трудолюбия. Без трудолюбия, без самовоспитания этот маленький росток может засохнуть на корню». Со дня публикации писем к сыну прошли десятки лет, изменился общественный строй в нашей стране, но основные идеи, заложенные в воспитательную систему Василия Александровича, работают и в настоящее время.

В основе программы учебно-воспитательной работы нашего образовательного учреждения лежат идеи, адекватные идеям, которые были сформулированы в работах В. А. Сухомлинского. Это: 1) связь обучения и воспитания с трудом; 2) формирование гуманно-нравственных качеств; 3) сотрудничество педагогов и обучающихся; 4) совместная творческая деятельность и взаимопомощь. Реализация этих идей прослеживается в деятельности Орловского СУВУ, целью работы которого является перевоспитание подростков через коррекцию ценностных ориентаций, изменение и организацию нового поведенческого опыта воспитанников, создание благоприятной среды для взаимодействия воспитателя и воспитанника. Следовательно, большая ответственность лежит на педагогах, которые должны быть достойным примером для своих мальчишек.

Наши педагоги акцентируют свою воспитательную деятельность именно на духовно-нравственном и трудовом аспектах. Мы учим мальчишек трудиться, обучающиеся в Орловском СУВУ не только восстанавливают пробелы по общеобразовательным дисциплинам, осваивая навыки интеллектуального труда, но и получают такие профессии, как слесарь, плотник, штукатур-маляр. Они занимаются не только самообслуживанием, но и применяют свои профессиональные навыки, которые позволяют им в будущем крепко «стоять на ногах», поскольку именно рабочие профессии востребованы в настоящее время. Важно, что наши воспитанники приобретают не только интеллектуальные и профессиональные навыки, но и учатся сопереживать и строить отношения с окружающими людьми на любви и доверии. С этой целью нашими педагогами и подростками разработаны социальные проекты: 1) «Нить поколений», где подростки выезжают в Дом ветеранов и инвалидов города Кирова; 2) проект «Память», где подростки ухаживают за братскими могилами; 3) проект «Территория добра», где мальчишки выезжают в приют для бездомных животных. При взаимодействии с общеобразовательной школой мы организуем творческие вечера, посещаем «Театр на Спасской» г. Кирова, библиотеку им. А. И. Герцена. Каждое из этих событий даёт возможность подросткам увидеть в жизни новые краски, учиться читать хорошие книги и грамотно разговаривать, развивать воображение и мечтать. Наша цель – помочь воспитанникам стать востребованными гражданами своей страны, добрыми и отзывчивыми людьми для своих родных.

Список литературы

1. Башкатов И. П. Социально-психологические особенности развития криминогенных подростков // Психология и профилактика асоциального поведения несовершеннолетних / под ред. С. А. Беличевой. Тюмень : ТГУ, 2015. С. 15–26.

2. Галасюк И., Дашкина А., Иванов А. Социально-педагогическая деятельность в учреждениях социальной сферы : учеб. пособие. М. : Магистр, Инфра-М, 2016. С. 62–63.

3. Сухомлинский В. А. Письма к сыну : кн. для учащихся. 2-е изд. М. : Просвещение, 1987. 128 с.

4. Русских Г. А. Модульный подход в организации внеурочной деятельности в школе // Новые подходы в реализации урочной и внеурочной деятельности: из опыта работы МКОУ СОШ № 6 г. Кирово-Чепецка : метод. сб. / авт.-сост. Г. А. Русских. Киров : Изд-во МЦИТО, 2018. С. 4–12.

5. Мардахаев Л. В. Социальное здоровье подрастающего поколения и необходимость его формирования // Педагогическое искусство. 2017. № 1. С. 105–110.

ИНФОРМАЦИОННЫЕ ТЕХНОЛОГИИ В ОБРАЗОВАНИИ

Е. А. Белорыбкина

Корпоративный университет Российского движения школьников как система подготовки кадров организации

В статье представлен новый дистанционный образовательный ресурс – Корпоративный университет РДШ как система подготовки кадров детско-юношеской общественной организации. Рассмотрены категории слушателей университета, управление электронным образовательным процессом в университете, возможности электронных образовательных ресурсов, особенности онлайн-обучения.

Ключевые слова: корпоративный университет РДШ, информационная образовательная среда, онлайн-обучение.

Российское движение школьников – первая общественно-государственная организация нашей страны, у которой появился свой Корпоративный университет.

Корпоративный университет Российского движения школьников (далее – Корпоративный университет РДШ) – это система, регламентирующая подходы и порядок деятельности по подготовке кадров организации, представленная в сети Интернет как дистанционная образовательная платформа (https://rdsh.education), начавшая свою работу с января 2019 г.

На платформе Корпоративного университета РДШ любой гражданин России независимо от места жительства ***бесплатно*** может получить необходимые знания и умения и через единство теории и практики стать активным участником Российского движения школьников. Для этого необходимо зарегистрироваться в личном кабинете университета, чтобы в календаре каждого месяца видеть образовательные события Российского движения школьников.

Корпоративный университет РДШ сегодня развивается и как информационная образовательная среда, так как на его площадке происходит управление электронным образовательным процессом, хранятся электронные образовательные ресурсы РДШ, осуществляется открытое онлайн-обучение четырех категорий слушателей университета (педагогов, включая руководителей региональных отделений РДШ, школьников, руководителей образовательных организаций и родителей).

Управление электронным образовательным процессом и его организация в Корпоративном университете РДШ осуществляется на основе систем дистанционного обучения Teachbase, Clickmeeting.com. Системы дистанционного обучения, взаимодействуя с хранилищем электронных образовательных ресурсов РДШ, размещенных в разделах сайта, позволяют:

– формировать электронные курсы (образовательные программы) для получения теоретических знаний и практических умений и навыков слушателей университета, которые непосредственно формируются в ходе реализации проектов РДШ в образовательных организациях или профильных сменах РДШ в детских оздоровительных лагерях;

– проводить все виды аттестации компетенций обучающихся;

– использовать дистанционные образовательные технологии в процессе обучения, такие как комплексные кейс-технологии, компьютерные сетевые технологии, дистанционные технологии, использующие телевизионные сети и спутниковые каналы передачи данных;

– контролировать качество образовательного процесса, анализируя показатели успеваемости и посещаемости обучающегося.

В данное время на сайте Корпоративного университета РДШ размещены нижеследующие электронные образовательные ресурсы для руководителей региональных отделений РДШ и образовательных организаций, школьников, педагогов, родителей:

– Стратегия развития Общероссийской общественно-государственной детско-юношеской организации «Российское движение школьников» на период до 2022 г. и методические материалы к ней, принятые IV Съездом РДШ, проходившим 28 марта 2019 г. в Таврическом дворце г. Санкт-Петербурга;

– образовательные программы для педагогических работников, школьников и их родителей (дополнительные профессиональные программы повышения квалификации и профессиональной переподготовки взрослых; дополнительные общеобразовательные (общеразвивающие) программы для детей и взрослых);

– методические рекомендации по четырем направлениям деятельности Российского движения школьников, разработанные в сотрудничестве с институтами Российской академии образования, Московским педагогическим государственным университетом;

– содержательные материалы проектов Российского движения школьников и партнеров организации, например Всероссийский проект «Классные встречи», Всероссийский проект «Моя история», мультимедийный учебно-методический проект «Герои Отечества. XX век»;

– открытые лекции практиков и ведущих ученых по психологии, воспитанию и социализации, например: «Почему мой ребенок перестал учиться», «Раскрываем секреты родителям подростков – что на самом деле происходит с их детьми»;

– анонсы предстоящих образовательных мероприятий РДШ в разрезе страны и конкретного региона, например: «Для участников Московского регионального отделения Российского движения школьников пройдет выездная образовательная программа «Мегаполис.PRO»», «Активисты РДШ Самарской области проведут Большой школьный пикник в детском лагере «Солнечный берег»;

– лучший опыт деятельности региональных отделений РДШ, например: рекомендации Красноярского регионального отделения РДШ по работе в социальной сети ВКонтакте, проект «Каникулы с РДШ» Новосибирского регионального отделения;

– форумы и онлайн-опросы по развитию детско-юношеского и молодежного общественного движения, включая вопросы развития РДШ, например, «Формирование лидерских качеств у школьников», «Развитие РДШ в сельских школах»;

– онлайн-опросы по выявлению образовательных потребностей руководителей региональных отделений РДШ, педагогов-практиков, школьников и их родителей (законных представителей) для подготовки новых образовательных программ. Так, например, на основе опроса председателей и координаторов региональных отделений РДШ разрабатывается программа повышения квалификации «Система менеджмента качества регионального отделения РДШ: корпоративная отчетность, внешний и внутренний аудит и документационный учет».

Кроме того, выбор формы организации Корпоративного университета РДШ как информационной образовательной среды обусловлен популярностью среди детей, подростков, молодежи онлайн-технологий и их привлекательностью среди взрослого населения в силу следующих особенностей:

– открытость среды для всех участников образовательного процесса (школьников, педагогов, руководителей региональных отделений РДШ и образовательных организаций, родителей, общественности, а также всех, кому интересно);

– доступность – возможность обращения к учебной информации в любое время посредством открытых каналов связи;

– гибкость – возможность выбора времени, места и темпа обучения, учёт индивидуальных особенностей и предпочтений обучающихся;

– модульность – возможность создания индивидуальных образовательных программ и маршрутов в соответствии с индивидуальными потребностями обучающихся;

– многоканальность и многопоточность – одновременное обращение к разным источникам учебной информации (электронным библиотекам, базам данных, репозиториумам и т. д.) большого количества обучающихся;

– управляемость – системный контроль качества обучения за счет установления оперативной обратной связи и применения отсроченных форм проверки;

– активность – опора на самостоятельную работу обучающихся по реализации проектов, мероприятий РДШ на местах;

– интерактивность – постоянное изменение направленности информационного потока в течение учебного процесса «от преподавателя к слушателю» и «от слушателя к преподавателю».

Поэтому онлайн-обучение в Корпоративном университете РДШ осуществляется с помощью синхронных онлайн-занятий (вебинаров, мастер-классов, открытых лекций), внутренних массовых онлайн-куров (mooc), ведения виртуальных групп профессиональных сообществ (системы повышения квалификации в сфере электронного образования, профессиональные форумы).

В настоящее время Корпоративный университет РДШ решает задачу формирования единого информационного пространства организации в масштабе страны, во исполнение которой разработаны и реализуются две базовые, практико-ориентированные программы дополнительного образования.

Программа повышения квалификации «Интеграция мероприятий РДШ в программы образовательной организации» рассчитана на руководителей образовательных организаций, председателей и координаторов региональных отделений РДШ, учредителей первичных отделений РДШ, педагогов-практиков. Содержание программы позволяет обогатить воспитательный процесс новыми интересными проектами, акциями, конкурсами, играми, которые легко встраиваются в программы воспитательной работы класса, детского объединения, в программы внеурочной деятельности, в дополнительные общеобразовательные программы, так как способствуют формированию и развитию личностных результатов образования детей.

На школьников, желающих познакомиться с деятельностью РДШ, а также обучающихся-членов организации и их родителей рассчитана программа «Российское движение школьников: организация и планирование деятельности». Что такое «азбука лидера»? Какие проекты Российского движения школьников могут быть для тебя интересны? Как спланировать работу команды сверстников? На эти вопросы дети и заинтересованные взрослые смогут найти ответы в ходе прохождения программы, а главное, самостоятельно, без помощи педагога реализовать проект или провести мероприятие РДШ.

Одновременно с развитием сайта Корпоративного университета РДШ Российское движение школьников ведет работу по созданию образовательного портала РДШ как единой информационно-образовательной системы нашей организации, в которую войдут путем интеграции три действующих сайта: рдш.рф, спорт.рдш.рф, rdsh.education (Корпоративный университет РДШ). Пользователи, зарегистрировавшись на любом из указанных сайтов, смогут из своего личного кабинета переходить на любой из них и пользоваться всеми ресурсами.

Предполагается, что большинство детских проектов Российского движения школьников будет состоять из информационной и образовательной части. Информационная часть проекта – это методика его реализации (кто? что? зачем? как и когда делает?

как это оценивается?) – будет размещена на сайте рдш.рф. Образовательная часть проекта – это прохождение школьниками вместе с родителями и педагогами в ходе выполнения заданий проекта дополнительных образовательных программ с выдачей сертификата государственного образца школьникам, свидетельства государственного образца родителям, удостоверения о повышении квалификации педагогам. Образовательная часть всех проектов РДШ размещается на сайте Корпоративного университета rdsh.education.

Подводя промежуточные итоги работы, необходимо отметить, что за восемь месяцев работы Корпоративного университета РДШ мы имеем больше 42 000 просмотров, более 12 000 пользователей зарегистрировались на сайте (из них свыше 650 руководителей образовательных организаций, более 5 100 школьников, свыше 5 000 педагогов, более 740 родителей).

Свыше 9 000 слушателей университета повысили уровень своих компетенций, получив в подтверждение более 14 500 сертификатов о прохождении образовательных модулей (тем), из которых наиболее востребованными школьниками стали «Азбука лидера» и «Проекты РДШ – время твоих возможностей», педагогами – «Методические рекомендации для специалистов в области воспитания».

На сайте Корпоративного университета представлен опыт работы региональных отделений РДШ Амурской, Вологодской, Воронежской, Ивановской, Курганской, Курской, Московской, Нижегородской, Новосибирской, Омской, Самарской, Свердловской, Томской, Челябинской областей, Республики Коми, Чувашской Республики, Республики Хакасия, г. Москвы и г. Санкт-Петербурга.

В перспективе – новые программы, открытые лекции, мастер-классы, вебинары, разрабатываемые на основе диагностики образовательных потребностей руководителей и специалистов ресурсных центров РДШ, муниципальных кураторов, родителей, интересующихся вопросами психологии, воспитания и социализации детей, педагогов-организаторов, старших вожатых, классных руководителей и, конечно, школьников – активистов и лидеров РДШ.

Из этого следует, что Корпоративный университет РДШ – это уникальное в своем роде пространство, где учатся вместе и взрослые, и дети.

Н. И. Шишкина

Создание школьной экологической тропы с использованием QR-технологии

В работе описывается эффективная и современная форма организации экскурсии по экологической тропе с использованием QR-технологии. Данная технология может использоваться для проведения тематических экскурсий по экологической тропе в родном городе для сохранения парков, зеленых зон и насаждений, во время экологических декад и месячников, во внеурочной деятельности. Также предлагаются этапы разработки экологического маршрута. Данная работа имеет большую практическую значимость для формирования УУД у обучающихся.

Ключевые слова: QR-технология, экскурсия по экологической тропе, экологическое воспитание и образование, коды, зашифрованная текстовая информация, универсальные учебные действия.

В последние годы дети все больше и больше подвергаются компьютерной и «телефонной» зависимости. Они большое количество времени проводят в сети Интернет, играют в компьютерные игры, забывая обо всем на свете. Как «оторвать» их от любимых компьютеров и телефонов и заставить обратить внимание на прекрасный мир живой природы вокруг? В своей работе я попыталась использовать увлечение детей современными гаджетами и совместить его с делом изучения и охраны природы родного края.

Цель – создание эффективной и современной формы организации экскурсии по экологической тропе.

Задачи: способствовать воспитанию экологической культуры человека, используя интересные детям формы занятий; показать возможности использования современных гаджетов в экологическом воспитании и образовании.

Методы: сбор и анализ литературы по данной теме, проектирование, маршрутная съемка местности, наблюдения в природе, анкетирование, QR-технология.

Данная работа имеет большую практическую значимость. Разработанную форму и методы занятия можно широко использовать для проведения тематических экскурсий по экологической тропе. Также предлагаем использовать QR-технологию для экологического воспитания школьников во время прогулок в школьном дворе, во внеурочной деятельности и в дополнительном образовании детей [3].

Проект рассчитан на школьников 8–18 лет, их родителей, всех желающих жителей микрорайона Гимназии. На данный момент в проекте приняли участие более 300 детей из 1–8-х классов, 15 взрослых.

Результаты анкетного опроса показали, что почти никто не слышал о QR-кодах и не знает, зачем они нужны. Между тем QR-коды появились в Японии еще в 1994 году и сейчас широко используются во всем мире. QR (Quick Response) в переводе означает «быстрый ответ (отклик)». QR-код – это одно из направлений дополненной реальности. Она объединяет реальные параметры с виртуальными. Эти коды представляют собой миниатюрные носители данных, которые хранят текстовую информацию объемом в половину страницы формата А4. При помощи белых и черных квадратов эти данные кодируются. Тогда как расшифровка осуществляется посредством специальных сканирующих устройств. Практически любой современный смартфон может понять QR-код посредством встроенной или устанавливаемой программы. Итак, выбираем программу, устанавливаем, запускаем и находим нужный QR-код. Далее наводим камеру на картинку, которая распознается автоматически или после сохранения снимка. Информация тут же обрабатывается избранным приложением и выводится на экран. При желании QR-код можно создать самостоятельно. Некоторые сайты предлагают провести шифрование онлайн. Я использовала для создания QR-код сайт [5].

Создание экологической тропы в школьном дворе Гимназии им. А. Грина проходило в несколько этапов:

1. Выбор темы.
2. Исследование территории, выбор подходящих объектов и мест остановок, оформление схемы маршрута.
3. Выбор информации и ее кодирование, оформление QR-кодов.
4. Разработка правил экологической тропы, выбор экскурсовода [2].

Для экскурсии мы зашифровали информацию о древесном и кустарниковом составе, а также о птицах, которых можно встретить на территории Гимназии (приложение 1). Листы формата А4 были заламинированы, что позволяет их использовать неоднократно. Размещать эти листы надо таким образом, чтобы они не перегибались, это важно для считывания кодов. Мы использовали клейкую ленту и фанеру для крепления на деревья.

На маршруте экологической тропы 14 остановок (фото 1) с информацией, зашифрованной с помощью QR-технологии о деревьях и кустарниках (приложение 1), произрастающих на территории Гимназии, а также о птицах, которых можно встретить [5]. Участники делятся на команды, их задача – расшифровать все QR-коды, пройдя по определенному маршруту. Расшифровав код, игроки получают информацию и подсказку о следующей остановке. На финише – викторина на основе полученной информации. Команда-победитель получает небольшие призы или находит «клад».

Первую экскурсию по экологической тропе опробовали на профильных лагерях в летнее время. Команды состояли из 10–12 человек учащихся 5–8-х классов. В командах выбрали капитана. Проверили, что в каждой команде есть смартфоны с приложением для считывания QR-кодов. На финише провели викторину по объектам, расположенным на экологической тропе [1]. Команда победитель получила грамоту и сладкий приз.

В результате работы разработана и успешно опробована современная увлекательная форма занятий с детьми непосредственно в природе [4]. Использование QR-технологии позволяет одновременно получать информацию о природе родного края, а также узнать о современном способе хранения и передачи информации. Планируем разработать квесты с QR-кодами различной тематики: «Встречаем птиц», «Зеленая аптека», «Осенние изменения в природе», «Знатоки природы», «Правила поведения в природе», «Зимующие птицы и человек». В результате дополнительного образования у ребят также развивается умение работать в команде, навыки общения, познавательный интерес, экологическая культура.

Приложение 1

QR-код Птицы

QR-код Растения

Приложение 2

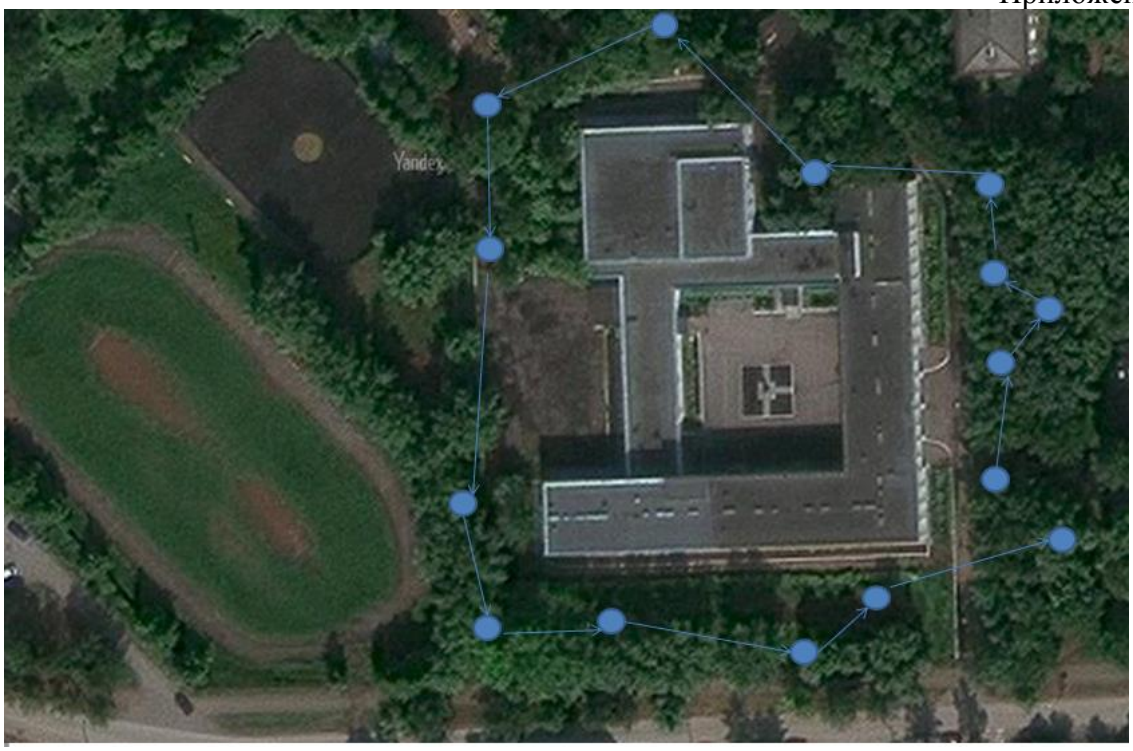

Рис. 1. Карта маршрута экологической тропы

Рис. 2. Остановочный пункт № 1

Рис. 3. Скворец обыкновенный (на первом остановочном пункте)

Список литературы

1. Акимов А. Ю., Смирнов Д. В. Создание инструментальной системы для формирования и проведения квестов на открытой территории // Вестник Академии детско-юношеского туризма и краеведения. 2016. № 2(119). С. 7–16.

2. Коровкина А. В. Учебная экологическая тропа // География в школе. 2003. № 3.

3. Новенко Д. В. География. Практические работы на местности. 6–9 классы. М. : Дрофа, 1992.

4. Смирнов Д. В. Индикаторы, критерии и показатели оценки результатов дополнительного образования детей региональная // Материалы Республиканского методического семинара «Содержание и формы внеурочной деятельности в рамках реализации ФГОС общего образования (второго поколения)», 25–26 марта 2015 г., г. Уфа, Республика Башкортостан. М. ; Уфа : Ин-т развития образования РБ, МОО «МАДЮТК», 2015.

5. URL: http://qrcoder.ru/.

6. URL:https://gymn-green.wixsite.com/excursion/blog

СВЕДЕНИЯ ОБ АВТОРАХ

АМОСОВА Екатерина Александровна – методист МОАУ «Гимназия имени Александра Грина», г. Киров

БЕЛОРЫБКИНА Елена Анатольевна – кандидат педагогических наук, руководитель Центра дополнительного образования (Корпоративного университета) Общероссийской общественно-государственной детско-юношеской организации «Российское движение школьников», г. Москва

БУТЬЯН Анна Петровна – методист, педагог дополнительного образования ГАУ ДО «Кемеровский областной центр детского и юношеского туризма и экскурсий», г. Кемерово

ВОРОЖЦОВА Наталья Николаевна – учитель технологии и предпринимательства МКОУ СОШ д. Денисовы Слободского района Кировской области, заслуженный работник системы образования Кировской области, Почетный работник общего образования, д. Денисовы Слободского района Кировской области

ВОХМЯНИН Павел Леонидович – учитель английского языка МОАУ «Гимназия имени Александра Грина», г. Киров

ГОЛОВАНОВ Виктор Петрович – доктор педагогических наук, главный научный сотрудник Федерального государственного бюджетного научного учреждения «Институт изучения детства, семьи и воспитания Российской академии образования», руководитель секции дополнительного образования детей Педагогического общества России, заслуженный учитель России, Почетный работник сферы молодежной политики РФ, Председатель экспертного совета Международной общественной организации «Международная академия детско-юношеского туризма и краеведения имени А. А. Остапца-Свешникова», г. Москва.

ГУБАЙДУЛЛИН Марат Ирекович – кандидат биологических наук, доцент кафедры педагогики и психологии ГАУ ДПО «Институт развития образования Республики Башкортостан», г. Уфа, Республика Башкортостан.

ДАНЮШЕНКОВ Владимир Степанович – доктор педагогических наук, профессор кафедры физики и методики обучения физике ФГБОУ ВО «ВятГУ», член-корреспондент Российской академии образования, г. Киров

ЗАМАЛЕТДИНОВ Ильдар Валиуллович – педагог, мастер спорта России, заслуженный путешественник России, академик «Академии детско-юношеского туризма и краеведения имени А. А. Остапца-Свешникова», Центр детско-юношеского туризма, краеведения и экскурсий «Простор», г. Казань, Республика Татарстан

КАРЛОВСКАЯ Надежда Викторовна – учитель истории и обществознания Ошланской средней школы Богородского района Кировской области, заслуженный учитель Российской Федерации, с. Ошлань Богородского района Кировской области

КЕРБЕЛЬ Лилия Николаевна – аспирант кафедры педагогики и психологии детства и кафедры психологии Южно-Уральского государственного гуманитарно-педагогического университета, заведующая МДОУ «Детский сад № 7», г. Копейск Челябинской области

КИЗИМ Светлана Юрьевна – кандидат педагогических наук, педагог дополнительного образования МАУ ДО Центр «Романтик», г. о. Щёлково Московской области

КРИУШИНА Вера Александровна – кандидат философских наук, доцент кафедры гуманитарных и социальных наук Кировского государственного медицинского университета, г. Киров

КРЮКОВА Татьяна Алексеевна – учитель математики, классный руководитель МОАУ «Гимназия имени Александра Грина», г. Киров

ЛЕВЧЕНКО Елена Георгиевна – кандидат философских наук, проректор по научной и инновационной работе ГАУ ДПО «Институт развития образования Республики Башкортостан», г. Уфа, Республика Башкортостан.

МАХОВ Игорь Игоревич – кандидат педагогических наук, учитель физической культуры МБОУ СОШ № 11, г. Белгород

МОЛЧАНОВ Сергей Григорьевич – доктор педагогических наук, профессор, Почетный работник высшего профессионального образования РФ, Отличник просвещения РФ, Председатель Родительского движения «Союз семьи и школы», г. Челябинск.

МЫШКИНА Светлана Александровна – заместитель директора по УВР, учитель географии МБОУ СОШ № 59 г. Кирова, тьютор ситуационных задач Кировской области, г. Киров.

НЕЧАЕВ Михаил Петрович – доктор педагогических наук, доцент, заведующий кафедрой воспитательных систем ГБОУ ВО МО «Академия социального управления», г. Москва.

ПУПЫШЕВА Людмила Николаевна – заместитель директора по УВР МОАУ «Гимназия имени Александра Грина», г. Киров.

РУССКИХ Галина Анатольевна – заслуженный учитель РФ, кандидат педагогических наук, доцент, доцент кафедры географии и МОГ института химии и экологии ФГБОУ ВО «Вятский государственный университет», г. Киров.

СААКЯН Гор Гамлетович – старший воспитатель Орловского специального учебно-воспитательного учреждения, г. Орлов Кировской области.

САДЫКОВА Таслима Нурисовна – аспирант кафедры педагогики и психологии детства Южно-Уральского государственного гуманитарно-педагогического университета, музыкальный руководитель МБДОУ «ДС «Непоседы», г. Муравленко Ямало-Ненецкого автономного округа.

САПУНОВА Ирина Викторовна – магистр государственного и муниципального управления, учитель- логопед ГБОУ «Средняя школа № 21 им. Э. П. Шаффе», г. Санкт- Петербург.

СЕЛЕЗНЕВА Александра Всеволодовна – учитель географии и биологии КОГОАУ «Вятская гуманитарная гимназия», магистрант кафедры географии и методики обучения географии ВятГУ, г. Киров.

СИМОНОВ Максим Владимирович – студент II курса факультета «Лечебное дело» Кировского государственного медицинского университета, г. Киров.

СЫЧЕВСКАЯ Ольга Николаевна – инструктор по физической культуре первой квалификационной категории МБДОУ № 20 «Золотой ключик», г. Пушкино, Московская область.

ТАРАКАНОВ Андрей Владимирович – кандидат исторических наук, заведующий методическим отделом ГАУДО «Кемеровский областной центр детского и юношеского туризма и экскурсий», академик Международной общественной организации «Международная академия детско-юношеского туризма и краеведения имени А. А. Остапца-Свешникова», г. Кемерово.

ХАЛИКОВА Лилия Рашитовна – кандидат педагогических наук заведующая кафедрой педагогики и психологии ГАУ ДПО «Институт развития образования Республики Башкортостан», г. Уфа, Республика Башкортостан.

ЧИРКОВА Елена Борисовна – учитель начальных классов Ошланской средней школы Богородского района, Кировской области, учитель высшей категории, заслуженный работник системы образования Кировской области, Почетный работник общего образования, с. Ошлань Богородского района Кировской области

ШАФИГУЛЛИНА Рамиля Рафиковна – старший преподаватель кафедры педагогики и психологии ГАУ ДПО «Институт развития образования Республики Башкортостан», г. Уфа, Республика Башкортостан.

ШИШКИНА Наталья Ивановна – учитель биологии МОАУ «Гимназия имени Александра Грина», г. Киров

ЯКОВЛЕВ Денис Евгеньевич – кандидат педагогических наук, доцент, заведующий кафедрой дополнительного образования и сопровождения детства АСОУ, академик Международной общественной организации «Международная академия детско-юношеского туризма и краеведения им. А. А. Остапца-Свешникова», академик Республиканской академии дополнительного образования, член Союза писателей России (МГО), г. Москва

Педагогическое искусство
Научно-практический журнал № 2 (2019)

Корректор **Т. Н. Котельникова**
Компьютерная верстка: **А. А. Харунжевой**

Ответственный за выпуск **А. А. Харунжев**

Подписано в печать 21.05.2019 г.
Формат 60х84 1/8. Бумага офсетная. Гарнитура Cambria.
Печать офсетная. Усл. печ. л. 10,5. Тираж 500. Заказ № 37.

ООО «Издательство «Радуга-ПРЕСС»,
610044, г. Киров, ул. Лепсе, 69-48.
(8332) 232-690

Отпечатано в печатном цехе
ООО «Издательства Радуга-ПРЕСС»,
610002, г. Киров, ул. Ленина, 83.
(8332) 232-690